serie
series
série
serie
serie

BPRc

IMPIEGO

I ventilatori centrifughi di questa serie ad alto rendimento sono adatti per aspirazione di aria pulita o leggermente polverosa negli impianti di condizionamento civile e industriale. In particolare impianti di:
Ventilazione: stalle, miniere, gallerie.
Aspirazione: aria viziata, fumi di saldatura, vapori da vasche solventi e vernici da cabine di verniciatura.
Aerazione: silos, capannoni.
Raffreddamento: materie plastiche, stoffe, lastre di vetro.
Essiccazione: foraggi, cereali, carte, vernici, legno.
Eliminazione: fumane e gas nocivi.
Ed in tutte quelle applicazioni dove necessita il trasporto di aria con temperatura massima di 90°C con bassa pressione. Per temperature del fluido trasportato superiore a 90°C fino a 350°C viene calettata sull'albero fra supporto e coclea una ventolina paracalore, inoltre il ventilatore viene verniciato con vernice speciale all'alluminio per alte temperature.
BPRc: Ventilatori centrifughi con girante a pale rovescie per i quali è previsto un Ntarget = 64.

USE

The high output centrifugal fans of this series are suitable for the suction of clean or plants slightly dusty air in civil and industrial air conditioning. In particular plants for:
Ventilation: stables, mines. tunnels.
Suction: vitated air, welding fumes, vapours from solvent tanks and spraying booths.
Aeration: storage bins, sheds.
Cooling: plastic materials, cloths, glass plates.
Drying: fodder, cereals. papers, varnishes, wood.
Elimination: fumes and toxic gas.
This series is also used where it is necessary to transport air with maximum temperature of 90°C with low pressure. For temperatures of the transported fluid higher than 90°C up to 350°C a small heat stopping fan is splined to the shaft between support and scroll, besides the fan is painted with a special aluminium paint suitable for high temperatures.
BPRc: Centrifugal backward curved fans or centrifugal radial bladed fans and therefore expected Ntarget = 64.

DEMAINES D'APPLICATION

Ce type de ventilateur à haut rendement est utilisé pour l'aspiration d'air propre ou faiblement charge en poussières, dans les installations de conditionnement d'air civil ou industriel. En particulier pour installations de:
Ventilation: étables. mines, tunnels.
Aspiration: air pollué, fumées de soudure, vapeurs de solvants sur cuves et piaments sur cabines de peinture.
Aération: silos, hangars.
Refroidissement: matières plastiques, étoffe, feuilles de verre.
Séchage: fourrage, céréales, papier, peinture, bois.
Evacuation: fumées, et gaz toxiques.
Dans toutes les applications où l'on a besoin de transporter de l'air à basse pression a une température maximum de 90°C.
Pour température du fluide à transporter supérieure à 90°C et jusqu'a à 350°C, une hélice de refroidissement est monté sur l'arbre entre support et coque, en plus le ventilateur est peint avec une peinture spéciale en alluminium pour haute température.
BPRc: Ventilateurs centrifuges avec à aubes curve à l'arrière pour lesquelles est prévu un Ntarget = 64.

ANWENDUNG

Diese Radialventilatorenserie mit hohem Wirkungsgrad wird zur Absaugung von reiner oder leicht staubiger Luft in zivilen oder gewerblichen Lüftungsanlagen wie z.B in folgenden. Bereichen verwendet:
Belüftung: Ställe. Bergwerke, Tunnels.
Entlüftung: verbrauchte Luft, Schweißgasabsaugung. Dämpfe aus Bädern von Lacklösemitteln und Spritzkabinen.
Ventilation: Silos, Werkshallen.
Kühlung: Kunstoffe, Gewebe, Glas.
Trocknung: Viehfutter, Getreide, Papier, Lacke, Holz.
Entferung: von Schwaden und schädlichen Abgasen.
Und überall dort wo man Luft mit einer Maximaltemperatur bis 90°C und niedrigem Druck befördern muß. Fur höhere Temperaturen als 90°C bis maximal 350°C wird auf der Welle zwischen Lager und Gehäusewand ein Kühlflügel aufgezogen. (Sonderanstrich des Ventilators mit Aluminiumlack für hohe Temperaturen).
BPRc: Zentrifugalventilatoren mit nach zurück gebogenen Schaufeln, für die ein Ntarget = 64.

UTILIZACIÓN

Los ventiladores centrífugos de esta serie de alto rendimiento son aptos para aspirar aire limpio o ligeramente polvoriento en las instalaciones de acondicionamiento civil e industrial. En particular instalaciones de:
Ventilacíon: establos, minas, túneles.
Aspiracíon: de aire viciado, humos de soldadura, vapores de tinas de disolventes y barnices de cabinas de barnizado.
Aireación: silos, naves.
Refrigeracíon: materiales plásticos, telas, planchas de vidrio.
Secado: forrajes, cereales, papeles, barnices, madera.
Eliminación: humaredas y gases nocivos.
Y en todas aquellas aplicaciones en que se necesita transportar el aire con temperatura máxima de 90° C con baja presión. Para temperaturas del fluido transportado superiores a los 90° C y hasta los 350° C se ensambla en el árbol entre soporte y cóclea una pequeña turbina de refrigeración, además el ventilador está barnizado con un barniz especial al aluminio para altas temperaturas.
BPRc: Ventiladores centrífugos con rotor de paletas curvadas hacia atràs para los que se prevé un Ntarget = 64.

Campo di funzionamento **Operating range** **Champe de Fonctionnement** **Leistungsbereich** **Campo de Funcionamiento**

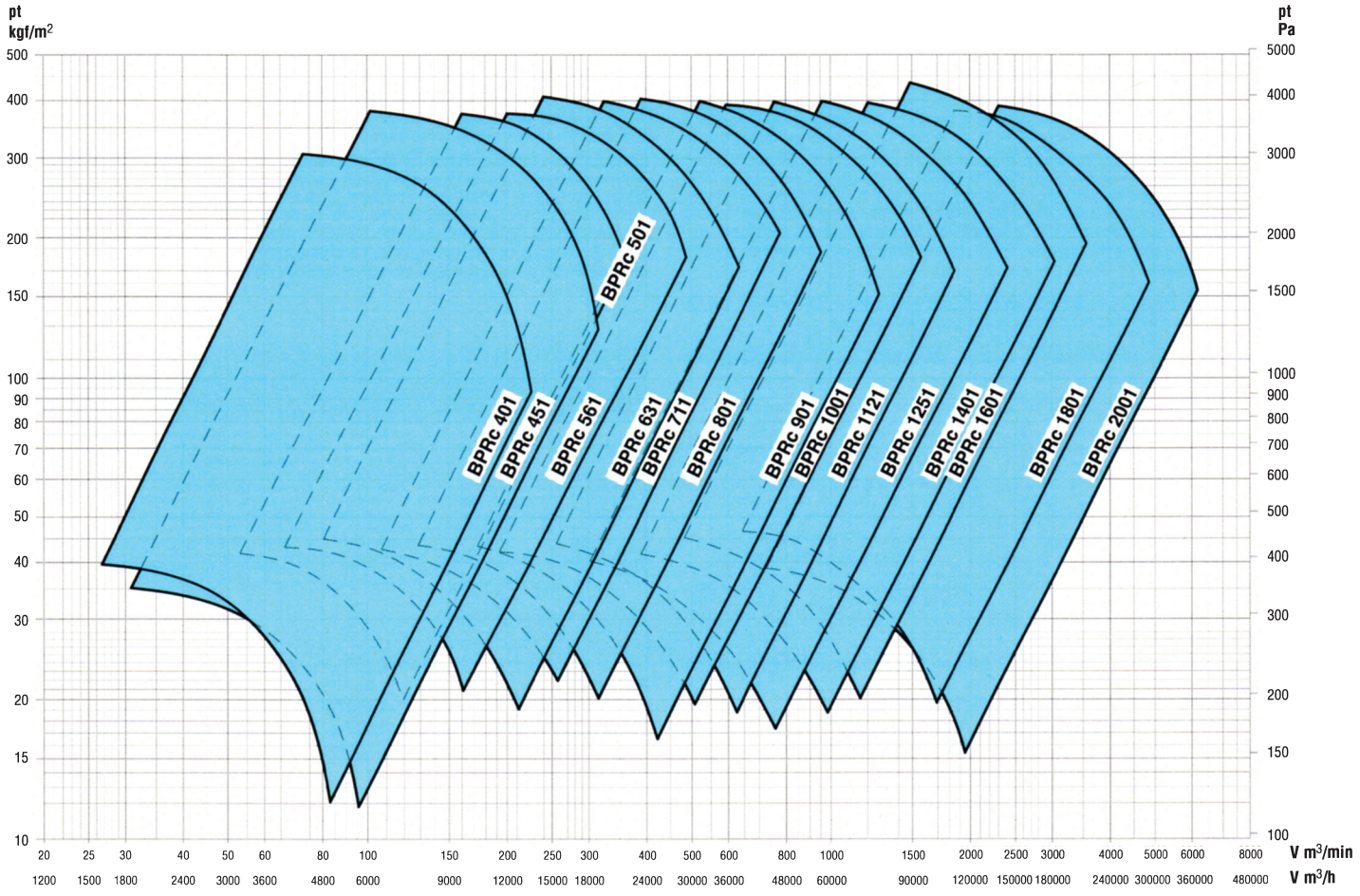

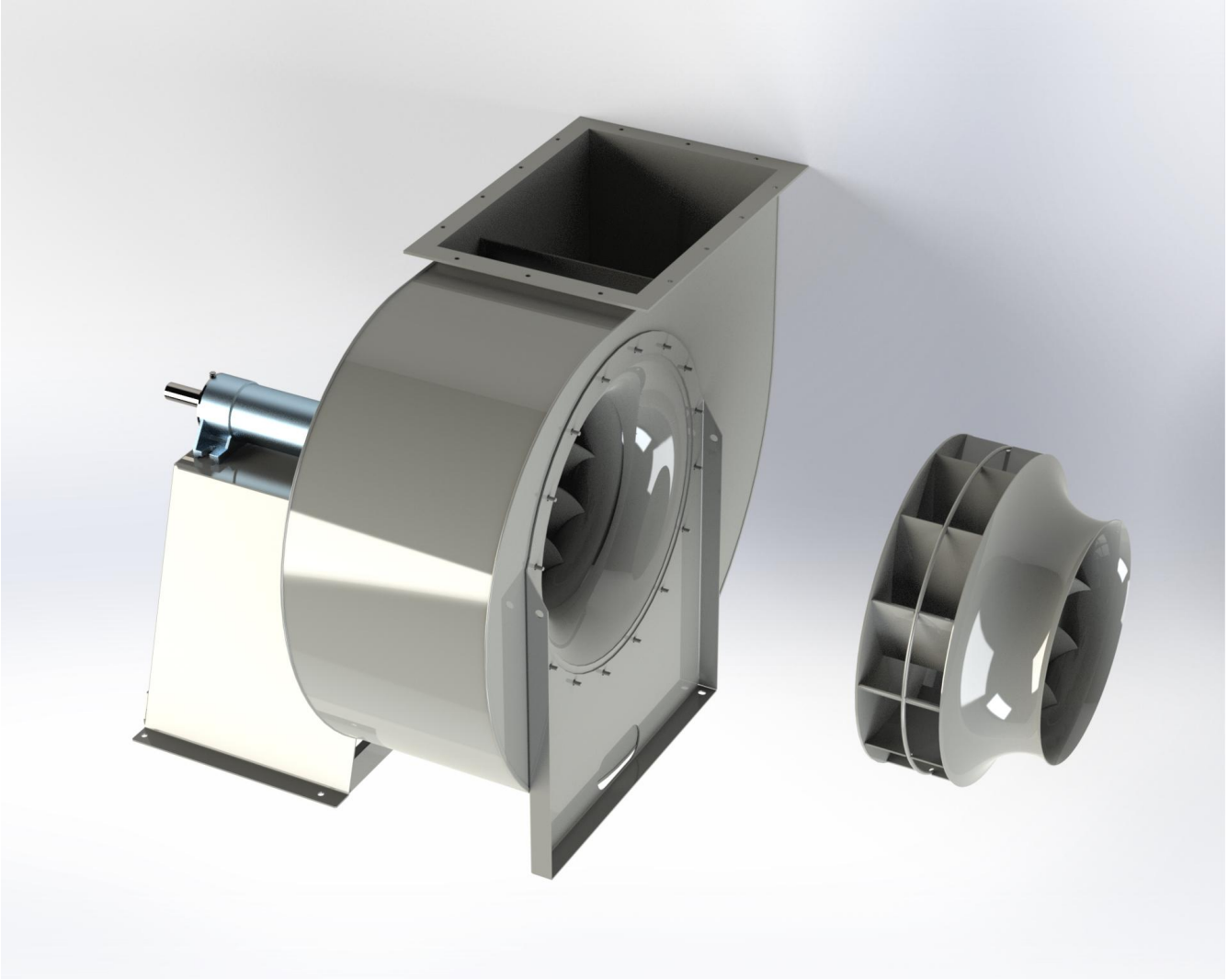

serie
series
série
serie
serie

BPRc 401

CARATTERISTICHE
SPECIFICATIONS
CARACTÉRISTIQUES
EIGENSCHAFTEN
CARACTERISTÍCAS

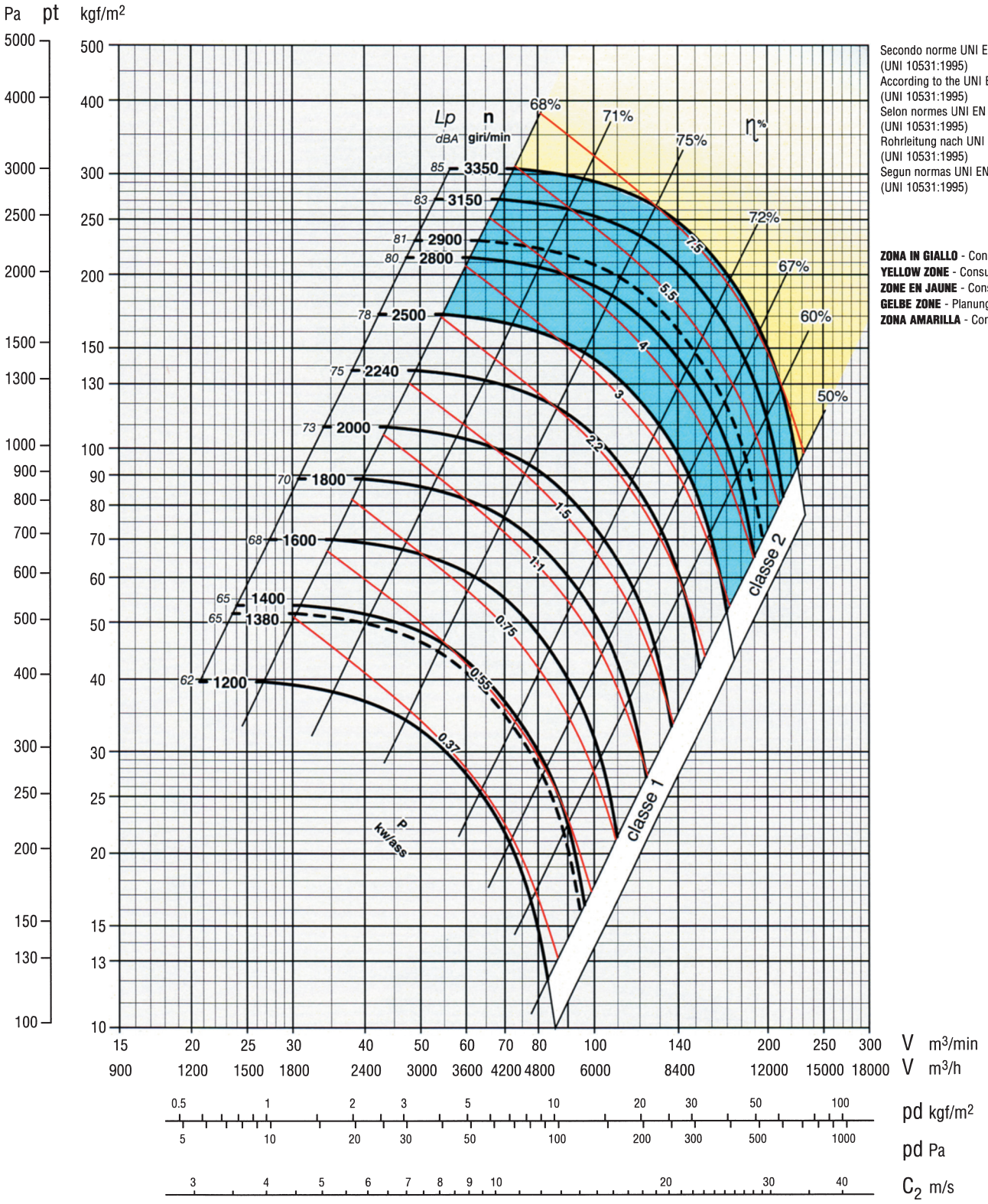

Secondo norme UNI EN ISO 5801:2009 (UNI 10531:1995)
According to the UNI EN ISO 5801:2009 (UNI 10531:1995)
Selon normes UNI EN ISO 5801:2009 (UNI 10531:1995)
Rohrleitung nach UNI EN ISO 5801:2009 (UNI 10531:1995)
Segun normas UNI EN ISO 5801:2009 (UNI 10531:1995)

ZONA IN GIALLO - Consultare ufficio tecnico
YELLOW ZONE - Consult technical office
ZONE EN JAUNE - Consulter le bureau technique
GELBE ZONE - Planungsbüro konsultieren
ZONA AMARILLA - Consultar la oficina técnica

Classe 1
Classe 1
Class 1
Klasse 1
Clase 1

Giri massimi ammissibili:
Maximum admissible rounds:
Tours maxima admissibles:
Höchste zulässige Drehzahl:
Revoluciones màximas admisible
<100°C = 2500 giri/min.
100÷200°C = 2240 giri/min.
200÷350°C = 2000 giri/min.

Classe 2
Classe 2
Class 2
Klasse 2
Clase 2

Giri massimi ammissibili:
Maximum admissible rounds:
Tours maxima admissibles:
Höchste zulässige Drehzahl:
Revoluciones màximas admisible
<100°C = 3300 giri/min.
100÷200°C = 3000 giri/min.
200÷350°C = 2600 giri/min.

Tolleranza sulla rumorosità + 3 dBA
Noise level tolerance + 3 dBA
Tolérance sur niveau sonore + 3 dBA
Toleranz Schallpegel + 3 dBA
Tolerancia sobre la intensidad acústica + 3 dBA

KW assorbiti ventilatore tolleranza ± 3%
KW consumed fan tolerance ± 3%
Tolèrance su Pabs kW ± 3%
Toleranz der Wellenleistung ± 3%
KW absorbidos por el ventilador tolerancia ± 3%

serie
series
série
serie
serie

BPRc 401

DIMENSIONI D'INGOMBRO in mm
OVERALL DIMENSIONS in mm
DIMENSIONS D'ENCOMBREMENT en mm
MASSE in mm
DIMENSIONES EXTERNAS en mm

Classe 1
Classe 1
Class 1
Klasse 1
Clase 1

PD^2 / GD^2 = 0,80 kgm^2

Peso / Weight / Poids / Gewicht / Peso kg 82

Supporto / Housing / Support / Lagerung / Soporte 35 AL 28, 35 B 28

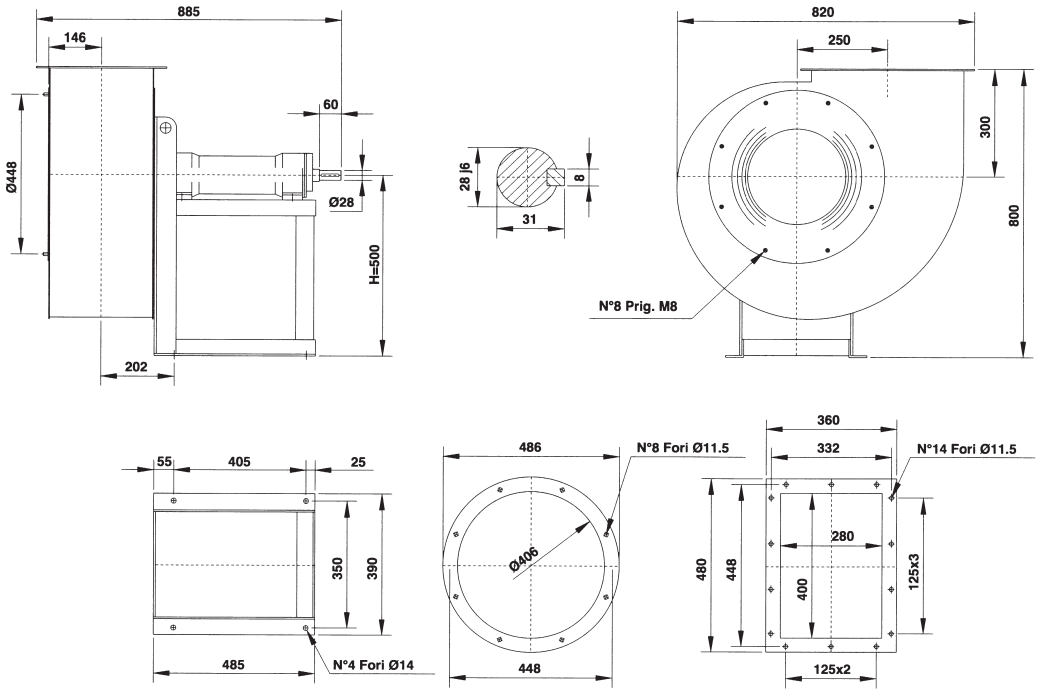

Classe 2
Classe 2
Class 2
Klasse 2
Clase 2

PD^2 / GD^2 = 0,83 kgm^2

Peso / Weight / Poids / Gewicht / Peso kg 88

Supporto / Housing / Support / Lagerung / Soporte 40 AL 38, 40 B 38

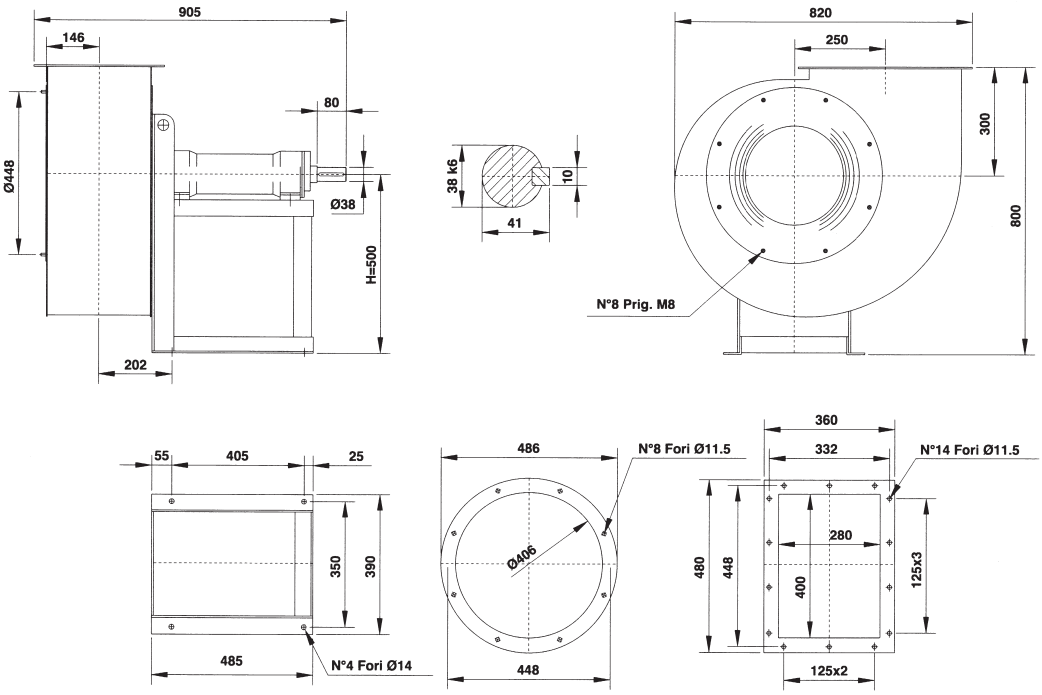

Il ventilatore è orientabile
The fan is revolvable
Le ventilateur est orientable
Ventilatorgehäuse ist drehbar
El ventilador es orientable

Orientamenti norme UNI ISO 13349 (viste lato trasmissione)
UNI ISO 13349 rules orientations (trasmission side)
Orientations normes UNI ISO 13349 (vues coté transmission)

Gehäusestellungen nach UNI ISO 13349 Norm von der Antriebsseite aus gesehen
Orientaciónes normas UNI ISO 13349 (vistas desde el lado de transmisión)

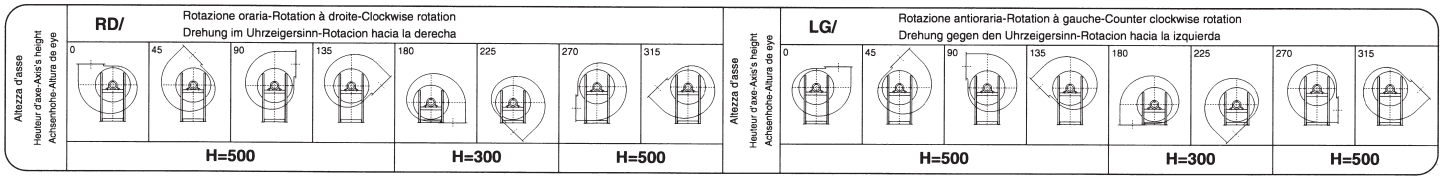

serie
series
série
serie
serie

BPRc 451

CARATTERISTICHE
SPECIFICATIONS
CARACTÉRISTIQUES
EIGENSCHAFTEN
CARACTERISTÍCAS

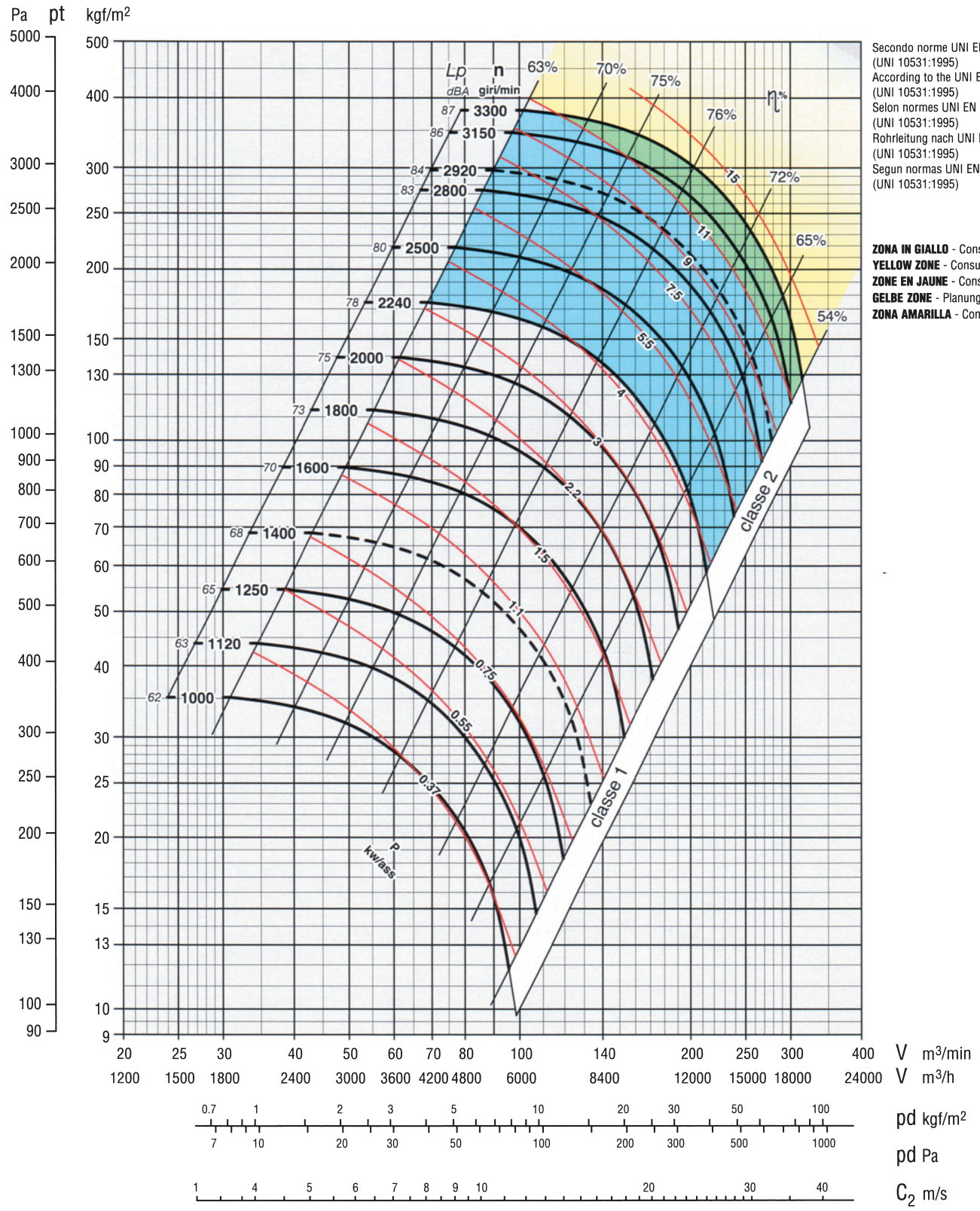

Secondo norme UNI EN ISO 5801:2009
(UNI 10531:1995)
According to the UNI EN ISO 5801:2009
(UNI 10531:1995)
Selon normes UNI EN ISO 5801:2009
(UNI 10531:1995)
Rohrleitung nach UNI EN ISO 5801:2009
(UNI 10531:1995)
Segun normas UNI EN ISO 5801:2009
(UNI 10531:1995)

ZONA IN GIALLO - Consultare ufficio tecnico
YELLOW ZONE - Consult technical office
ZONE EN JAUNE - Consulter le bureau technique
GELBE ZONE - Planungsbüro konsultieren
ZONA AMARILLA - Consultar la oficina técnica

Classe 1
Classe 1
Class 1
Klasse 1
Clase 1

Giri massimi ammissibili:
Maximum admissible rounds:
Tours maxima admissibles:
Höchste zulässige Drehzahl:
Revoluciones màximas admisible
<100°C = 2240 giri/min.
100÷200°C = 2000 giri/min.
200÷350°C = 1800 giri/min.

Classe 2
Classe 2
Class 2
Klasse 2
Clase 2

Giri massimi ammissibili:
Maximum admissible rounds:
Tours maxima admissibles:
Höchste zulässige Drehzahl:
Revoluciones màximas admisible
<100°C = 3300 giri/min.
100÷200°C = 3000 giri/min.
200÷350°C = 2600 giri/min.

Tolleranza sulla rumorosità + 3 dBA
Noise level tolerance + 3 dBA
Tolérance sur niveau sonore + 3 dBA
Toleranz Schallpegel + 3 dBA
Tolerancia sobre la intensidad acústica + 3 dBA

KW assorbiti ventilatore tolleranza ± 3%
KW consumed fan tolerance ± 3%
Tolèrance su Pabs kW ± 3%
Toleranz der Wellenleistung ± 3%
KW absorbidos por el ventilador tolerancia ± 3%

serie
series
série
serie
serie

BPRc 451

DIMENSIONI D'INGOMBRO in mm
OVERALL DIMENSIONS in mm
DIMENSIONS D'ENCOMBREMENT en mm
MASSE in mm
DIMENSIONES EXTERNAS en mm

Classe 1
Classe 1
Class 1
Klasse 1
Clase 1

PD^2 / GD^2 = 1,4 kgm^2

Peso / Weight / Poids / Gewicht / Peso: kg 97

Supporto / Housing / Support / Lagerung / Soporte: 35 AL 28, 35 B 28

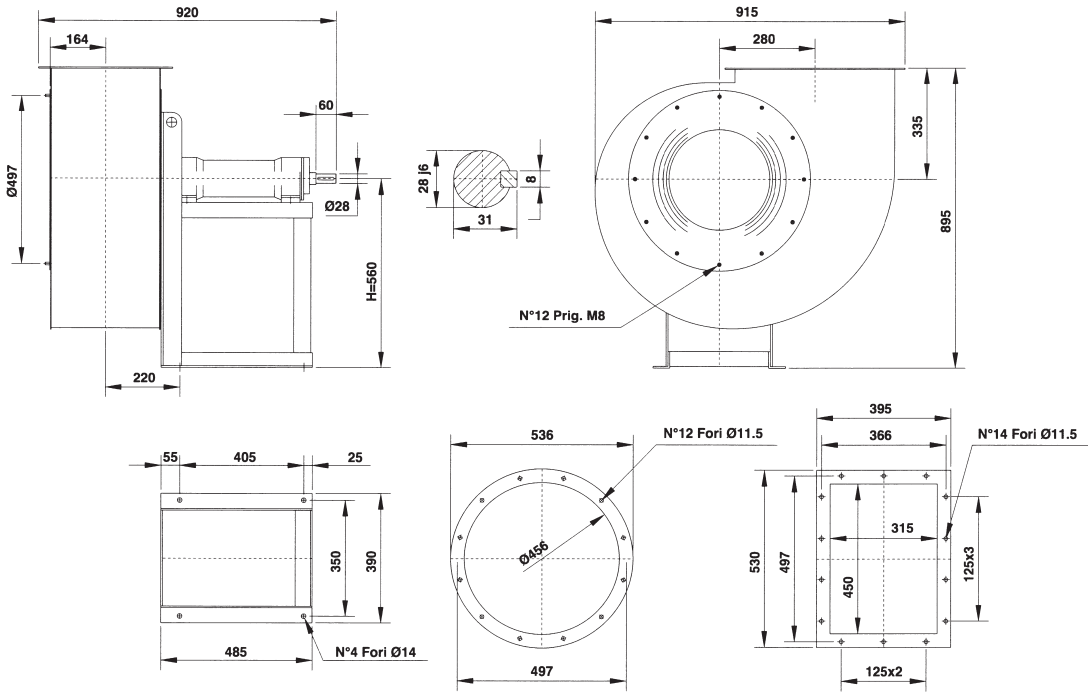

N.B.: per motivi costruttivi interni, i ventilatori dalla grandezza 451÷501 seguono un orientamento con angoli di 30° anzichè 45°. Necessitando i 45° renderlo noto al momento dell'ordinazione.

N.B.: for constructive reasons, the fans from size 451÷501 follow an orientation with angles of 30° instead of 45°. Therefore, when you place an order, you must clearly indicate if 45° are required.

N.B.: pour des raisons costructives interieures, les ventilateurs de la grandeur 451÷501 suivent des orientation avec angles de 30° au lieu de 45°. En cas où 45° sont nécessaires pour l'installation, il suffit de le préciser lors de la commande.

N.B.: Aus bautechnischen Gründen kann die Gehäusestellung bei Ventilatoren der Serie 451÷501 nur mit einen Winkel von 30 anstatt 45 verändert werden Gehäusestellungen mit einem Winkel von 45 sind bei der Bestellung deutlich anzugeben.

N.B.: por razones de fabricación, los ventiladores de dimensiones 451÷501 siguen una orientación con ángulos de 30° en vez de 45°. En caso de que se necesiten 45°, se ruega especificarlo en el momento del pedido.

Classe 2
Classe 2
Class 2
Klasse 2
Clase 2

PD^2 / GD^2 = 1,5 kgm^2

Peso / Weight / Poids / Gewicht / Peso: kg 103

Supporto / Housing / Support / Lagerung / Soporte: 40 AL 38, 40 B 38

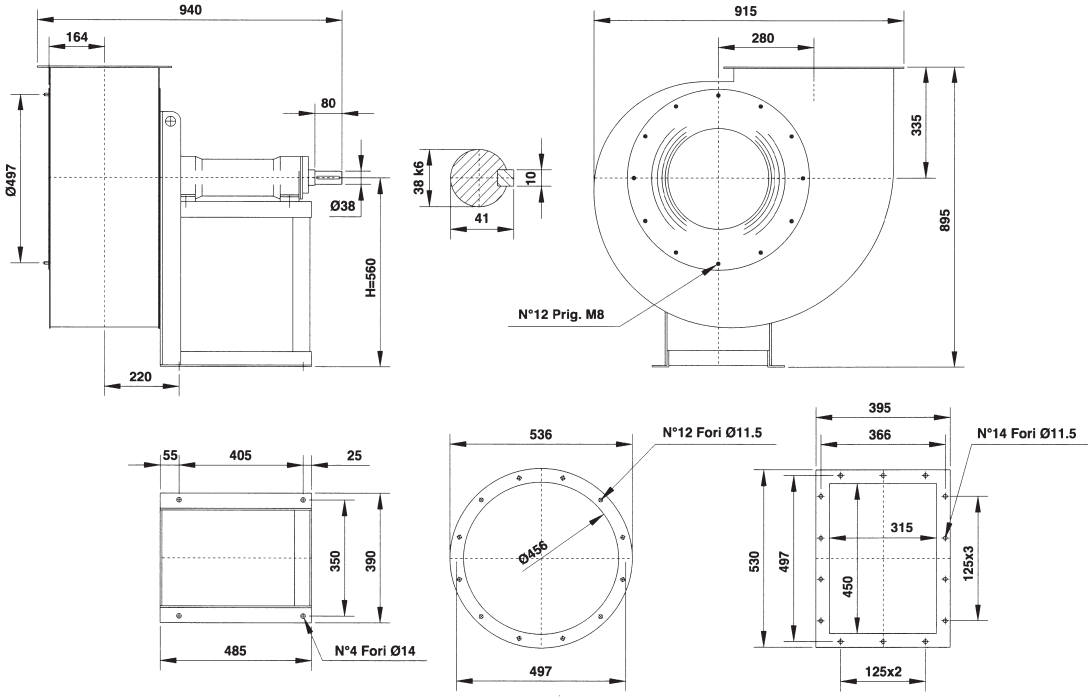

Il ventilatore è orientabile
The fan is revolvable
Le ventilateur est orientable
Ventilatorgehäuse ist drehbar
El ventilador es orientable

Orientamenti norme UNI ISO 13349 (viste lato trasmissione)
UNI ISO 13349 rules orientations (trasmission side)
Orientations normes UNI ISO 13349 (vues coté transmission)

Gehäusestellungen nach UNI ISO 13349 Norm von der Antriebsseite aus gesehen
Orientaciónes normas UNI ISO 13349 (vistas desde el lado de transmisión)

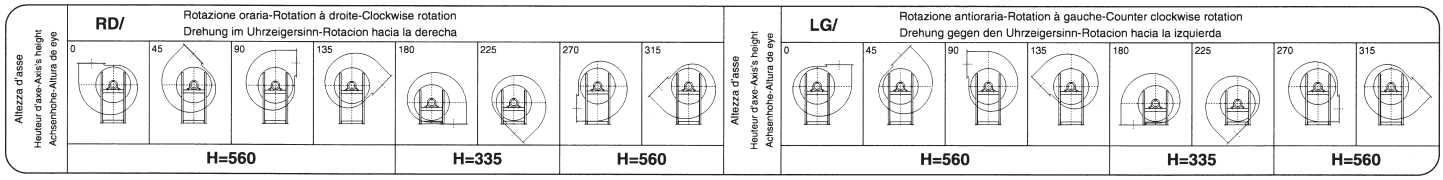

serie
series
série
serie
serie

BPRc 501

CARATTERISTICHE
SPECIFICATIONS
CARACTÉRISTIQUES
EIGENSCHAFTEN
CARACTERISTÍCAS

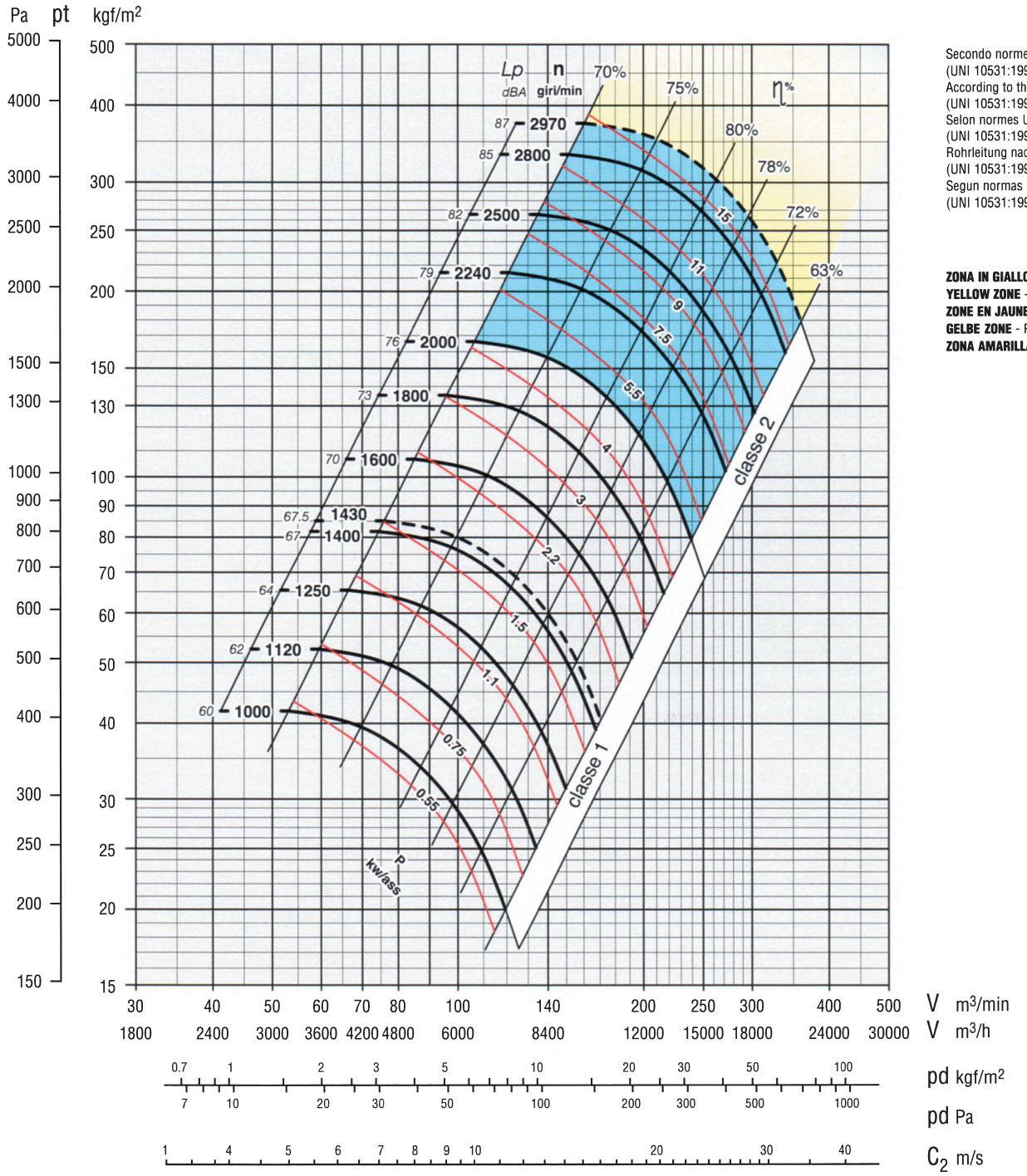

Secondo norme UNI EN ISO 5801:2009
(UNI 10531:1995)
According to the UNI EN ISO 5801:2009
(UNI 10531:1995)
Selon normes UNI EN ISO 5801:2009
(UNI 10531:1995)
Rohrleitung nach UNI EN ISO 5801:2009
(UNI 10531:1995)
Segun normas UNI EN ISO 5801:2009
(UNI 10531:1995)

ZONA IN GIALLO - Consultare ufficio tecnico
YELLOW ZONE - Consult technical office
ZONE EN JAUNE - Consulter le bureau technique
GELBE ZONE - Planungsbüro konsultieren
ZONA AMARILLA - Consultar la oficina técnica

Classe 1
Classe 1
Class 1
Klasse 1
Clase 1

Giri massimi ammissibili:
Maximum admissible rounds:
Tours maxima admissibles:
Höchste zulässige Drehzahl:
Revoluciones màximas admisible
<100°C = 2000 giri/min.
100÷200°C = 1800 giri/min.
200÷350°C = 1600 giri/min.

Classe 2
Classe 2
Class 2
Klasse 2
Clase 2

Giri massimi ammissibili:
Maximum admissible rounds:
Tours maxima admissibles:
Höchste zulässige Drehzahl:
Revoluciones màximas admisible
<100°C = 2970 giri/min.
100÷200°C = 2700 giri/min.
200÷350°C = 2350 giri/min.

Tolleranza sulla rumorosità + 3 dBA
Noise level tolerance + 3 dBA
Tolérance sur niveau sonore + 3 dBA
Toleranz Schallpegel + 3 dBA
Tolerancia sobre la intensidad acústica + 3 dBA

KW assorbiti ventilatore tolleranza ± 3%
KW consumed fan tolerance ± 3%
Tolèrance su Pabs kW ± 3%
Toleranz der Wellenleistung ± 3%
KW absorbidos por el ventilador tolerancia ± 3%

serie
series
série
serie
serie

BPRc 501

DIMENSIONI D'INGOMBRO in mm
OVERALL DIMENSIONS in mm
DIMENSIONS D'ENCOMBREMENT en mm
MASSE in mm
DIMENSIONES EXTERNAS en mm

Classe 1
Classe 1
Class 1
Klasse 1
Clase 1

PD^2 / GD^2 = 2,5 kgm^2

Peso / Weight / Poids / Gewicht / Peso: kg 115

Supporto / Housing / Support / Lagerung / Soporte: 35 AL 28, 35 B 28

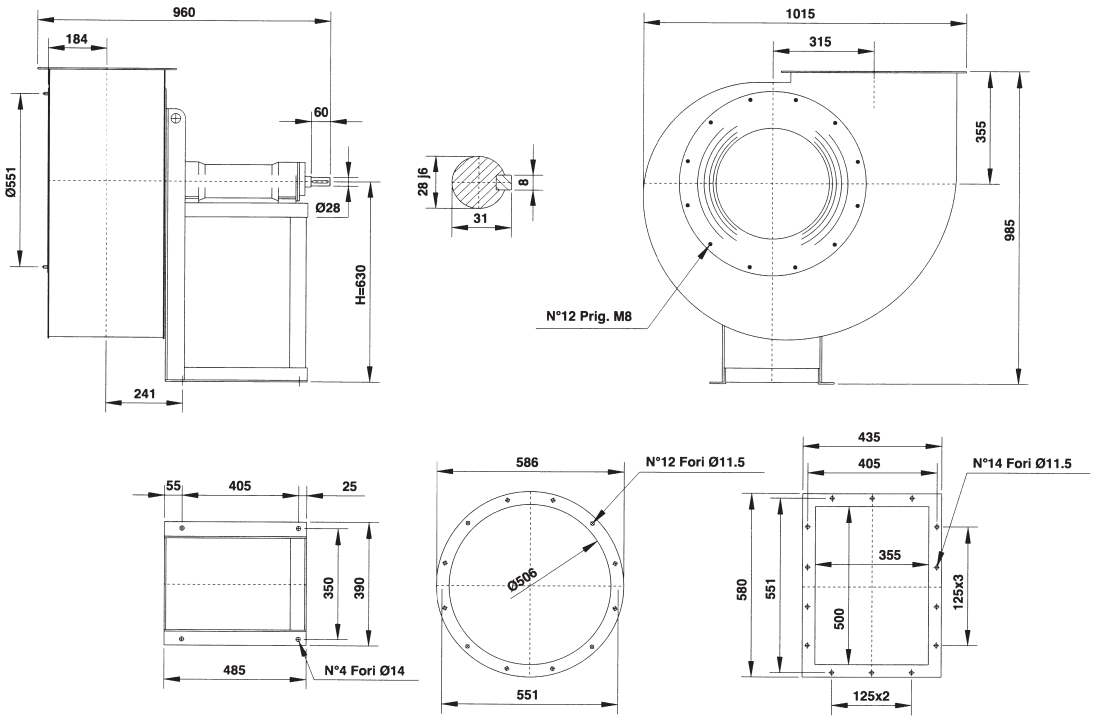

N.B.: per motivi costruttivi interni, i ventilatori dalla grandezza 451÷501 seguono un orientamento con angoli di 30° anzichè 45°. Necessitando i 45° renderlo noto al momento dell'ordinazione.

N.B.: for constructive reasons, the fans from size 451÷501 follow an orientation with angles of 30° instead of 45°. Therefore, when you place an order, you must clearly indicate if 45° are required.

N.B.: pour des raisons costructives interieures, les ventilateurs de la grandeur 451÷501 suivent des orientation avec angles de 30° au lieu de 45°. En cas où 45° sont nécessaires pour l'installation, il suffit de le préciser lors de la commande.

N.B.: Aus bautechnischen Gründen kann die Gehäusestellung bei Ventilatoren der Serie 451÷501 nur mit einen Winkel von 30 anstatt 45 verändert werden Gehäusestellungen mit einem Winkel von 45 sind bei der Bestellung deutlich anzugeben.

N.B.: por razones de fabricación, los ventiladores de dimensiones 451÷501 siguen una orientación con ángulos de 30° en vez de 45°. En caso de que se necesiten 45°, se ruega especificarlo en el momento del pedido.

Classe 2
Classe 2
Class 2
Klasse 2
Clase 2

PD^2 / GD^2 = 2,9 kgm^2

Peso / Weight / Poids / Gewicht / Peso: kg 131

Supporto / Housing / Support / Lagerung / Soporte: 45 AL 42, 45 B 42

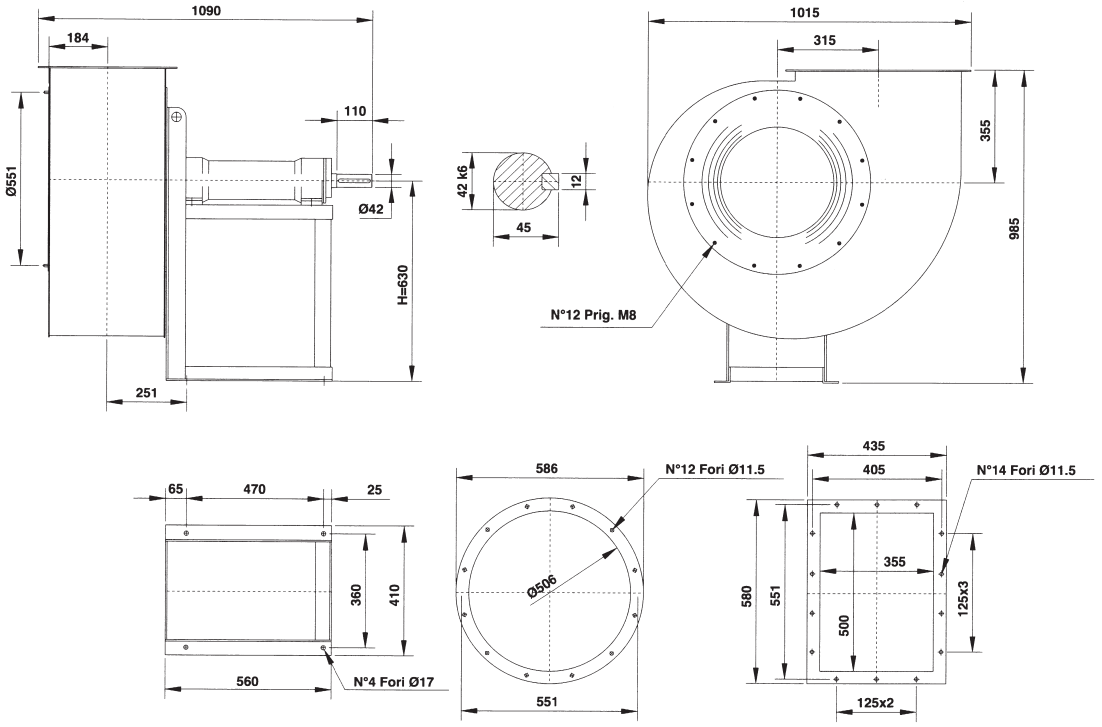

Il ventilatore è orientabile
The fan is revolvable
Le ventilateur est orientable
Ventilatorgehäuse ist drehbar
El ventilador es orientable

Orientamenti norme UNI ISO 13349 (viste lato trasmissione)
UNI ISO 13349 rules orientations (trasmission side)
Orientations normes UNI ISO 13349 (vues coté transmission)

Gehäusestellungen nach UNI ISO 13349 Norm von der Antriebsseite aus gesehen
Orientaciónes normas UNI ISO 13349 (vistas desde el lado de transmisión)

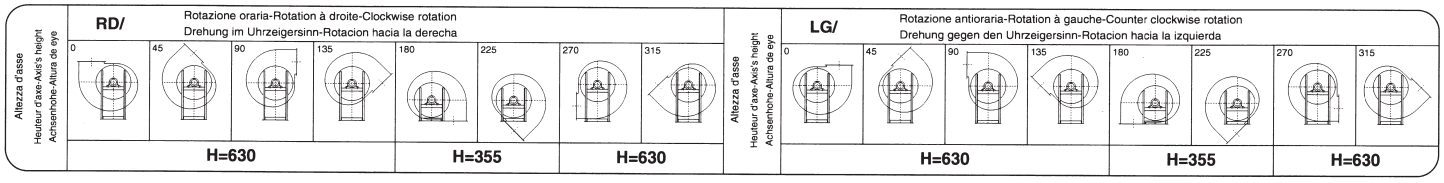

serie
series
série
serie
serie

BPRc 561

CARATTERISTICHE
SPECIFICATIONS
CARACTÉRISTIQUES
EIGENSCHAFTEN
CARACTERISTÍCAS

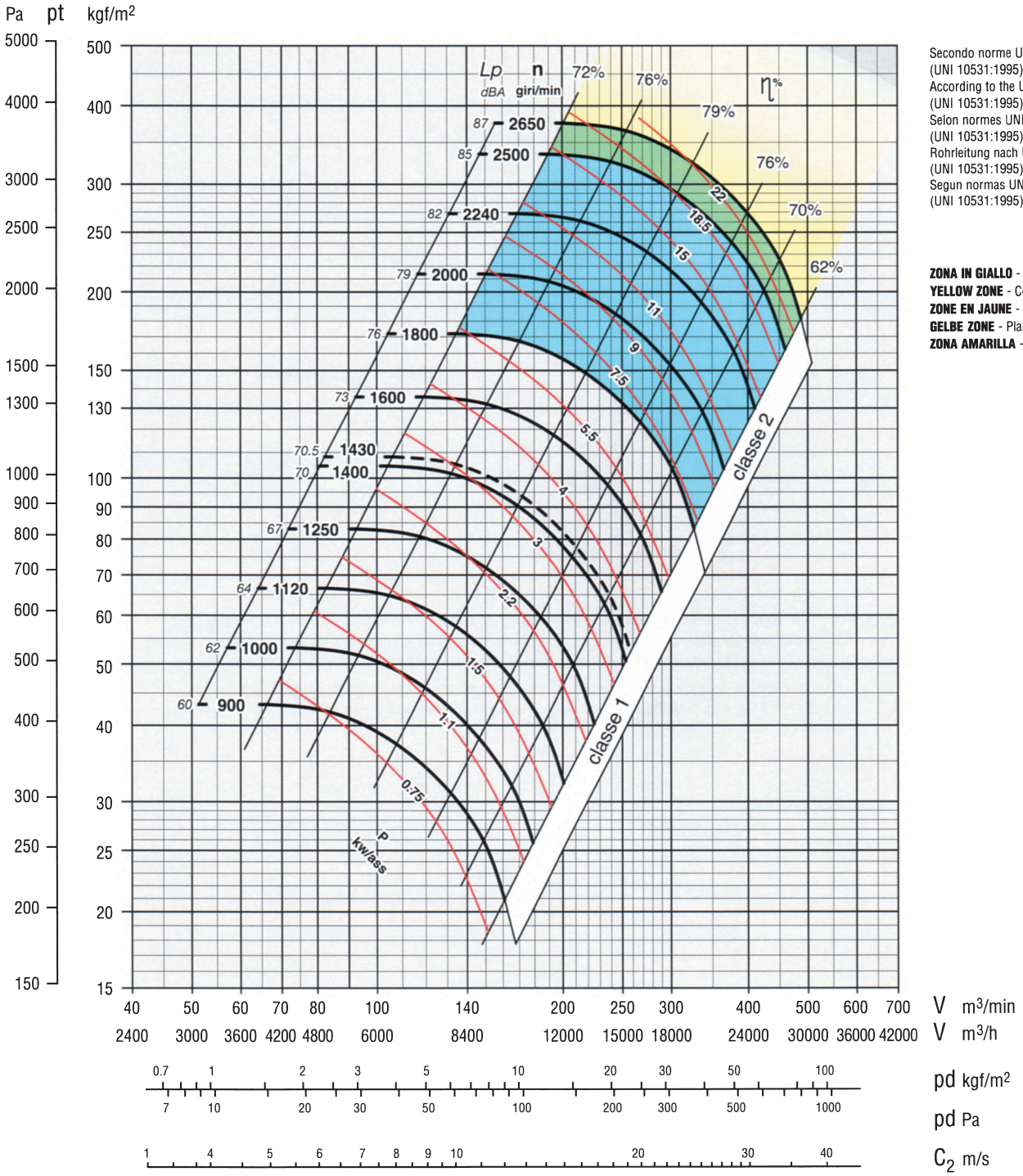

Secondo norme UNI EN ISO 5801:2009
(UNI 10531:1995)
According to the UNI EN ISO 5801:2009
(UNI 10531:1995)
Selon normes UNI EN ISO 5801:2009
(UNI 10531:1995)
Rohrleitung nach UNI EN ISO 5801:2009
(UNI 10531:1995)
Segun normas UNI EN ISO 5801:2009
(UNI 10531:1995)

ZONA IN GIALLO - Consultare ufficio tecnico
YELLOW ZONE - Consult technical office
ZONE EN JAUNE - Consulter le bureau technique
GELBE ZONE - Planungsbüro konsultieren
ZONA AMARILLA - Consultar la oficina técnica

Classe 1
Classe 1
Class 1
Klasse 1
Clase 1

Giri massimi ammissibili:
Maximum admissible rounds:
Tours maxima admissibles:
Höchste zulässige Drehzahl:
Revoluciones màximas admisible
<100°C = 1800 giri/min.
100÷200°C = 1600 giri/min.
200÷350°C = 1400 giri/min.

Classe 2
Classe 2
Class 2
Klasse 2
Clase 2

Giri massimi ammissibili:
Maximum admissible rounds:
Tours maxima admissibles:
Höchste zulässige Drehzahl:
Revoluciones màximas admisible
<100°C = 2700 giri/min.
100÷200°C = 2400 giri/min.
200÷350°C = 2150 giri/min.

Tolleranza sulla rumorosità + 3 dBA
Noise level tolerance + 3 dBA
Tolérance sur niveau sonore + 3 dBA
Toleranz Schallpegel + 3 dBA
Tolerancia sobre la intensidad acústica + 3 dBA

KW assorbiti ventilatore tolleranza ± 3%
KW consumed fan tolerance ± 3%
Tolèrance su Pabs kW ± 3%
Toleranz der Wellenleistung ± 3%
KW absorbidos por el ventilador tolerancia ± 3%

BPRc 561

DIMENSIONI D'INGOMBRO in mm
OVERALL DIMENSIONS in mm
DIMENSIONS D'ENCOMBREMENT en mm
MASSE in mm
DIMENSIONES EXTERNAS en mm

Classe 1
Classe 1
Class 1
Klasse 1
Clase 1

PD^2 / GD^2 = 3,8 kgm^2

Peso / Weight / Poids / Gewicht / Peso: kg 154

Supporto / Housing / Support / Lagerung / Soporte: 35 AL 28, 35 B 28

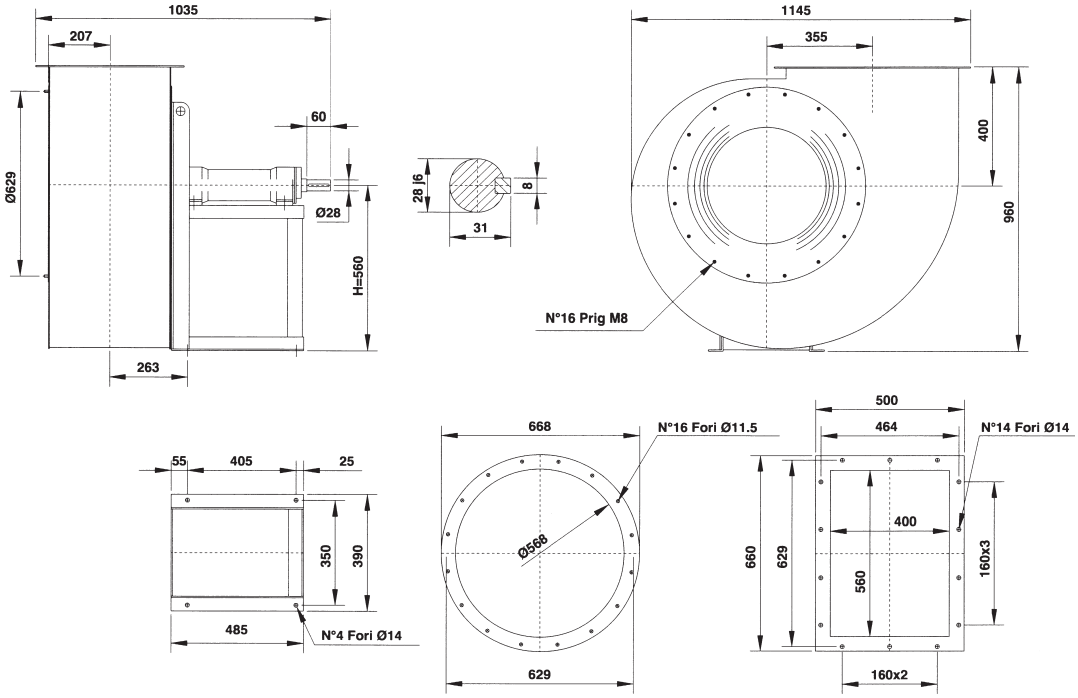

Classe 2
Classe 2
Class 2
Klasse 2
Clase 2

PD^2 / GD^2 = 4,2 kgm^2

Peso / Weight / Poids / Gewicht / Peso: kg 169

Supporto / Housing / Support / Lagerung / Soporte: 45 AL 42, 45 B 42

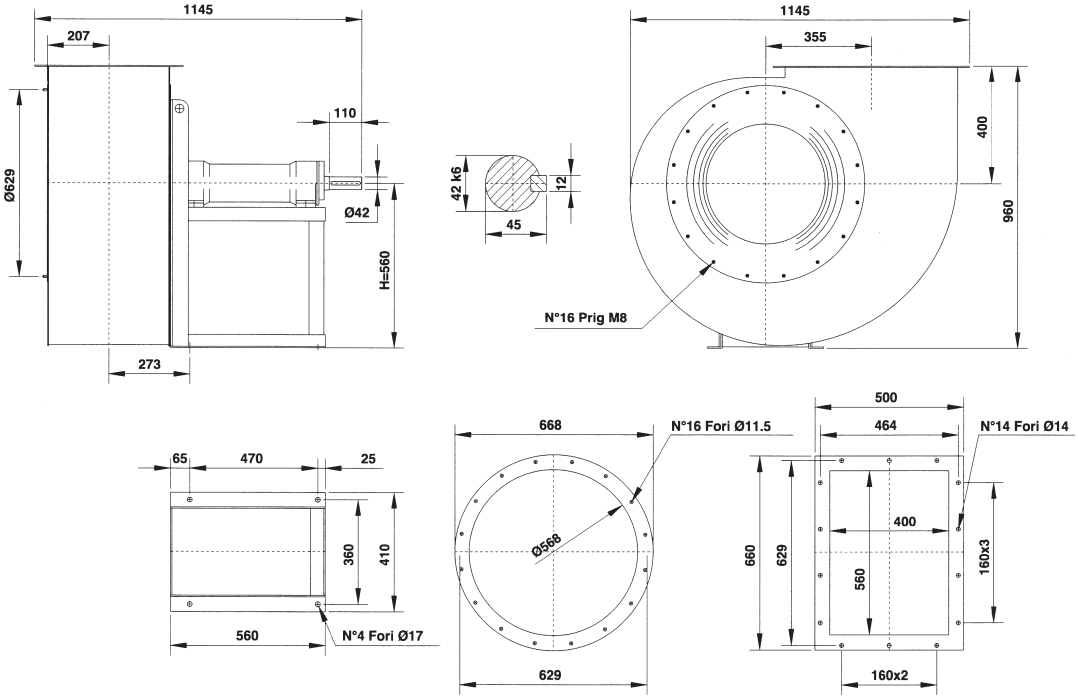

Il ventilatore è orientabile
The fan is revolvable
Le ventilateur est orientable
Ventilatorgehäuse ist drehbar
El ventilador es orientable

Orientamenti norme UNI ISO 13349 (viste lato trasmissione)
UNI ISO 13349 rules orientations (trasmission side)
Orientations normes UNI ISO 13349 (vues coté transmission)

Gehäusestellungen nach UNI ISO 13349 Norm von der Antriebsseite aus gesehen
Orientaciónes normas UNI ISO 13349 (vistas desde el lado de transmisión)

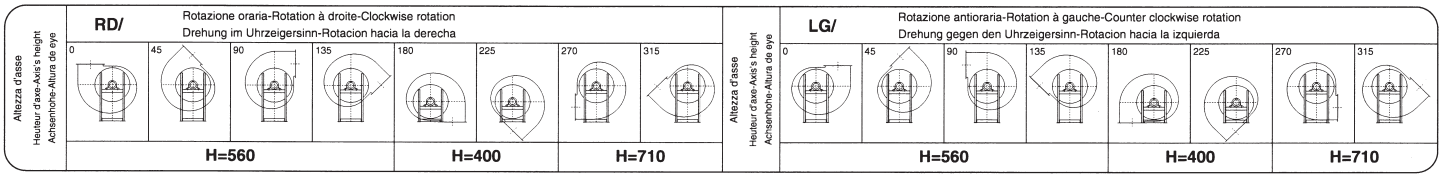

serie
series
série
serie
serie

BPRc 631

CARATTERISTICHE
SPECIFICATIONS
CARACTÉRISTIQUES
EIGENSCHAFTEN
CARACTERISTÍCAS

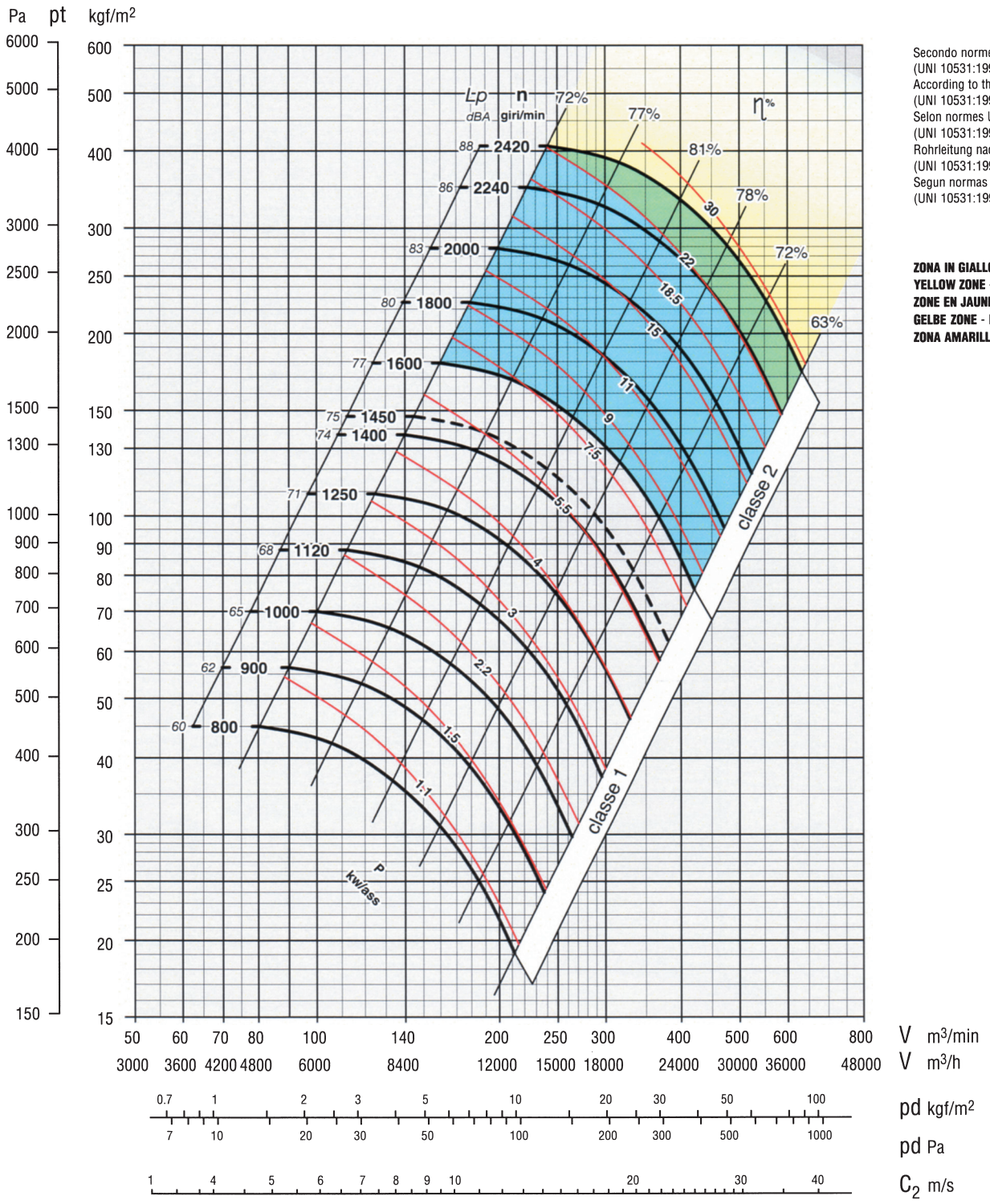

Secondo norme UNI EN ISO 5801:2009
(UNI 10531:1995)
According to the UNI EN ISO 5801:2009
(UNI 10531:1995)
Selon normes UNI EN ISO 5801:2009
(UNI 10531:1995)
Rohrleitung nach UNI EN ISO 5801:2009
(UNI 10531:1995)
Segun normas UNI EN ISO 5801:2009
(UNI 10531:1995)

ZONA IN GIALLO - Consultare ufficio tecnico
YELLOW ZONE - Consult technical office
ZONE EN JAUNE - Consulter le bureau technique
GELBE ZONE - Planungsbüro konsultieren
ZONA AMARILLA - Consultar la oficina técnica

Classe 1
Classe 1
Class 1
Klasse 1
Clase 1

Giri massimi ammissibili:
Maximum admissible rounds:
Tours maxima admissibles:
Höchste zulässige Drehzahl:
Revoluciones màximas admisible
<100°C = 1600 giri/min.
100÷200°C = 1400 giri/min.
200÷350°C = 1250 giri/min.

Classe 2
Classe 2
Class 2
Klasse 2
Clase 2

Giri massimi ammissibili:
Maximum admissible rounds:
Tours maxima admissibles:
Höchste zulässige Drehzahl:
Revoluciones màximas admisible
<100°C = 2350 giri/min.
100÷200°C = 2150 giri/min.
200÷350°C = 1950 giri/min.

Tolleranza sulla rumorosità + 3 dBA
Noise level tolerance + 3 dBA
Tolérance sur niveau sonore + 3 dBA
Toleranz Schallpegel + 3 dBA
Tolerancia sobre la intensidad acústica + 3 dBA

KW assorbiti ventilatore tolleranza ± 3%
KW consumed fan tolerance ± 3%
Tolèrance su Pabs kW ± 3%
Toleranz der Wellenleistung ± 3%
KW absorbidos por el ventilador tolerancia ± 3%

BPRc 631

DIMENSIONI D'INGOMBRO in mm
OVERALL DIMENSIONS in mm
DIMENSIONS D'ENCOMBREMENT en mm
MASSE in mm
DIMENSIONES EXTERNAS en mm

Classe 1
Classe 1
Class 1
Klasse 1
Clase 1

PD^2 / GD^2 = 6,2 kgm^2

Peso / Weight / Poids / Gewicht / Peso: kg 200

Supporto / Housing / Support / Lagerung / Soporte: 45 AL 42, 45 B 42

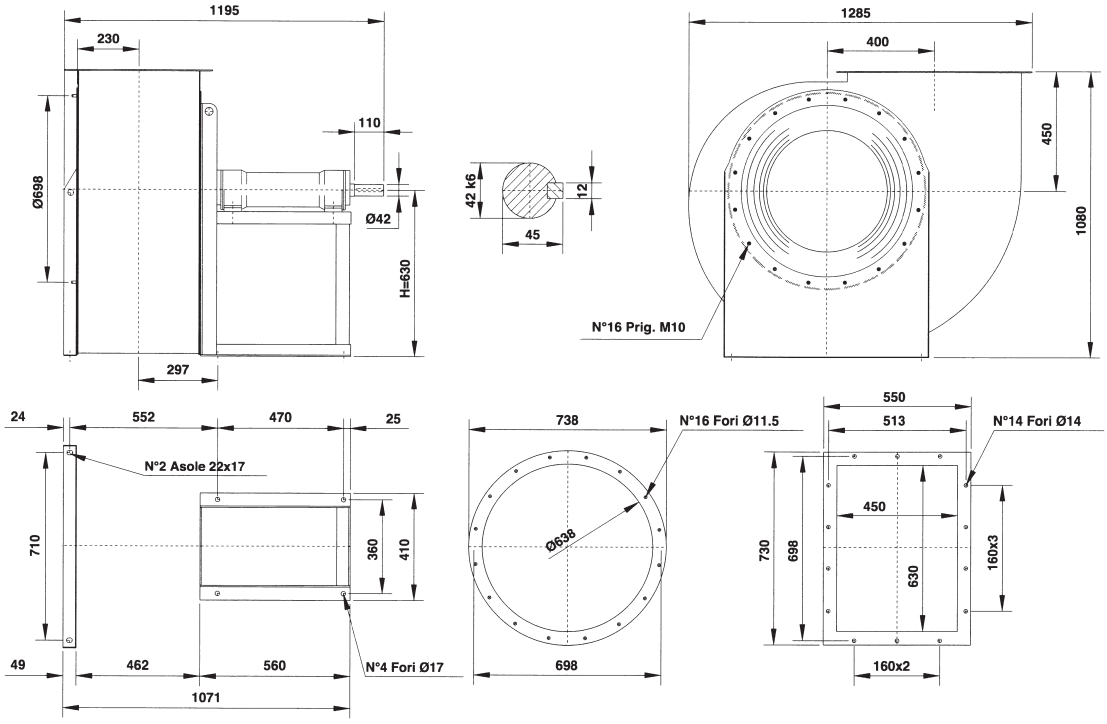

Classe 2
Classe 2
Class 2
Klasse 2
Clase 2

PD^2 / GD^2 = 6,8 kgm^2

Peso / Weight / Poids / Gewicht / Peso: kg 212

Supporto / Housing / Support / Lagerung / Soporte: 50 AL 48, 50 B 48

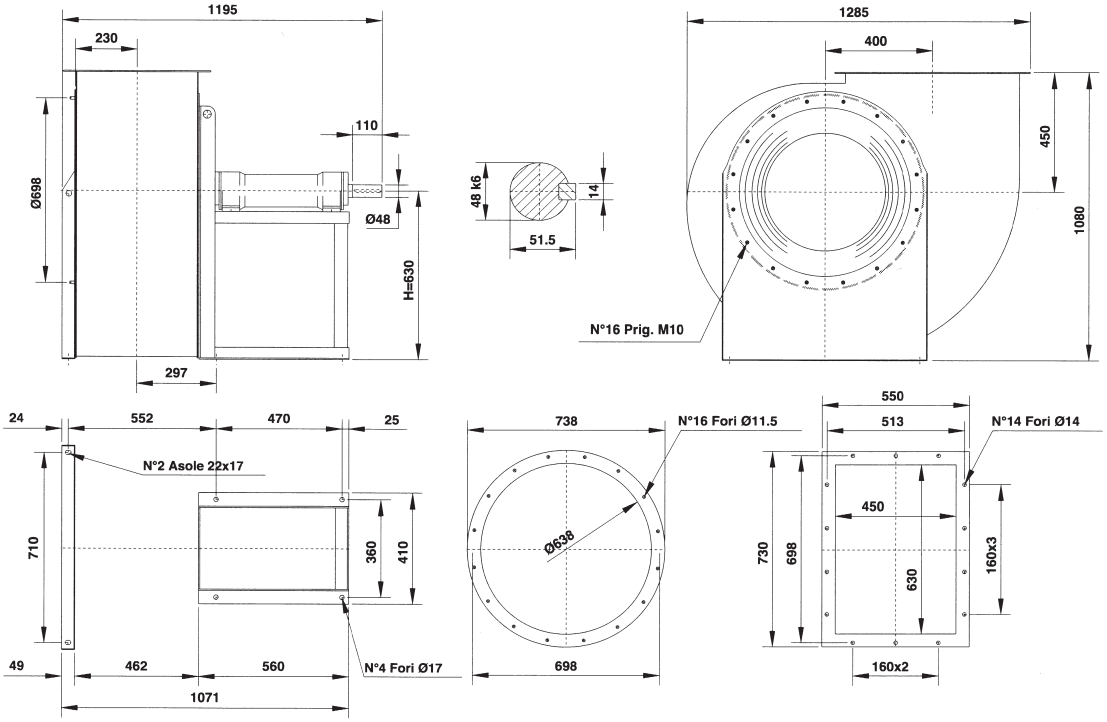

Il ventilatore è orientabile
The fan is revolvable
Le ventilateur est orientable
Ventilatorgehäuse ist drehbar
El ventilador es orientable

Orientamenti norme UNI ISO 13349 (viste lato trasmissione)
UNI ISO 13349 rules orientations (trasmission side)
Orientations normes UNI ISO 13349 (vues coté transmission)

Gehäusestellungen nach UNI ISO 13349 Norm von der Antriebsseite aus gesehen
Orientaciónes normas UNI ISO 13349 (vistas desde el lado de transmisión)

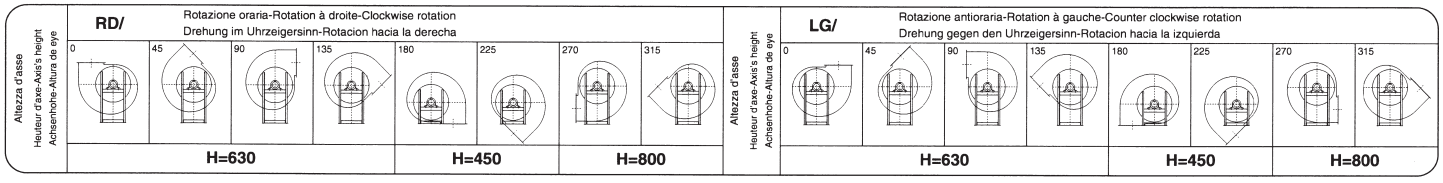

serie
series
série
serie
serie

BPRc 711

CARATTERISTICHE
SPECIFICATIONS
CARACTÉRISTIQUES
EIGENSCHAFTEN
CARACTERISTÍCAS

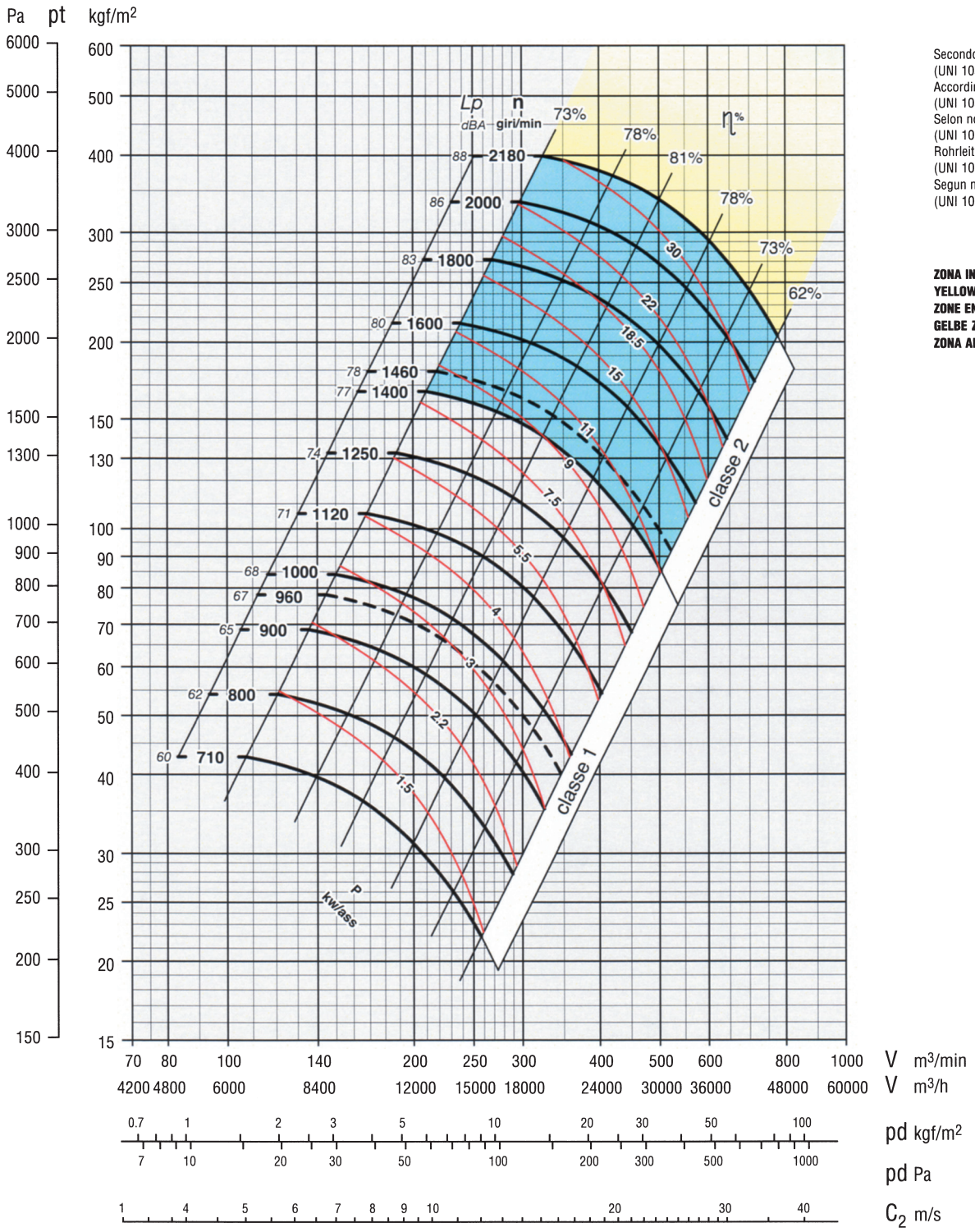

Secondo norme UNI EN ISO 5801:2009
(UNI 10531:1995)
According to the UNI EN ISO 5801:2009
(UNI 10531:1995)
Selon normes UNI EN ISO 5801:2009
(UNI 10531:1995)
Rohrleitung nach UNI EN ISO 5801:2009
(UNI 10531:1995)
Segun normas UNI EN ISO 5801:2009
(UNI 10531:1995)

ZONA IN GIALLO - Consultare ufficio tecnico
YELLOW ZONE - Consult technical office
ZONE EN JAUNE - Consulter le bureau technique
GELBE ZONE - Planungsbüro konsultieren
ZONA AMARILLA - Consultar la oficina técnica

Classe 1
Classe 1
Class 1
Klasse 1
Clase 1

Giri massimi ammissibili:
Maximum admissible rounds:
Tours maxima admissibles:
Höchste zulässige Drehzahl:
Revoluciones màximas admisible
<100°C = 1400 giri/min.
100÷200°C = 1250 giri/min.
200÷350°C = 1120 giri/min.

Classe 2
Classe 2
Class 2
Klasse 2
Clase 2

Giri massimi ammissibili:
Maximum admissible rounds:
Tours maxima admissibles:
Höchste zulässige Drehzahl:
Revoluciones màximas admisible
<100°C = 2180 giri/min.
100÷200°C = 1950 giri/min.
200÷350°C = 1750 giri/min.

Tolleranza sulla rumorosità + 3 dBA
Noise level tolerance + 3 dBA
Tolérance sur niveau sonore + 3 dBA
Toleranz Schallpegel + 3 dBA
Tolerancia sobre la intensidad acústica + 3 dBA

KW assorbiti ventilatore tolleranza ± 3%
KW consumed fan tolerance ± 3%
Tolèrance su Pabs kW ± 3%
Toleranz der Wellenleistung ± 3%
KW absorbidos por el ventilador tolerancia ± 3%

CARATTERISTICHE
SPECIFICATIONS
CARACTÉRISTIQUES
EIGENSCHAFTEN
CARACTERISTÍCAS

serie
series
série
serie
serie

BPRc 711

DIMENSIONI D'INGOMBRO in mm
OVERALL DIMENSIONS in mm
DIMENSIONS D'ENCOMBREMENT en mm
MASSE in mm
DIMENSIONES EXTERNAS en mm

Classe 1
Classe 1
Class 1
Klasse 1
Clase 1

PD^2 / GD^2 = 11,2 kgm^2

Peso
Weight
Poids kg 265
Gewicht
Peso

Supporto
Housing
Support 45 AL 42
Lagerung 45 B 42
Soporte

(...) Ventilatore con ventolina di raffreddamento
Fan with cooling fan
Ventilateur avec helice de refroidissement
Ventilator mit kleinem kühlflügel
Ventilador con hélice de refrigeración

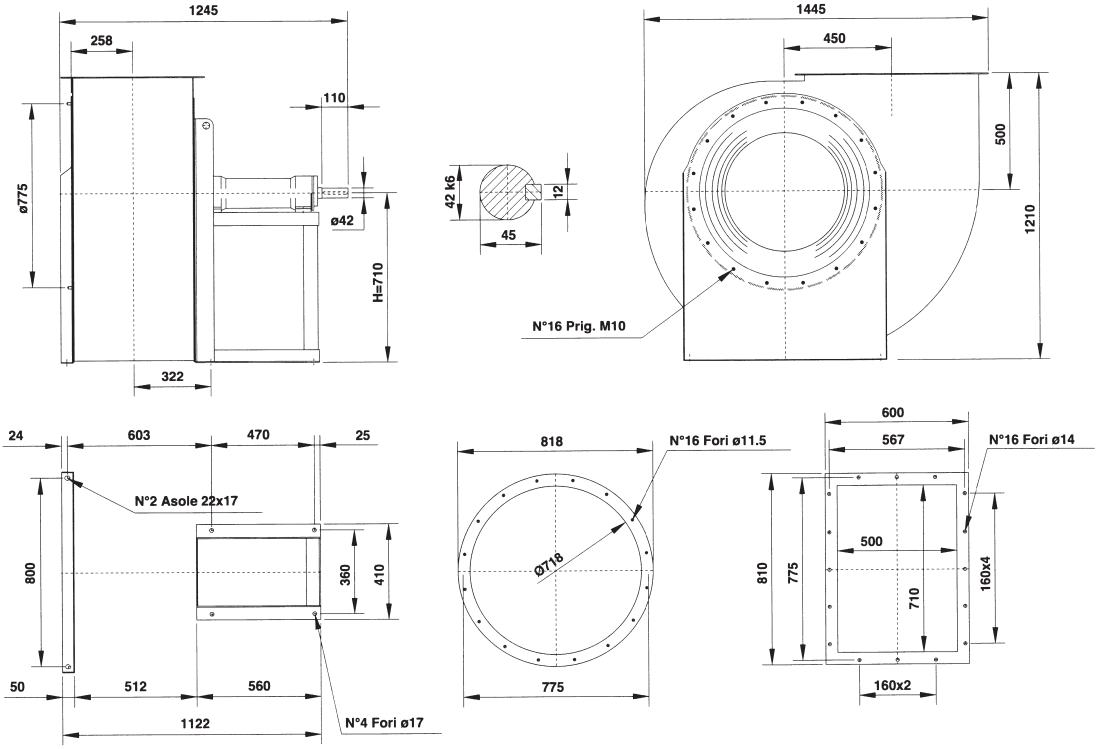

Classe 2
Classe 2
Class 2
Klasse 2
Clase 2

PD^2 / GD^2 = 11,9 kgm^2

Peso
Weight
Poids kg 282
Gewicht
Peso

Supporto
Housing
Support 50 ALR 48
Lagerung 50 BR 48
Soporte

Il ventilatore è orientabile
The fan is revolvable
Le ventilateur est orientable
Ventilatorgehäuse ist drehbar
El ventilador es orientable

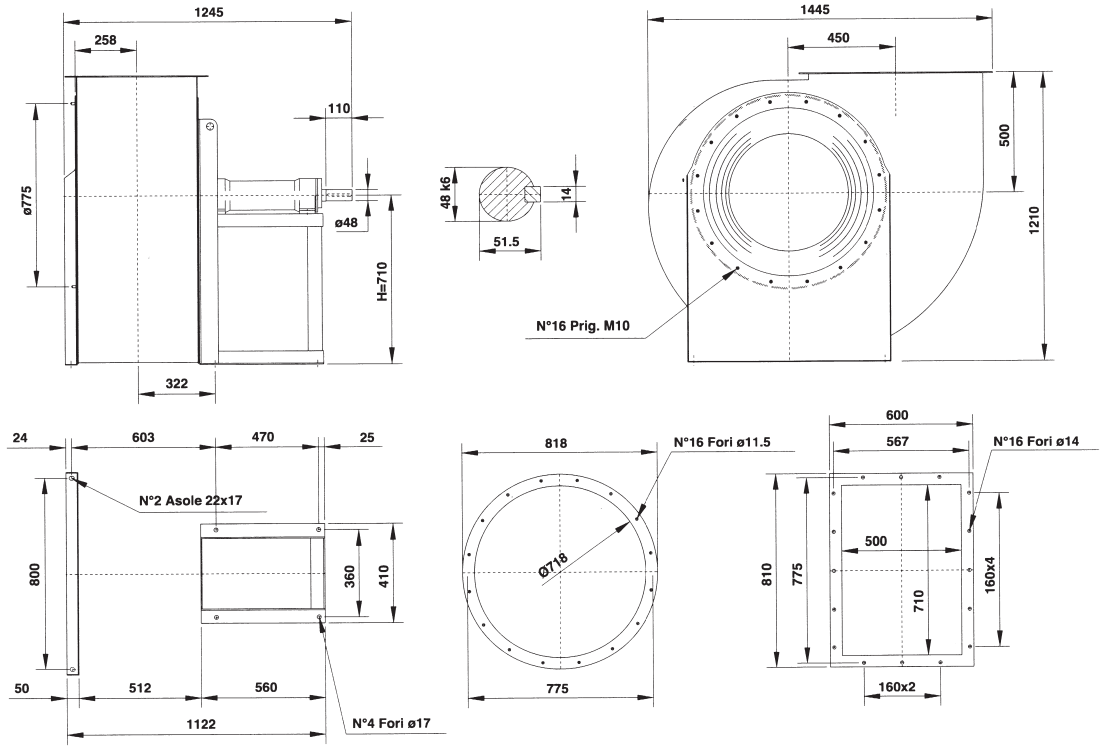

Orientamenti norme UNI ISO 13349 (viste lato trasmissione)
UNI ISO 13349 rules orientations (trasmission side)
Orientations normes UNI ISO 13349 (vues coté transmission)

Gehäusestellungen nach UNI ISO 13349 Norm von der Antriebsseite aus gesehen
Orientaciónes normas UNI ISO 13349 (vistas desde el lado de transmisión)

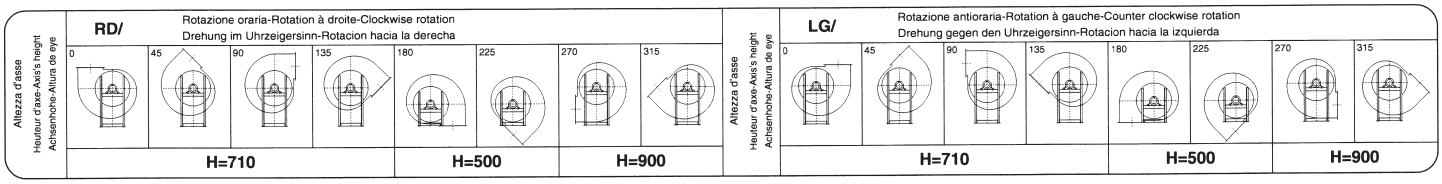

BPRc 801

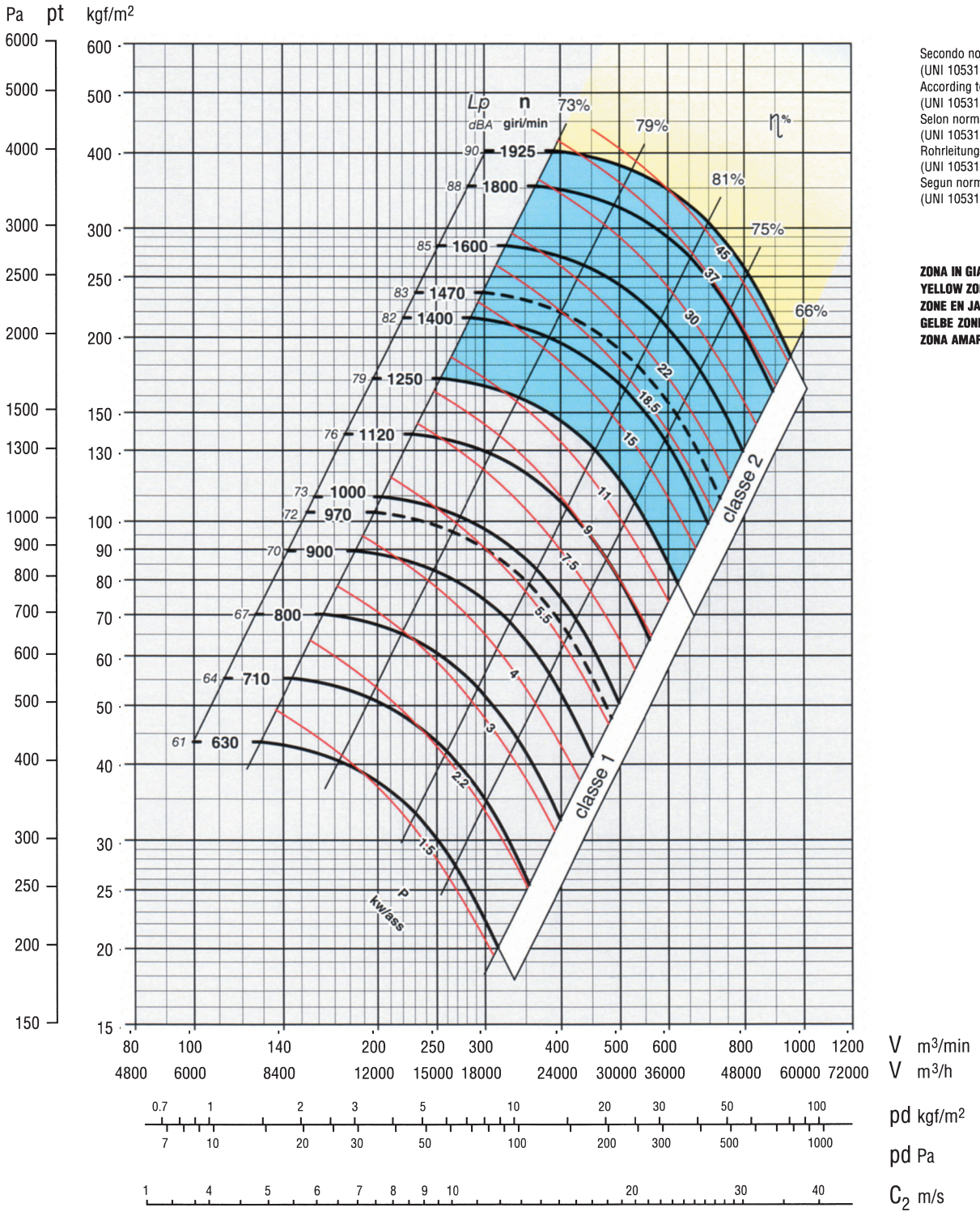

Secondo norme UNI EN ISO 5801:2009
(UNI 10531:1995)
According to the UNI EN ISO 5801:2009
(UNI 10531:1995)
Selon normes UNI EN ISO 5801:2009
(UNI 10531:1995)
Rohrleitung nach UNI EN ISO 5801:2009
(UNI 10531:1995)
Segun normas UNI EN ISO 5801:2009
(UNI 10531:1995)

ZONA IN GIALLO - Consultare ufficio tecnico
YELLOW ZONE - Consult technical office
ZONE EN JAUNE - Consulter le bureau technique
GELBE ZONE - Planungsbüro konsultieren
ZONA AMARILLA - Consultar la oficina técnica

Classe 1
Classe 1
Class 1
Klasse 1
Clase 1

Giri massimi ammissibili:
Maximum admissible rounds:
Tours maxima admissibles:
Höchste zulässige Drehzahl:
Revoluciones màximas admisible
<100°C = 1250 giri/min.
100÷200°C = 1120 giri/min.
200÷350°C = 1000 giri/min.

Classe 2
Classe 2
Class 2
Klasse 2
Clase 2

Giri massimi ammissibili:
Maximum admissible rounds:
Tours maxima admissibles:
Höchste zulässige Drehzahl:
Revoluciones màximas admisible
<100°C = 1925 giri/min.
100÷200°C = 1750 giri/min.
200÷350°C = 1550 giri/min.

Tolleranza sulla rumorosità + 3 dBA
Noise level tolerance + 3 dBA
Tolérance sur niveau sonore + 3 dBA
Toleranz Schallpegel + 3 dBA
Tolerancia sobre la intensidad acústica + 3 dBA

KW assorbiti ventilatore tolleranza ± 3%
KW consumed fan tolerance ± 3%
Tolèrance su Pabs kW ± 3%
Toleranz der Wellenleistung ± 3%
KW absorbidos por el ventilador tolerancia ± 3%

BPRc 801

DIMENSIONI D'INGOMBRO in mm
OVERALL DIMENSIONS in mm
DIMENSIONS D'ENCOMBREMENT en mm
MASSE in mm
DIMENSIONES EXTERNAS en mm

Classe 1
Classe 1
Class 1
Klasse 1
Clase 1

PD^2 / GD^2 = 20,6 kgm^2

Peso
Weight
Poids kg 355
Gewicht
Peso

Supporto
Housing
Support 55 AL 48
Lagerung 55 B 48
Soporte

(...) Ventilatore con ventolina di raffreddamento
Fan with cooling fan
Ventilateur avec helice de refroidissement
Ventilator mit kleinem kühlflügel
Ventilador con hélice de refrigeración

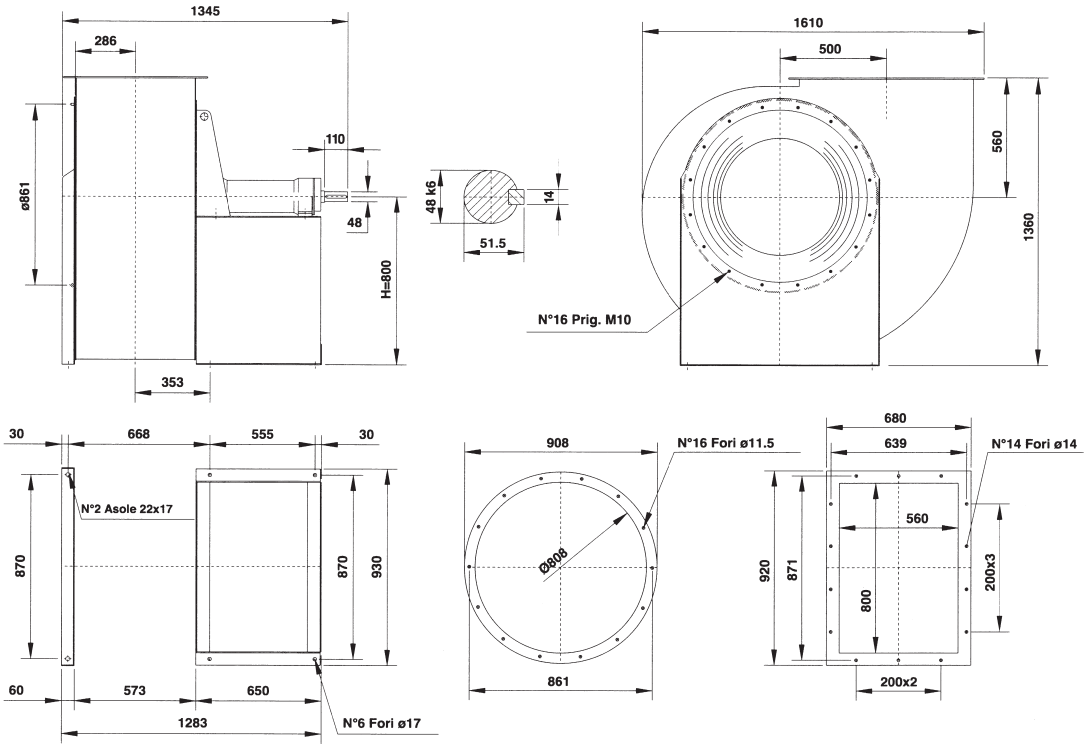

Classe 2
Classe 2
Class 2
Klasse 2
Clase 2

PD^2 / GD^2 = 21,8 kgm^2

Peso
Weight
Poids kg 375
Gewicht
Peso

Supporto
Housing
Support 55 ALR 48
Lagerung 55 BR 48
Soporte

Il ventilatore è orientabile
The fan is revolvable
Le ventilateur est orientable
Ventilatorgehäuse ist drehbar
El ventilador es orientable

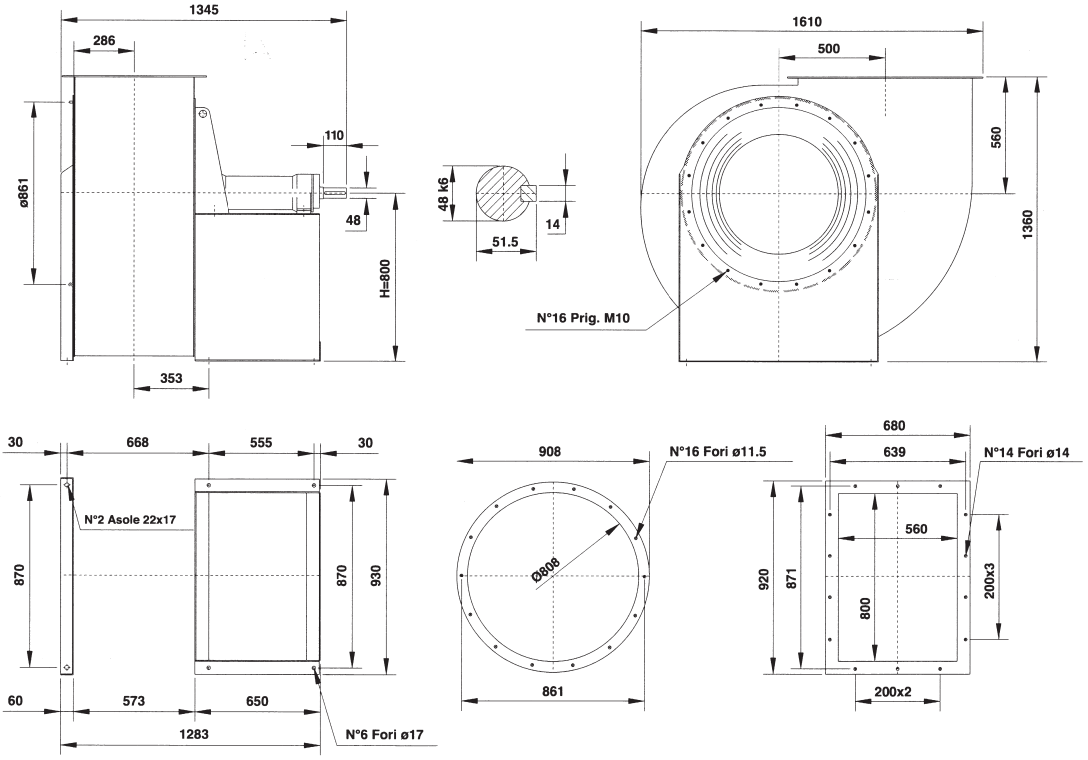

Orientamenti norme UNI ISO 13349 (viste lato trasmissione)
UNI ISO 13349 rules orientations (trasmission side)
Orientations normes UNI ISO 13349 (vues coté transmission)

Gehäusestellungen nach UNI ISO 13349 Norm von der Antriebsseite aus gesehen
Orientaciónes normas UNI ISO 13349 (vistas desde el lado de transmisión)

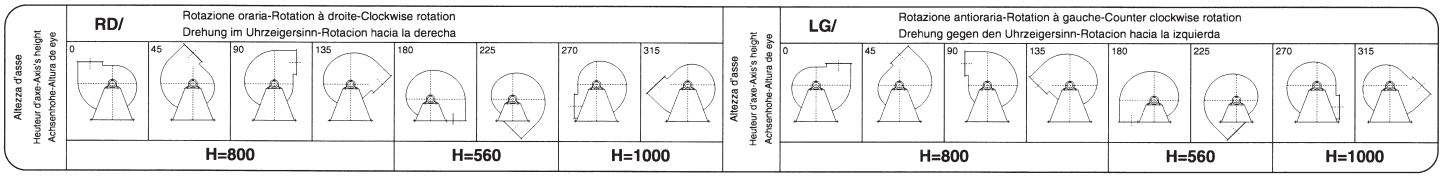

BPRc 901

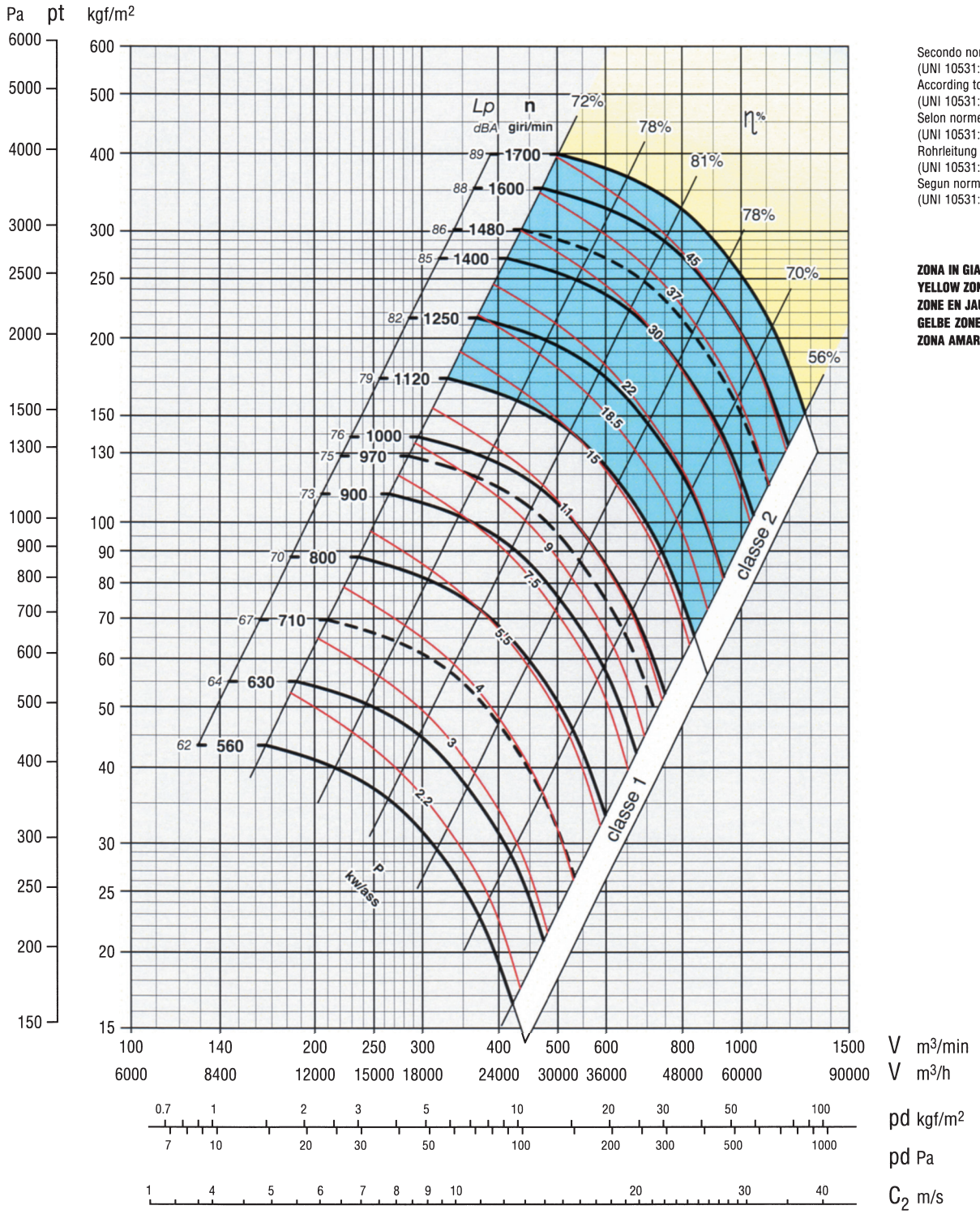

Secondo norme UNI EN ISO 5801:2009
(UNI 10531:1995)
According to the UNI EN ISO 5801:2009
(UNI 10531:1995)
Selon normes UNI EN ISO 5801:2009
(UNI 10531:1995)
Rohrleitung nach UNI EN ISO 5801:2009
(UNI 10531:1995)
Segun normas UNI EN ISO 5801:2009
(UNI 10531:1995)

ZONA IN GIALLO - Consultare ufficio tecnico
YELLOW ZONE - Consult technical office
ZONE EN JAUNE - Consulter le bureau technique
GELBE ZONE - Planungsbüro konsultieren
ZONA AMARILLA - Consultar la oficina técnica

Classe	**1**	**Classe**	**2**	Tolleranza sulla rumorosità + 3 dBA
Classe	**1**	**Classe**	**2**	Noise level tolerance + 3 dBA
Class	**1**	**Class**	**2**	Tolérance sur niveau sonore + 3 dBA
Klasse	**1**	**Klasse**	**2**	Toleranz Schallpegel + 3 dBA
Clase	**1**	**Clase**	**2**	Tolerancia sobre la intensidad acústica + 3 dBA

Giri massimi ammissibili:
Maximum admissible rounds:
Tours maxima admissibles:
Höchste zulässige Drehzahl:
Revoluciones màximas admisible
<100°C = 1120 giri/min.
100÷200°C = 1000 giri/min.
200÷350°C = 900 giri/min.

Giri massimi ammissibili:
Maximum admissible rounds:
Tours maxima admissibles:
Höchste zulässige Drehzahl:
Revoluciones màximas admisible
<100°C = 1700 giri/min.
100÷200°C = 1550 giri/min.
200÷350°C = 1350 giri/min.

KW assorbiti ventilatore tolleranza ± 3%
KW consumed fan tolerance ± 3%
Tolèrance su Pabs kW ± 3%
Toleranz der Wellenleistung ± 3%
KW absorbidos por el ventilador tolerancia ± 3%

BPRc 901

DIMENSIONI D'INGOMBRO in mm
OVERALL DIMENSIONS in mm
DIMENSIONS D'ENCOMBREMENT en mm
MASSE in mm
DIMENSIONES EXTERNAS en mm

Classe 1
Classe 1
Class 1
Klasse 1
Clase 1

PD^2 / GD^2 = 43,4 kgm^2

Peso
Weight
Poids kg 455
Gewicht
Peso

Supporto
Housing
Support 55 A/B 48
Lagerung
Soporte

(...) Ventilatore con ventolina di raffreddamento
Fan with cooling fan
Ventilateur avec helice de refroidissement
Ventilator mit kleinem kühlflügel
Ventilador con hélice de refrigeración

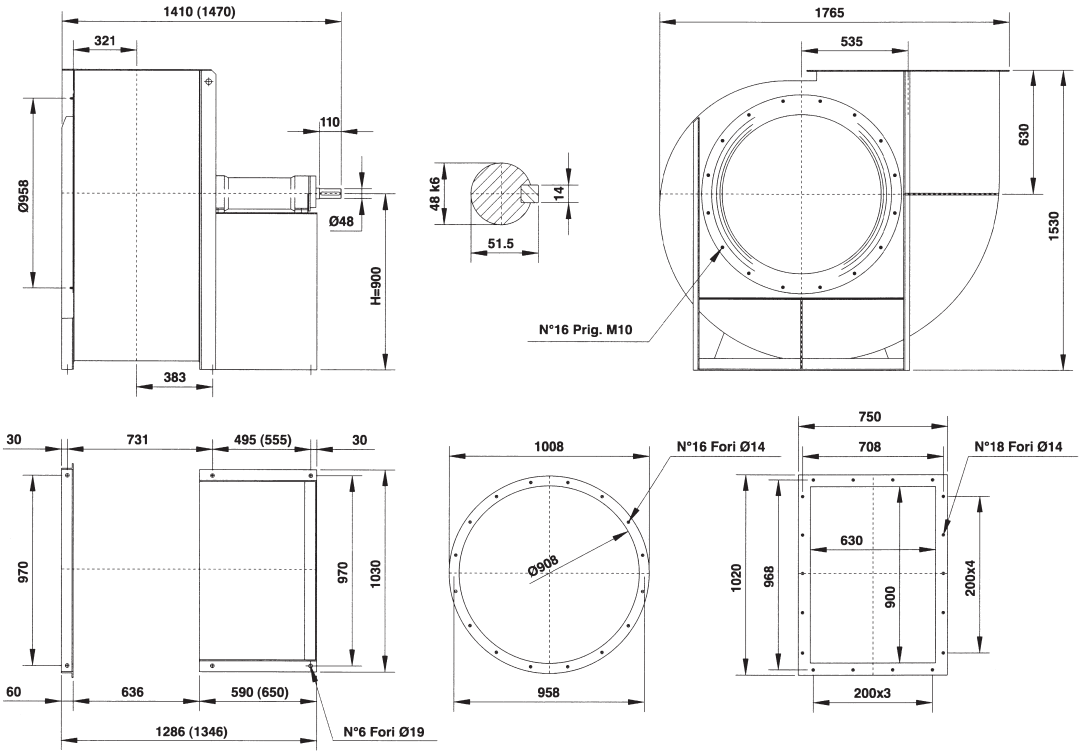

Classe 2
Classe 2
Class 2
Klasse 2
Clase 2

PD^2 / GD^2 = 45 kgm^2

Peso
Weight
Poids kg 475
Gewicht
Peso

Supporto
Housing
Support 60 AR 55
60 BR 55
Lagerung
Soporte

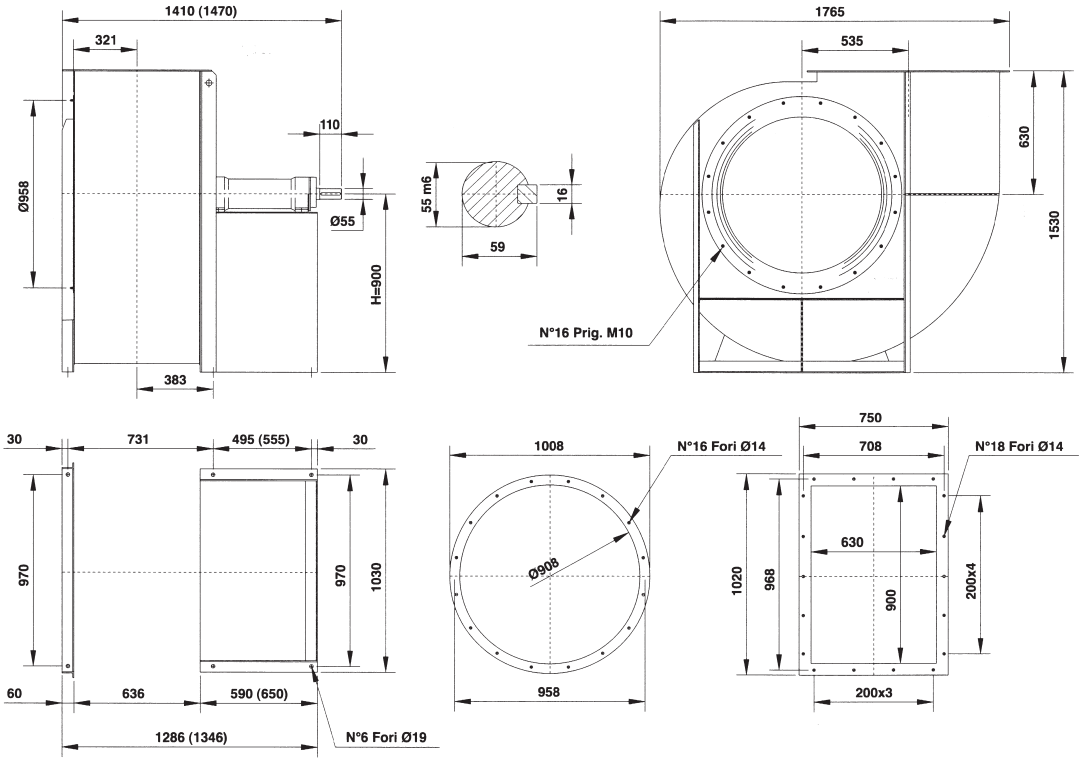

Il ventilatore non è orientabile
The fan is not revolvable
Le ventilateur n'est pas orientable
Ventilatorgehäuse ist nicht drehbar
El ventilador no es orientable

Orientamenti norme UNI ISO 13349 (viste lato trasmissione)
UNI ISO 13349 rules orientations (trasmission side)
Orientations normes UNI ISO 13349 (vues coté transmission)

Gehäusestellungen nach UNI ISO 13349 Norm von der Antriebsseite aus gesehen
Orientaciónes normas UNI ISO 13349 (vistas desde el lado de transmisión)

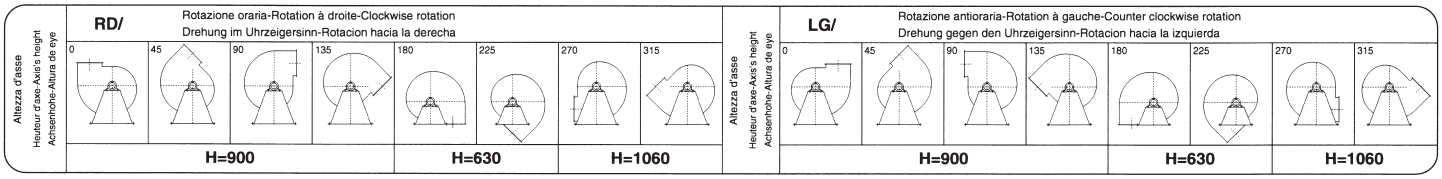

serie
series
série
serie
serie

BPRc 1001

CARATTERISTICHE
SPECIFICATIONS
CARACTÉRISTIQUES
EIGENSCHAFTEN
CARACTERISTÍCAS

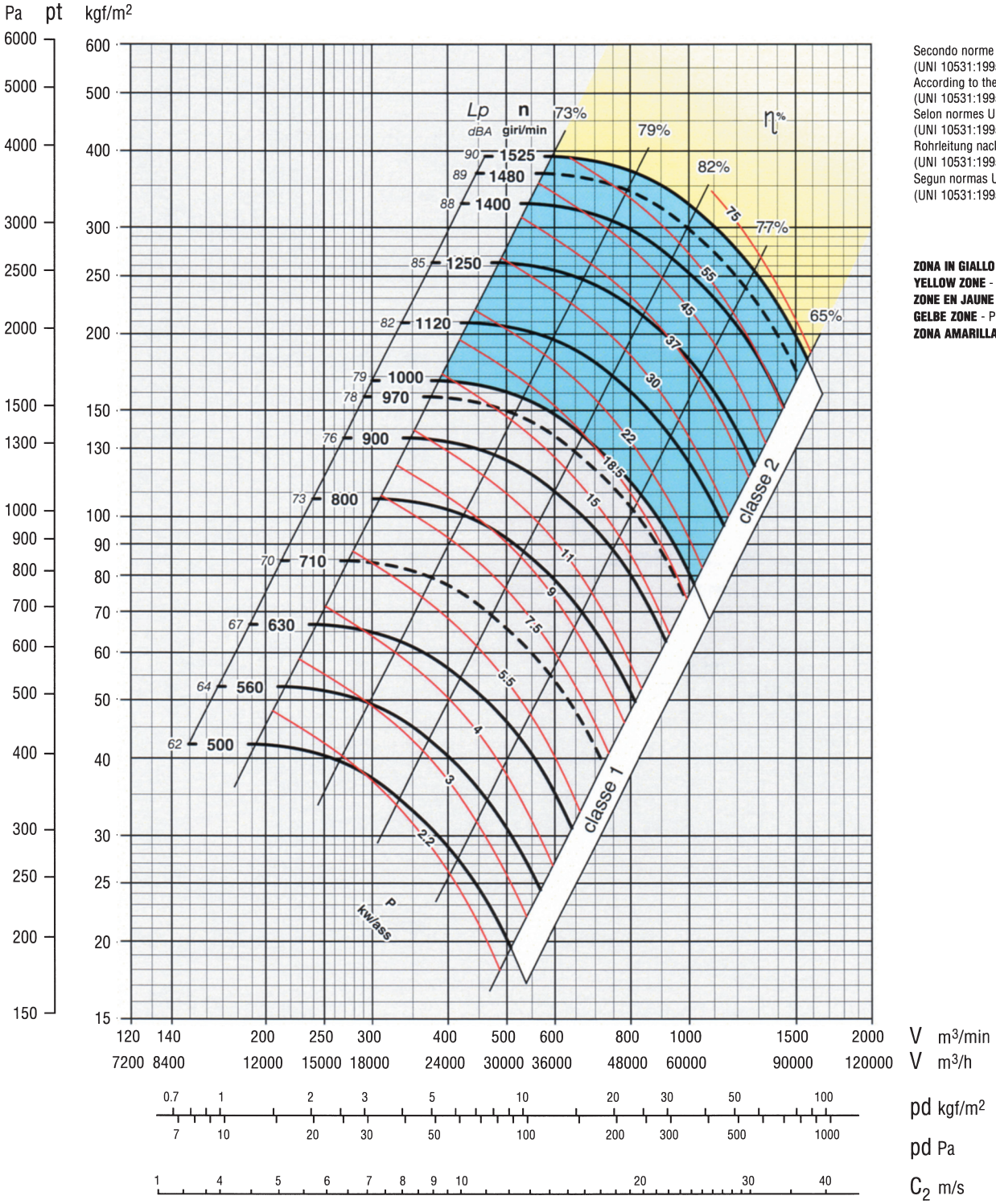

Secondo norme UNI EN ISO 5801:2009
(UNI 10531:1995)
According to the UNI EN ISO 5801:2009
(UNI 10531:1995)
Selon normes UNI EN ISO 5801:2009
(UNI 10531:1995)
Rohrleitung nach UNI EN ISO 5801:2009
(UNI 10531:1995)
Segun normas UNI EN ISO 5801:2009
(UNI 10531:1995)

ZONA IN GIALLO - Consultare ufficio tecnico
YELLOW ZONE - Consult technical office
ZONE EN JAUNE - Consulter le bureau technique
GELBE ZONE - Planungsbüro konsultieren
ZONA AMARILLA - Consultar la oficina técnica

Classe 1
Classe 1
Class 1
Klasse 1
Clase 1

Giri massimi ammissibili:
Maximum admissible rounds:
Tours maxima admissibles:
Höchste zulässige Drehzahl:
Revoluciones màximas admisible
<100°C = 1000 giri/min.
100÷200°C = 900 giri/min.
200÷350°C = 800 giri/min.

Classe 2
Classe 2
Class 2
Klasse 2
Clase 2

Giri massimi ammissibili:
Maximum admissible rounds:
Tours maxima admissibles:
Höchste zulässige Drehzahl:
Revoluciones màximas admisible
<100°C = 1525 giri/min.
100÷200°C = 1400 giri/min.
200÷350°C = 1200 giri/min.

Tolleranza sulla rumorosità + 3 dBA
Noise level tolerance + 3 dBA
Tolérance sur niveau sonore + 3 dBA
Toleranz Schallpegel + 3 dBA
Tolerancia sobre la intensidad acústica + 3 dBA

KW assorbiti ventilatore tolleranza ± 3%
KW consumed fan tolerance ± 3%
Tolèrance su Pabs kW ± 3%
Toleranz der Wellenleistung ± 3%
KW absorbidos por el ventilador tolerancia ± 3%

serie
series
série
serie
serie

BPRc 1001

DIMENSIONI D'INGOMBRO in mm
OVERALL DIMENSIONS in mm
DIMENSIONS D'ENCOMBREMENT en mm
MASSE in mm
DIMENSIONES EXTERNAS en mm

Classe 1
Classe 1
Class 1
Klasse 1
Clase 1

PD^2 / GD^2 = 72 kgm^2

Peso / Weight / Poids / Gewicht / Peso kg 560

Supporto / Housing / Support / Lagerung / Soporte SNL 515

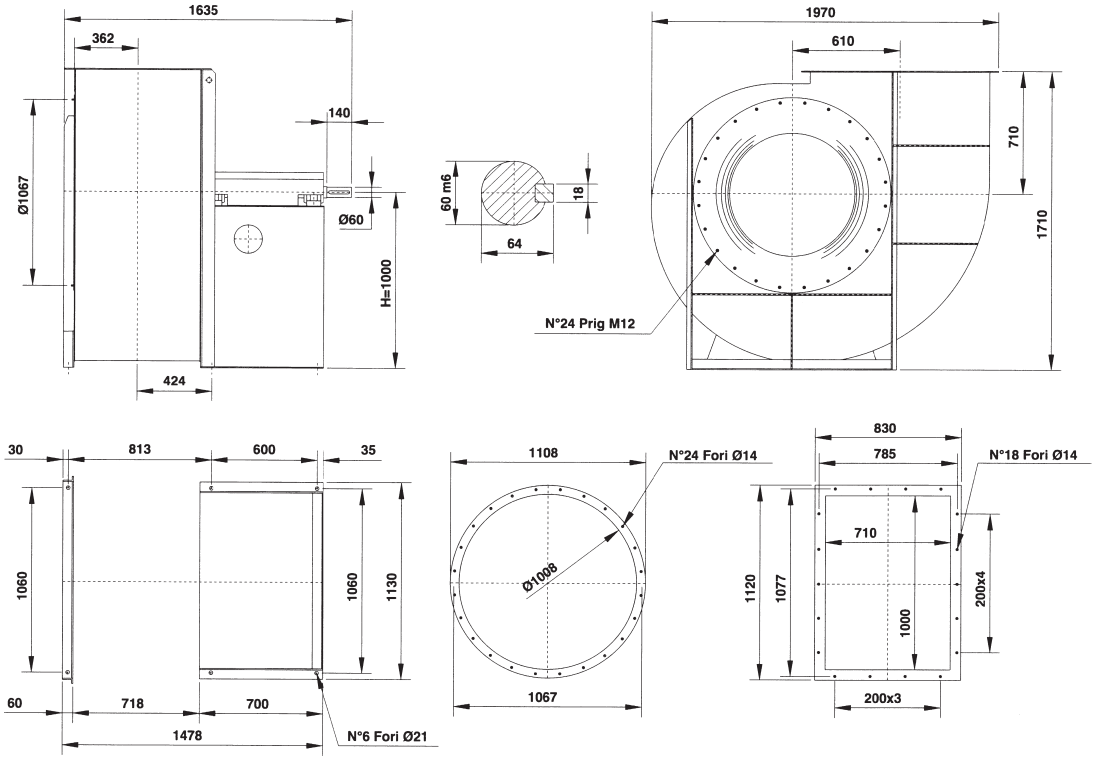

Classe 2
Classe 2
Class 2
Klasse 2
Clase 2

PD^2 / GD^2 = 76,5 kgm^2

Peso / Weight / Poids / Gewicht / Peso kg 632

Supporto / Housing / Support / Lagerung / Soporte SNL 515

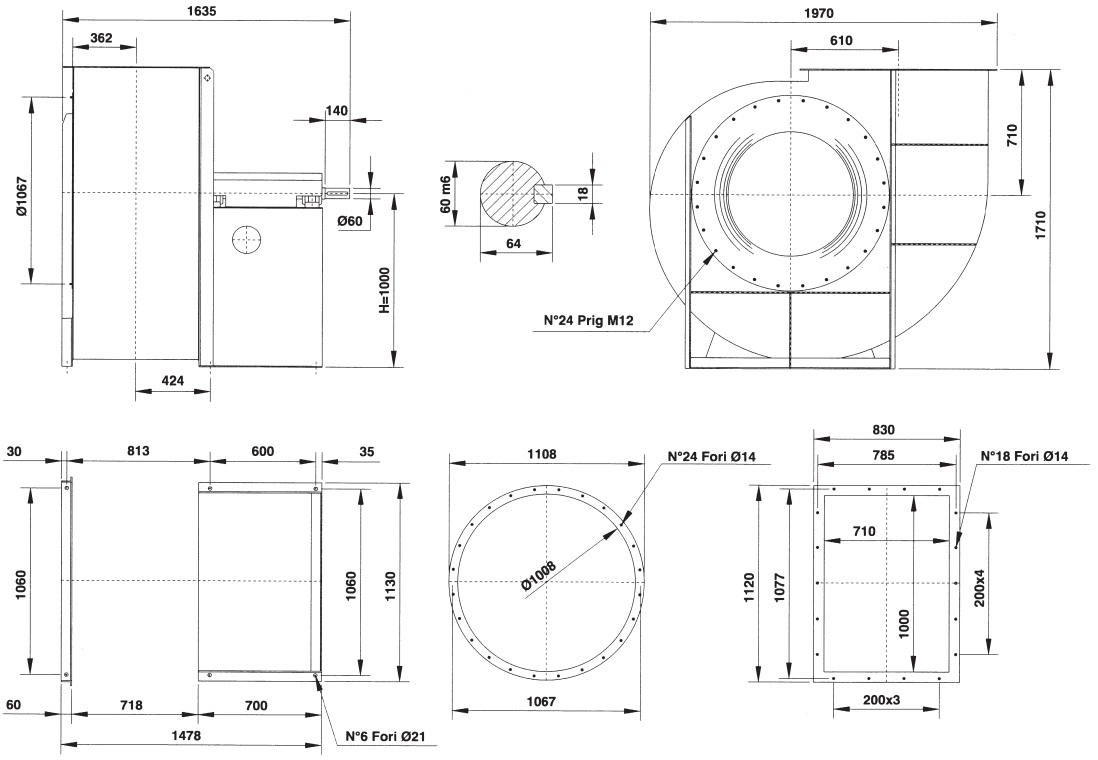

Il ventilatore non è orientabile
The fan is not revolvable
Le ventilateur n'est pas orientable
Ventilatorgehäuse ist nicht drehbar
El ventilador no es orientable

Orientamenti norme UNI ISO 13349 (viste lato trasmissione)
UNI ISO 13349 rules orientations (trasmission side)
Orientations normes UNI ISO 13349 (vues coté transmission)

Gehäusestellungen nach UNI ISO 13349 Norm von der Antriebsseite aus gesehen
Orientaciónes normas UNI ISO 13349 (vistas desde el lado de transmisión)

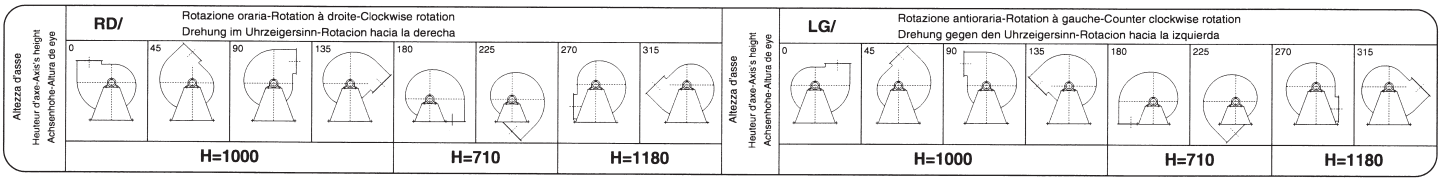

BPRc 1121

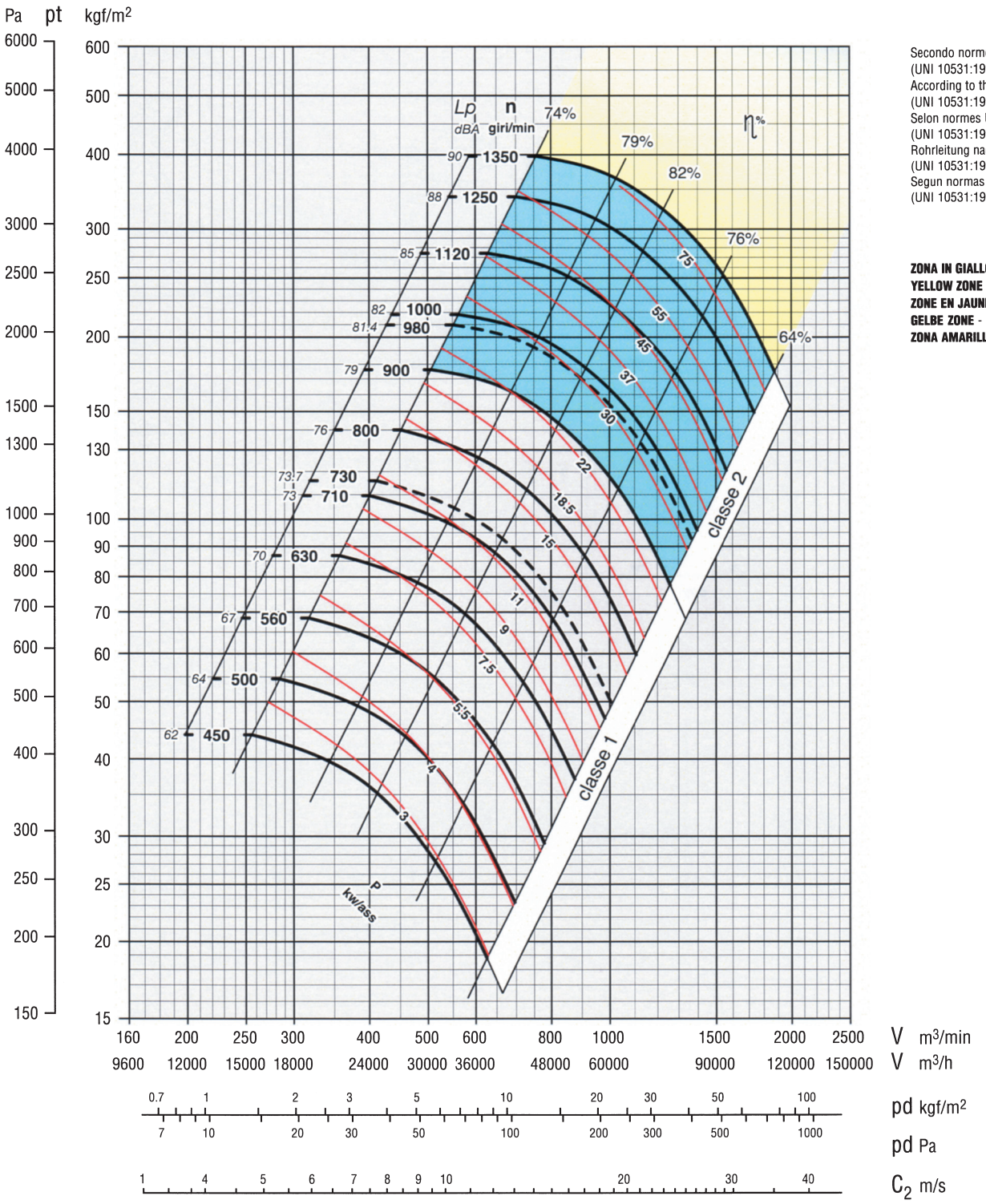

Secondo norme UNI EN ISO 5801:2009
(UNI 10531:1995)
According to the UNI EN ISO 5801:2009
(UNI 10531:1995)
Selon normes UNI EN ISO 5801:2009
(UNI 10531:1995)
Rohrleitung nach UNI EN ISO 5801:2009
(UNI 10531:1995)
Segun normas UNI EN ISO 5801:2009
(UNI 10531:1995)

ZONA IN GIALLO - Consultare ufficio tecnico
YELLOW ZONE - Consult technical office
ZONE EN JAUNE - Consulter le bureau technique
GELBE ZONE - Planungsbüro konsultieren
ZONA AMARILLA - Consultar la oficina técnica

Classe 1
Classe 1
Class 1
Klasse 1
Clase 1

Giri massimi ammissibili:
Maximum admissible rounds:
Tours maxima admissibles:
Höchste zulässige Drehzahl:
Revoluciones màximas admisible
<100°C = 900 giri/min.
100÷200°C = 800 giri/min.
200÷350°C = 710 giri/min.

Classe 2
Classe 2
Class 2
Klasse 2
Clase 2

Giri massimi ammissibili:
Maximum admissible rounds:
Tours maxima admissibles:
Höchste zulässige Drehzahl:
Revoluciones màximas admisible
<100°C = 1350 giri/min.
100÷200°C = 1250 giri/min.
200÷350°C = 1050 giri/min.

Tolleranza sulla rumorosità + 3 dBA
Noise level tolerance + 3 dBA
Tolérance sur niveau sonore + 3 dBA
Toleranz Schallpegel + 3 dBA
Tolerancia sobre la intensidad acústica + 3 dBA

KW assorbiti ventilatore tolleranza ± 3%
KW consumed fan tolerance ± 3%
Tolèrance su Pabs kW ± 3%
Toleranz der Wellenleistung ± 3%
KW absorbidos por el ventilador tolerancia ± 3%

BPRc 1121

DIMENSIONI D'INGOMBRO in mm
OVERALL DIMENSIONS in mm
DIMENSIONS D'ENCOMBREMENT en mm
MASSE in mm
DIMENSIONES EXTERNAS en mm

Classe 1
Classe 1
Class 1
Klasse 1
Clase 1

PD^2 / GD^2 = 108 kgm^2

Peso / Weight / Poids / Gewicht / Peso kg 810

Supporto / Housing / Support / Lagerung / Soporte SNL 515

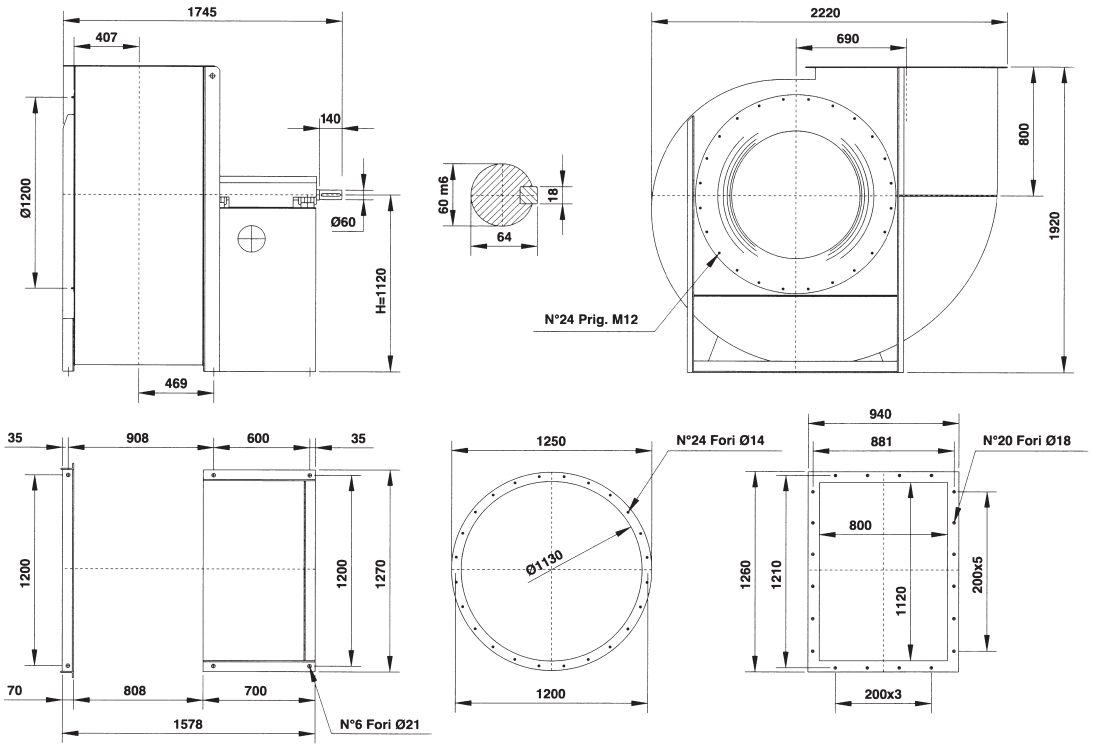

Classe 2
Classe 2
Class 2
Klasse 2
Clase 2

PD^2 / GD^2 = 114 kgm^2

Peso / Weight / Poids / Gewicht / Peso kg 842

Supporto / Housing / Support / Lagerung / Soporte SNL 516

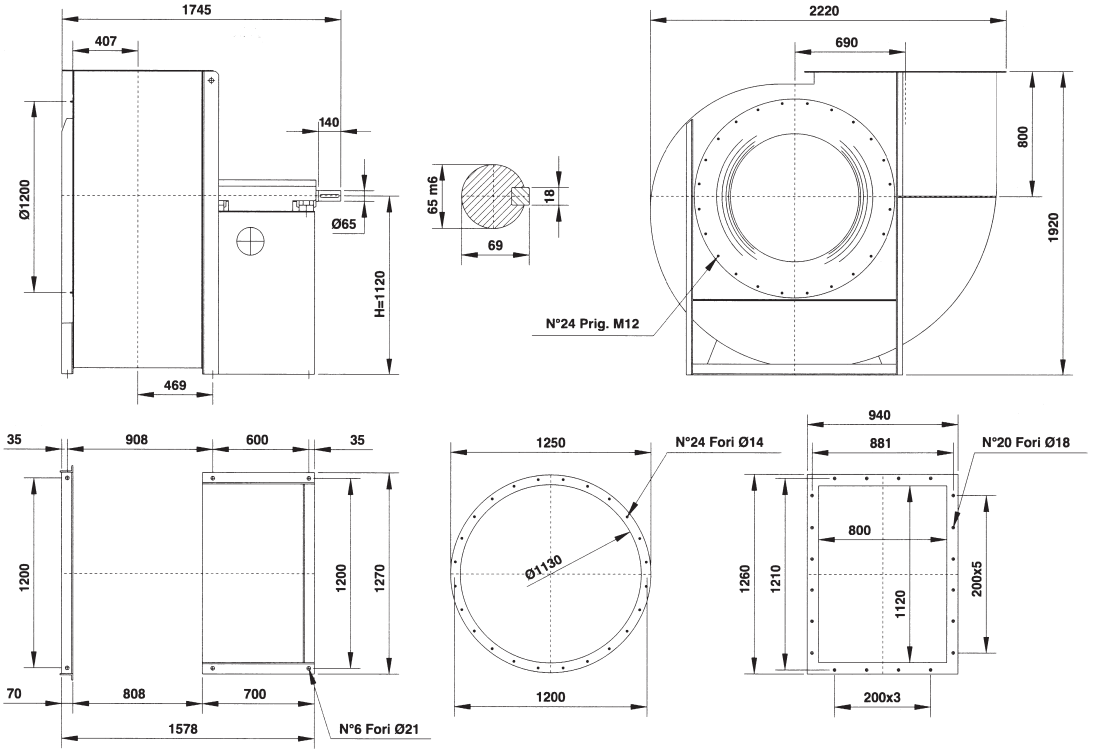

Il ventilatore non è orientabile
The fan is not revolvable
Le ventilateur n'est pas orientable
Ventilatorgehäuse ist nicht drehbar
El ventilador no es orientable

Orientamenti norme UNI ISO 13349 (viste lato trasmissione)
UNI ISO 13349 rules orientations (trasmission side)
Orientations normes UNI ISO 13349 (vues coté transmission)

Gehäusestellungen nach UNI ISO 13349 Norm von der Antriebsseite aus gesehen
Orientaciónes normas UNI ISO 13349 (vistas desde el lado de transmisión)

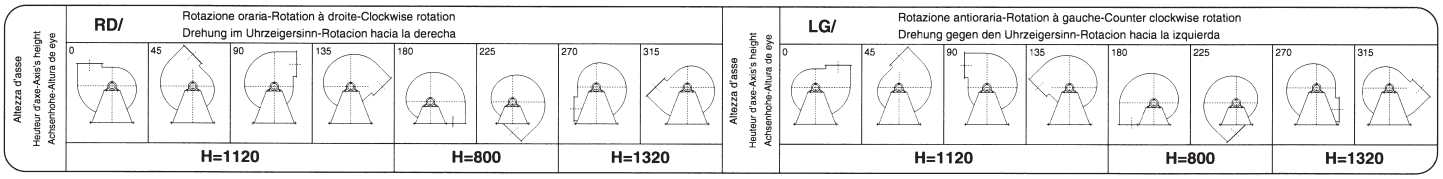

serie
series
série
serie
serie

BPRc 1251

CARATTERISTICHE
SPECIFICATIONS
CARACTÉRISTIQUES
EIGENSCHAFTEN
CARACTERISTÍCAS

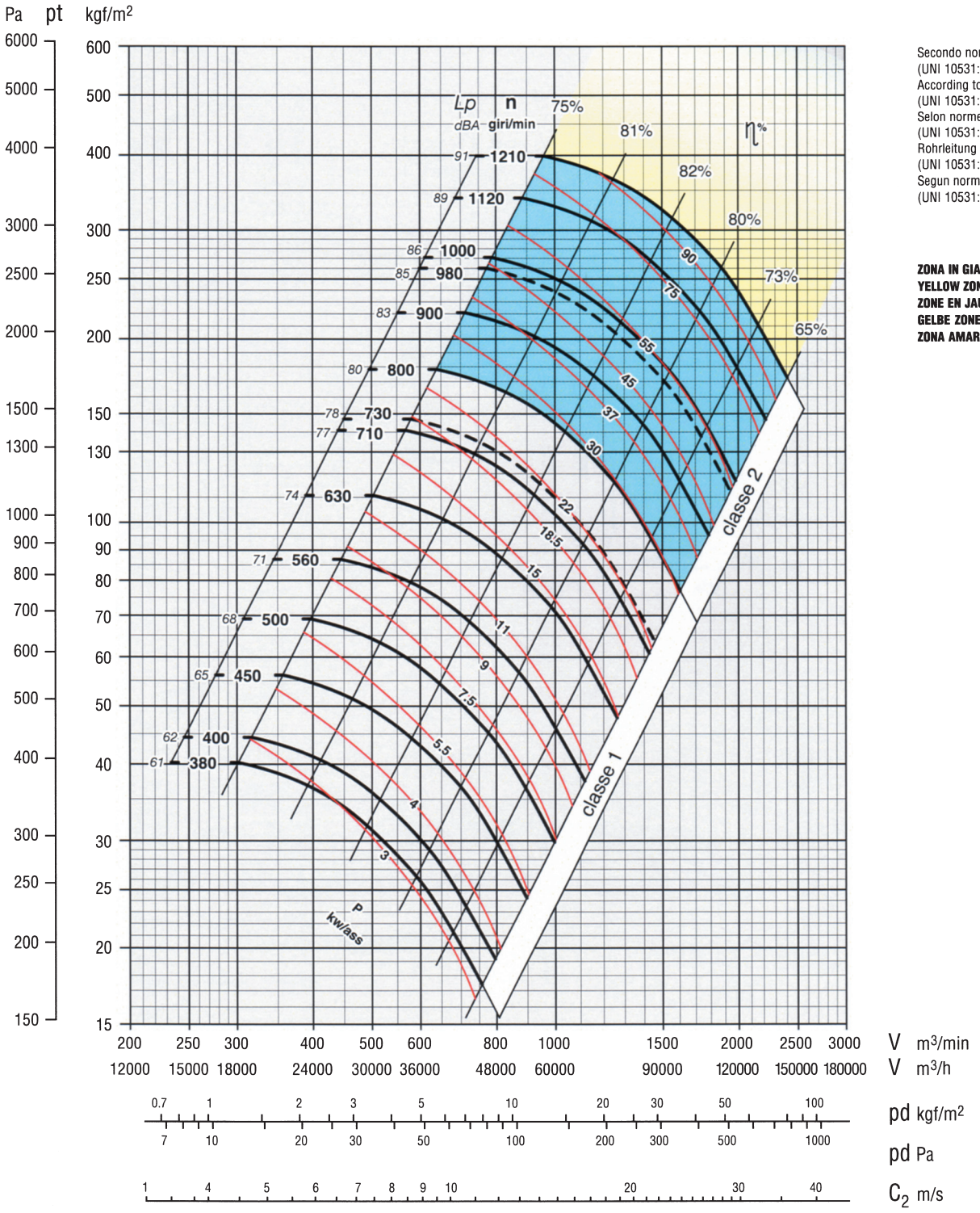

Secondo norme UNI EN ISO 5801:2009
(UNI 10531:1995)
According to the UNI EN ISO 5801:2009
(UNI 10531:1995)
Selon normes UNI EN ISO 5801:2009
(UNI 10531:1995)
Rohrleitung nach UNI EN ISO 5801:2009
(UNI 10531:1995)
Segun normas UNI EN ISO 5801:2009
(UNI 10531:1995)

ZONA IN GIALLO - Consultare ufficio tecnico
YELLOW ZONE - Consult technical office
ZONE EN JAUNE - Consulter le bureau technique
GELBE ZONE - Planungsbüro konsultieren
ZONA AMARILLA - Consultar la oficina técnica

Classe 1
Classe 1
Class 1
Klasse 1
Clase 1

Giri massimi ammissibili:
Maximum admissible rounds:
Tours maxima admissibles:
Höchste zulässige Drehzahl:
Revoluciones màximas admisible
<100°C = 800 giri/min.
100÷200°C = 710 giri/min.
200÷350°C = 650 giri/min.

Classe 2
Classe 2
Class 2
Klasse 2
Clase 2

Giri massimi ammissibili:
Maximum admissible rounds:
Tours maxima admissibles:
Höchste zulässige Drehzahl:
Revoluciones màximas admisible
<100°C = 1210 giri/min.
100÷200°C = 1100 giri/min.
200÷350°C = 950 giri/min.

Tolleranza sulla rumorosità + 3 dBA
Noise level tolerance + 3 dBA
Tolérance sur niveau sonore + 3 dBA
Toleranz Schallpegel + 3 dBA
Tolerancia sobre la intensidad acústica + 3 dBA

KW assorbiti ventilatore tolleranza ± 3%
KW consumed fan tolerance ± 3%
Tolèrance su Pabs kW ± 3%
Toleranz der Wellenleistung ± 3%
KW absorbidos por el ventilador tolerancia ± 3%

BPRc 1251

DIMENSIONI D'INGOMBRO in mm
OVERALL DIMENSIONS in mm
DIMENSIONS D'ENCOMBREMENT en mm
MASSE in mm
DIMENSIONES EXTERNAS en mm

Classe 1
Classe 1
Class 1
Klasse 1
Clase 1

PD^2 / GD^2 = 166 kgm^2

Peso / Weight / Poids / Gewicht / Peso kg 955

Supporto / Housing / Support / Lagerung / Soporte SNL 516

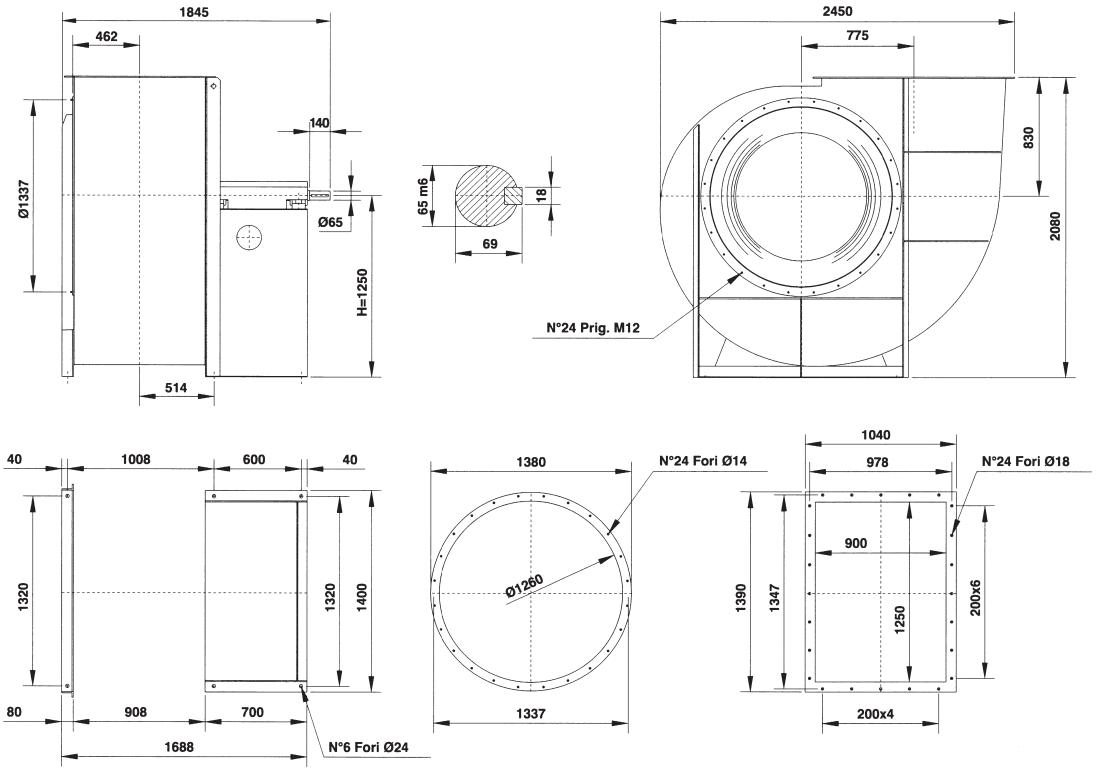

Classe 2
Classe 2
Class 2
Klasse 2
Clase 2

PD^2 / GD^2 = 175 kgm^2

Peso / Weight / Poids / Gewicht / Peso kg 985

Supporto / Housing / Support / Lagerung / Soporte SNL 517

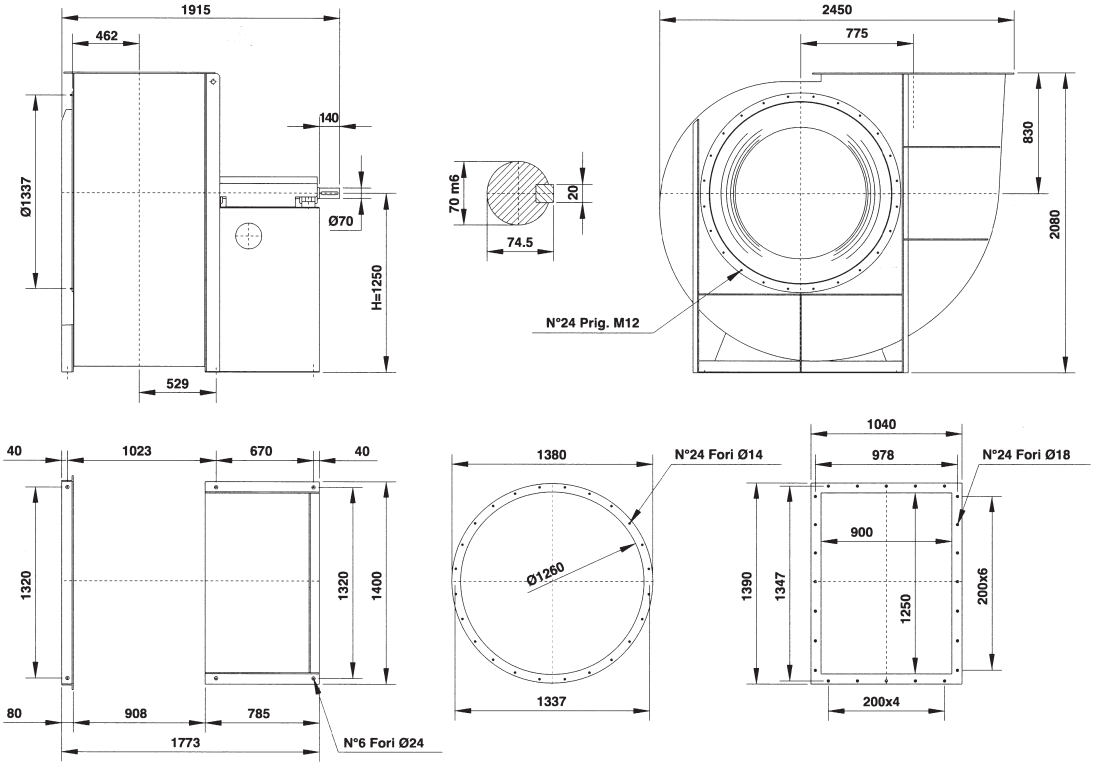

Il ventilatore non è orientabile
The fan is not revolvable
Le ventilateur n'est pas orientable
Ventilatorgehäuse ist nicht drehbar
El ventilador no es orientable

Orientamenti norme UNI ISO 13349 (viste lato trasmissione)
UNI ISO 13349 rules orientations (trasmission side)
Orientations normes UNI ISO 13349 (vues coté transmission)

Gehäusestellungen nach UNI ISO 13349 Norm von der Antriebsseite aus gesehen
Orientaciónes normas UNI ISO 13349 (vistas desde el lado de transmisión)

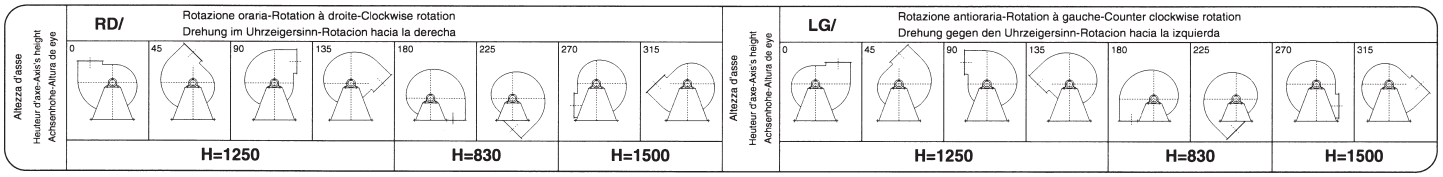

BPRc 1401

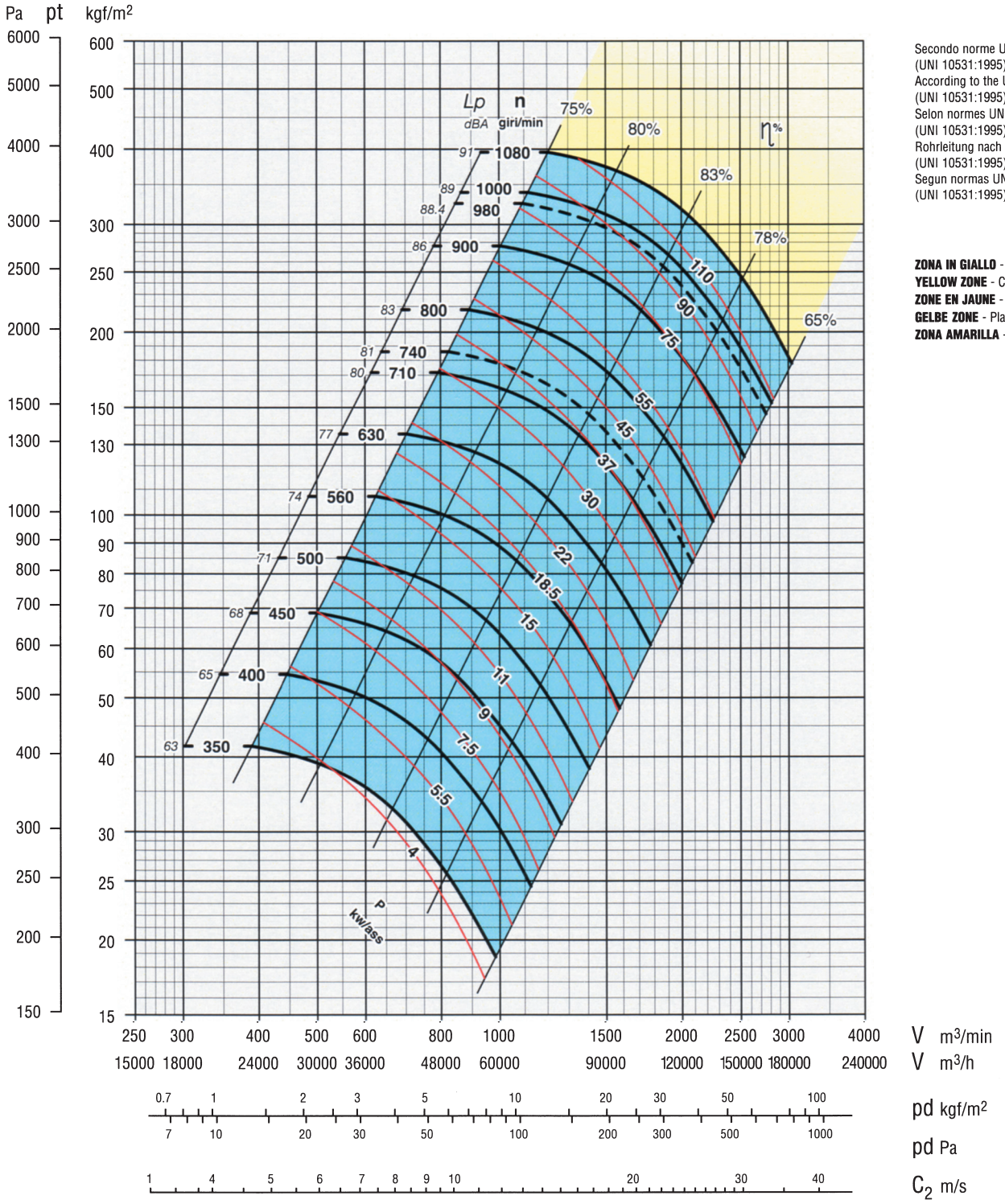

Secondo norme UNI EN ISO 5801:2009
(UNI 10531:1995)
According to the UNI EN ISO 5801:2009
(UNI 10531:1995)
Selon normes UNI EN ISO 5801:2009
(UNI 10531:1995)
Rohrleitung nach UNI EN ISO 5801:2009
(UNI 10531:1995)
Segun normas UNI EN ISO 5801:2009
(UNI 10531:1995)

ZONA IN GIALLO - Consultare ufficio tecnico
YELLOW ZONE - Consult technical office
ZONE EN JAUNE - Consulter le bureau technique
GELBE ZONE - Planungsbüro konsultieren
ZONA AMARILLA - Consultar la oficina técnica

Giri massimi ammissibili:
Maximum admissible rounds:
Tours maxima admissibles:
Höchste zulässige Drehzahl:
Revoluciones màximas admisible
<100°C = 1080 giri/min.
100÷200°C = 1000 giri/min.
200÷350°C = 850 giri/min.

Tolleranza sulla rumorosità + 3 dBA
Noise level tolerance + 3 dBA
Tolérance sur niveau sonore + 3 dBA
Toleranz Schallpegel + 3 dBA
Tolerancia sobre la intensidad acústica + 3 dBA

KW assorbiti ventilatore tolleranza ± 3%
KW consumed fan tolerance ± 3%
Tolèrance su Pabs kW ± 3%
Toleranz der Wellenleistung ± 3%
KW absorbidos por el ventilador tolerancia ± 3%

BPRc 1401

DIMENSIONI D'INGOMBRO in mm
OVERALL DIMENSIONS in mm
DIMENSIONS D'ENCOMBREMENT en mm
MASSE in mm
DIMENSIONES EXTERNAS en mm

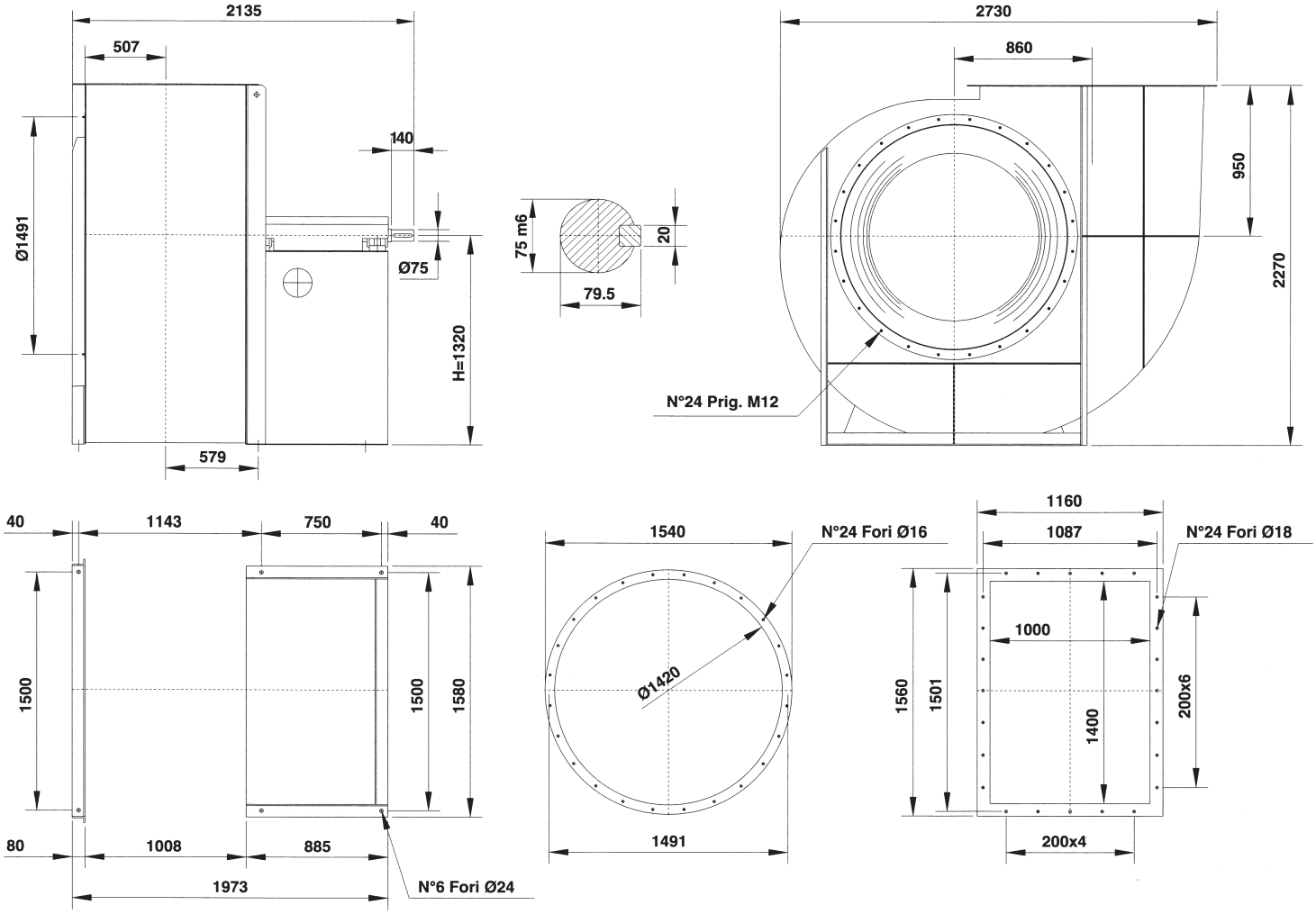

PD^2
GD^2 = 282 kgm^2

Peso
Weight
Poids kg 1483
Gewicht
Peso

Supporto
Housing
Support SNL 518
Lagerung
Soporte

Il ventilatore non è orientabile
The fan is not revolvable
Le ventilateur n'est pas orientable
Ventilatorgehäuse ist nicht drehbar
El ventilador no es orientable

Orientamenti norme UNI ISO 13349 (viste lato trasmissione)
UNI ISO 13349 rules orientations (trasmission side)
Orientations normes UNI ISO 13349 (vues coté transmission)

Gehäusestellungen nach UNI ISO 13349 Norm von der Antriebsseite aus gesehen
Orientaciónes normas UNI ISO 13349 (vistas desde el lado de transmisión)

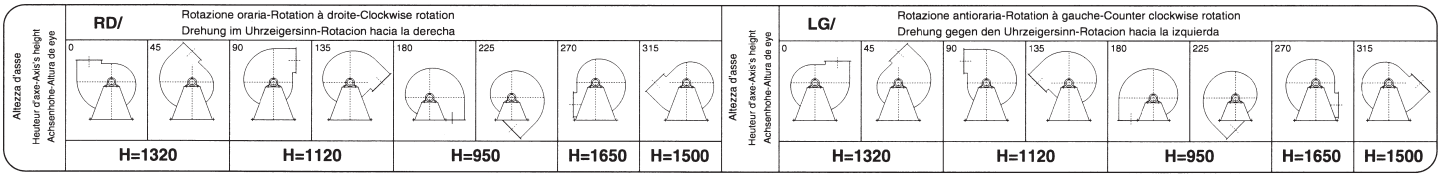

BPRc1601

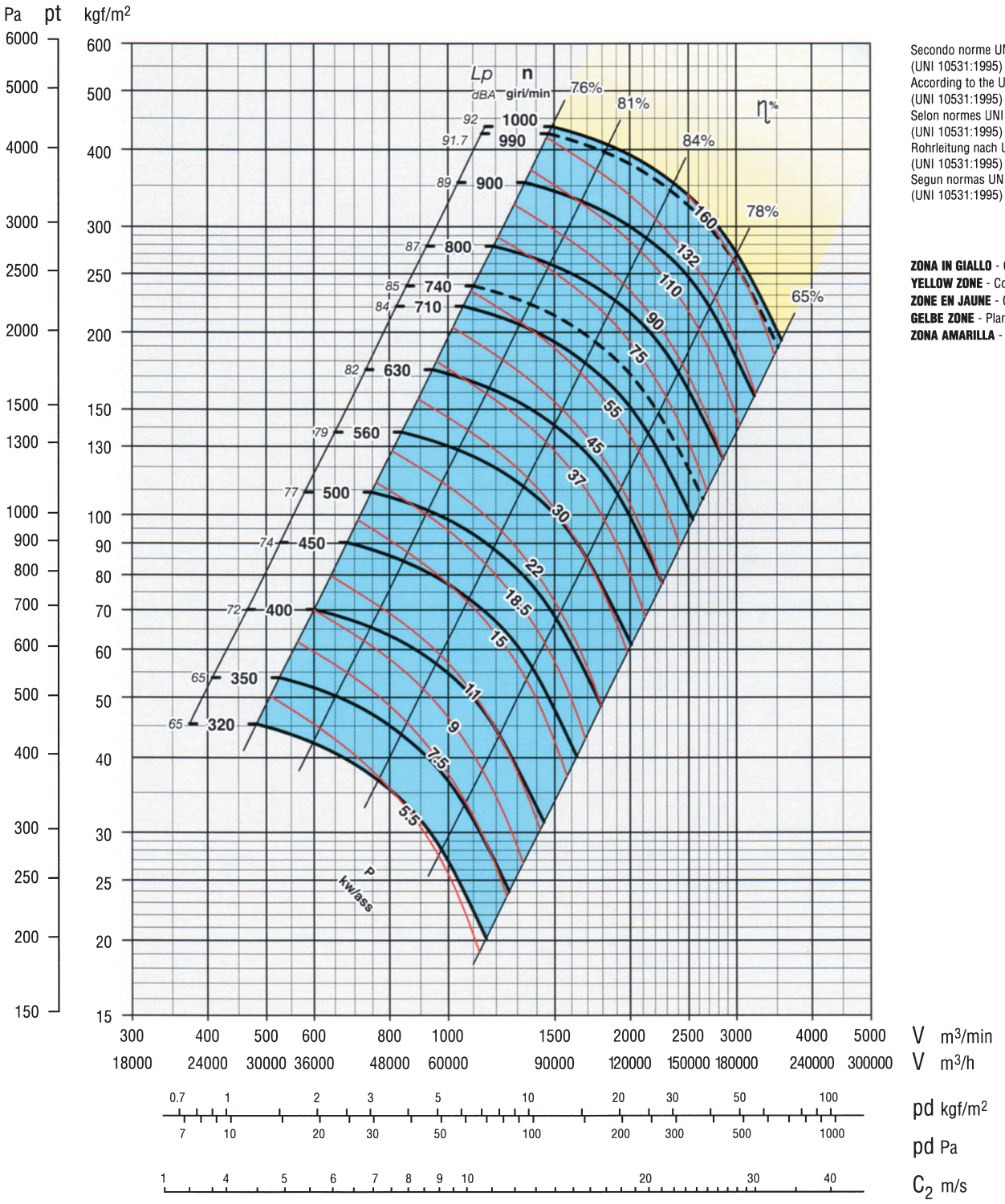

Secondo norme UNI EN ISO 5801:2009
(UNI 10531:1995)
According to the UNI EN ISO 5801:2009
(UNI 10531:1995)
Selon normes UNI EN ISO 5801:2009
(UNI 10531:1995)
Rohrleitung nach UNI EN ISO 5801:2009
(UNI 10531:1995)
Segun normas UNI EN ISO 5801:2009
(UNI 10531:1995)

ZONA IN GIALLO - Consultare ufficio tecnico
YELLOW ZONE - Consult technical office
ZONE EN JAUNE - Consulter le bureau technique
GELBE ZONE - Planungsbüro konsultieren
ZONA AMARILLA - Consultar la oficina técnica

Giri massimi ammissibili:
Maximum admissible rounds:
Tours maxima admissibles:
Höchste zulässige Drehzahl:
Revoluciones màximas admisible
<100°C = 1000 giri/min.
100÷200°C = 900 giri/min.
200÷350°C = 750 giri/min.

Tolleranza sulla rumorosità + 3 dBA
Noise level tolerance + 3 dBA
Tolérance sur niveau sonore + 3 dBA
Toleranz Schallpegel + 3 dBA
Tolerancia sobre la intensidad acústica + 3 dBA

KW assorbiti ventilatore tolleranza ± 3%
KW consumed fan tolerance ± 3%
Tolèrance su Pabs kW ± 3%
Toleranz der Wellenleistung ± 3%
KW absorbidos por el ventilador tolerancia ± 3%

BPRc1601

DIMENSIONI D'INGOMBRO in mm
OVERALL DIMENSIONS in mm
DIMENSIONS D'ENCOMBREMENT en mm
MASSE in mm
DIMENSIONES EXTERNAS en mm

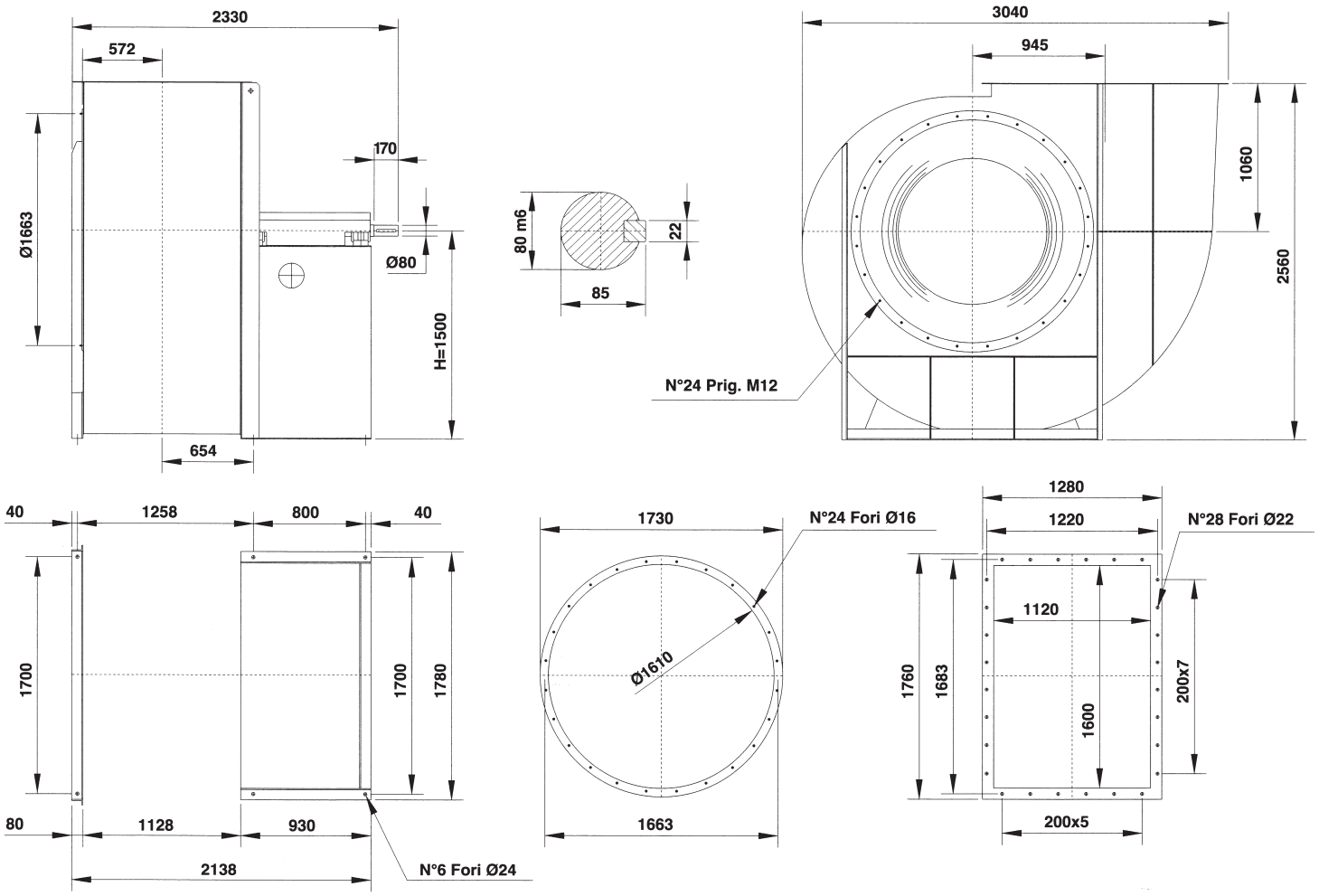

PD^2 / GD^2 = 548 kgm^2

Peso
Weight
Poids kg 1910
Gewicht
Peso

Supporto
Housing
Support SNL 520
Lagerung
Soporte

Il ventilatore non è orientabile
The fan is not revolvable
Le ventilateur n'est pas orientable
Ventilatorgehäuse ist nicht drehbar
El ventilador no es orientable

Orientamenti norme UNI ISO 13349 (viste lato trasmissione)
UNI ISO 13349 rules orientations (trasmission side)
Orientations normes UNI ISO 13349 (vues coté transmission)

Gehäusestellungen nach UNI ISO 13349 Norm von der Antriebsseite aus gesehen
Orientaciónes normas UNI ISO 13349 (vistas desde el lado de transmisión)

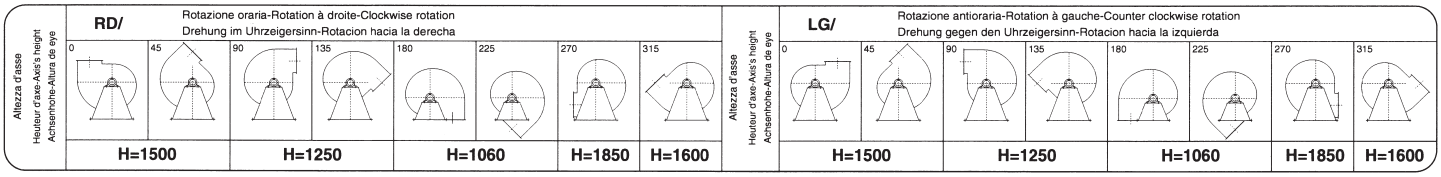

BPRc1801

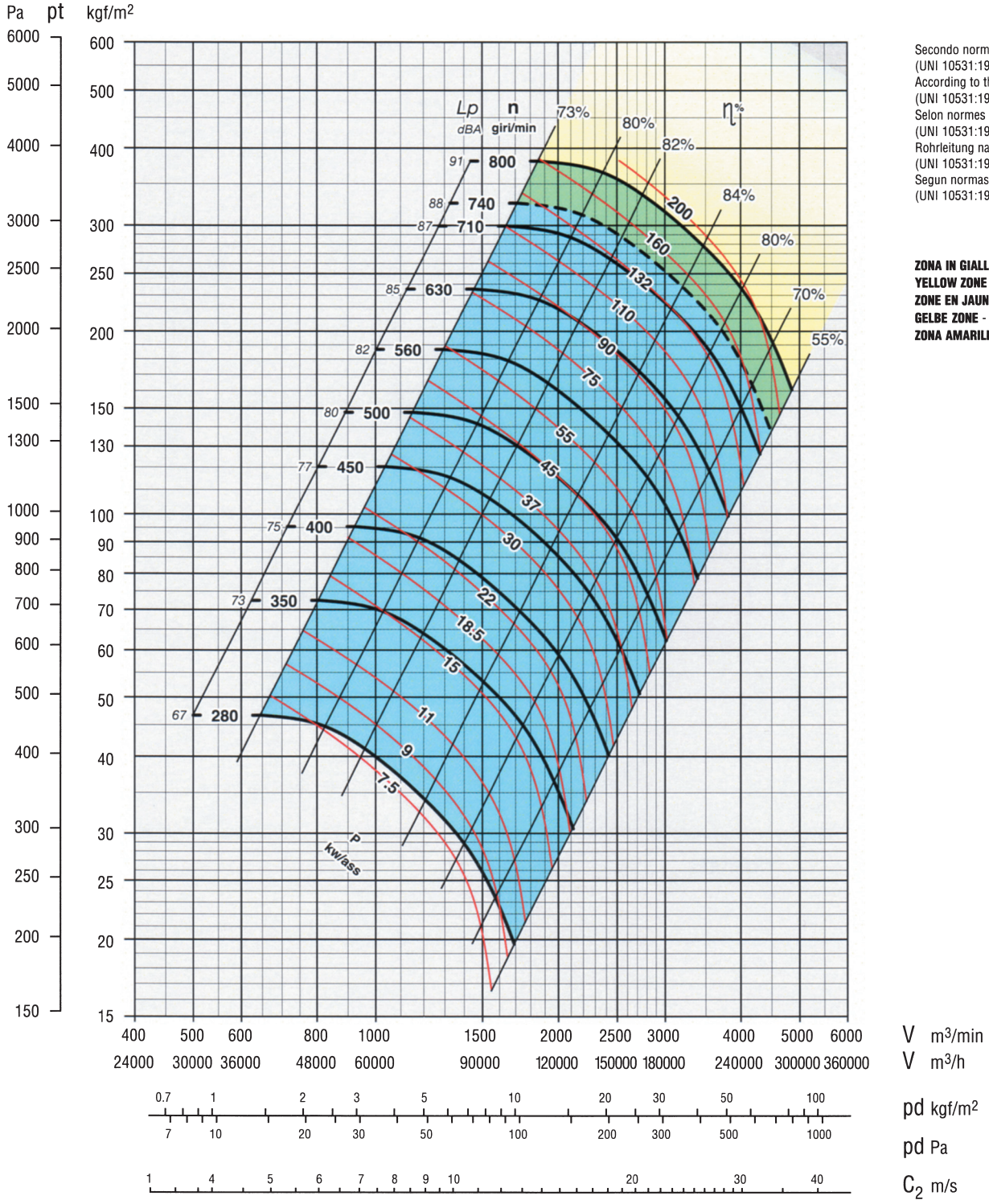

Secondo norme UNI EN ISO 5801:2009
(UNI 10531:1995)
According to the UNI EN ISO 5801:2009
(UNI 10531:1995)
Selon normes UNI EN ISO 5801:2009
(UNI 10531:1995)
Rohrleitung nach UNI EN ISO 5801:2009
(UNI 10531:1995)
Segun normas UNI EN ISO 5801:2009
(UNI 10531:1995)

ZONA IN GIALLO - Consultare ufficio tecnico
YELLOW ZONE - Consult technical office
ZONE EN JAUNE - Consulter le bureau technique
GELBE ZONE - Planungsbüro konsultieren
ZONA AMARILLA - Consultar la oficina técnica

Giri massimi ammissibili:
Maximum admissible rounds:
Tours maxima admissibles:
Höchste zulässige Drehzahl:
Revoluciones màximas admisible
<100°C = 800 giri/min.
100÷200°C = 630 giri/min.
200÷350°C = 430 giri/min.

Tolleranza sulla rumorosità + 3 dBA
Noise level tolerance + 3 dBA
Tolérance sur niveau sonore + 3 dBA
Toleranz Schallpegel + 3 dBA
Tolerancia sobre la intensidad acústica + 3 dBA

KW assorbiti ventilatore tolleranza ± 3%
KW consumed fan tolerance ± 3%
Tolèrance su Pabs kW ± 3%
Toleranz der Wellenleistung ± 3%
KW absorbidos por el ventilador tolerancia ± 3%

BPRc1801

DIMENSIONI D'INGOMBRO in mm
OVERALL DIMENSIONS in mm
DIMENSIONS D'ENCOMBREMENT en mm
MASSE in mm
DIMENSIONES EXTERNAS en mm

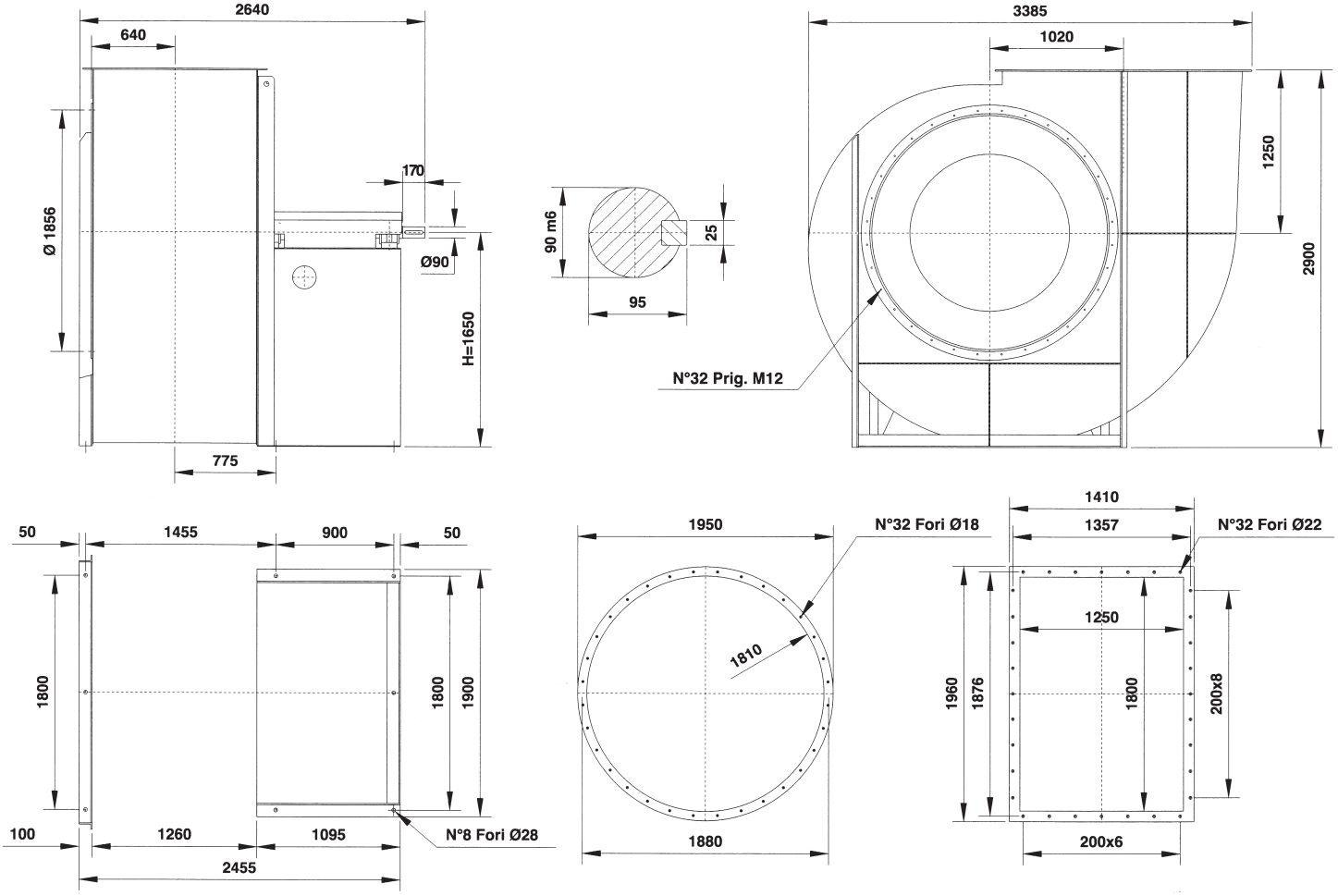

PD^2 / GD^2 = 1200 kgm^2

Peso
Weight
Poids kg 2800
Gewicht
Peso

Supporto
Housing
Support SNL 522
Lagerung
Soporte

Il ventilatore non è orientabile
The fan is not revolvable
Le ventilateur n'est pas orientable
Ventilatorgehäuse ist nicht drehbar
El ventilador no es orientable

Orientamenti norme UNI ISO 13349 (viste lato trasmissione)
UNI ISO 13349 rules orientations (trasmission side)
Orientations normes UNI ISO 13349 (vues coté transmission)

Gehäusestellungen nach UNI ISO 13349 Norm von der Antriebsseite aus gesehen
Orientaciónes normas UNI ISO 13349 (vistas desde el lado de transmisión)

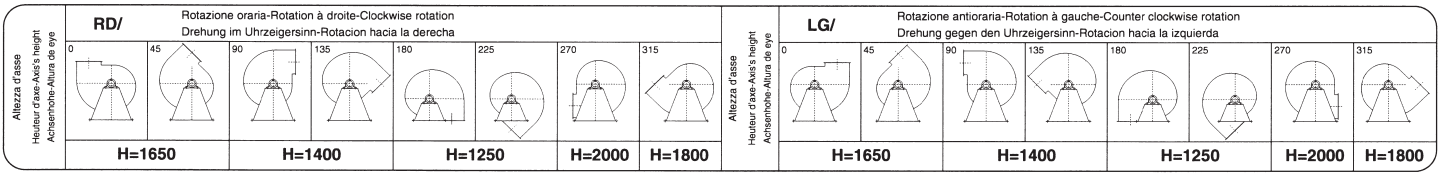

BPRc 2001

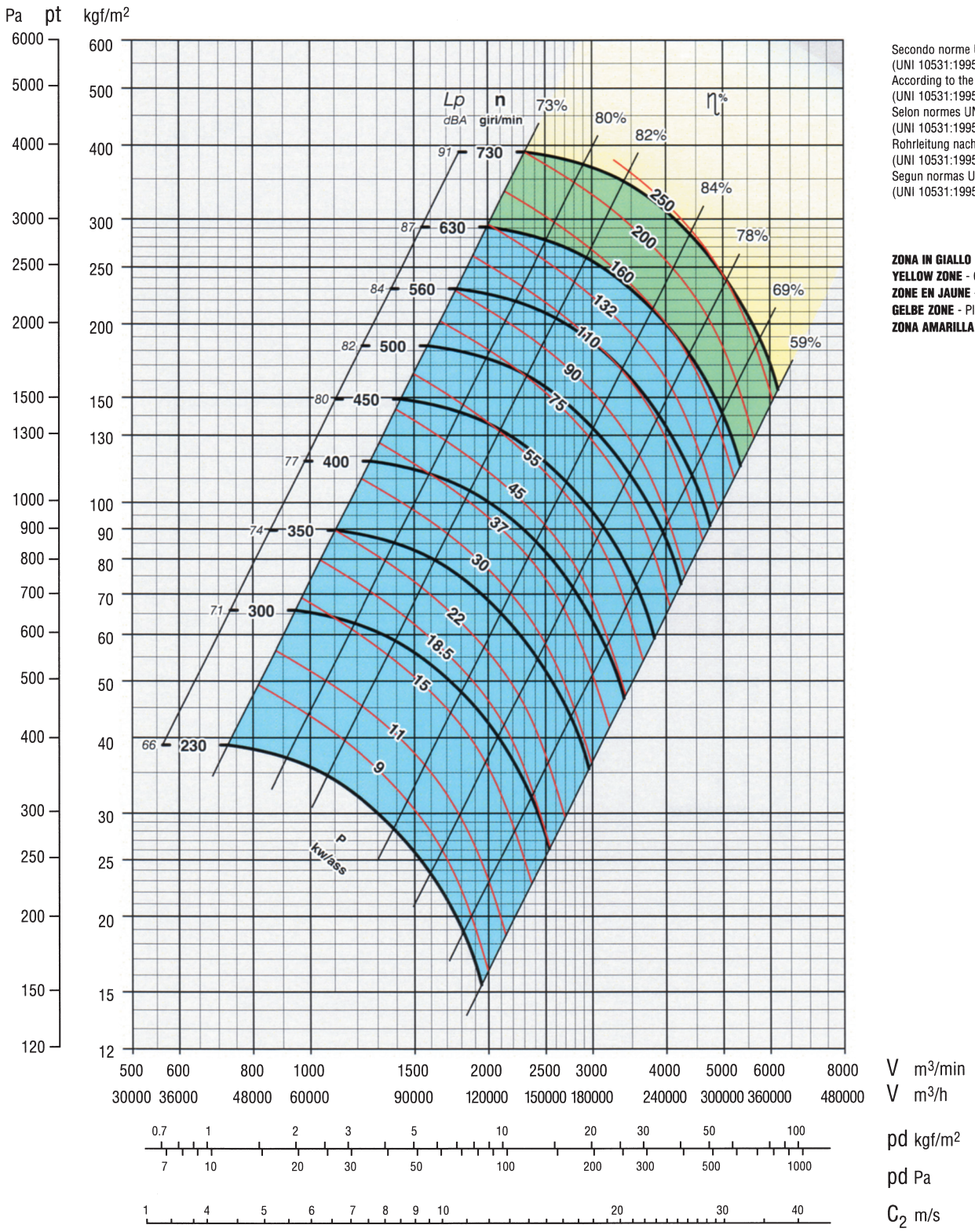

Secondo norme UNI EN ISO 5801:2009
(UNI 10531:1995)
According to the UNI EN ISO 5801:2009
(UNI 10531:1995)
Selon normes UNI EN ISO 5801:2009
(UNI 10531:1995)
Rohrleitung nach UNI EN ISO 5801:2009
(UNI 10531:1995)
Segun normas UNI EN ISO 5801:2009
(UNI 10531:1995)

ZONA IN GIALLO - Consultare ufficio tecnico
YELLOW ZONE - Consult technical office
ZONE EN JAUNE - Consulter le bureau technique
GELBE ZONE - Planungsbüro konsultieren
ZONA AMARILLA - Consultar la oficina técnica

Giri massimi ammissibili:
Maximum admissible rounds:
Tours maxima admissibles:
Höchste zulässige Drehzahl:
Revoluciones màximas admisible
<100°C = 730 giri/min.
100÷200°C = 480 giri/min.
200÷350°C = 380 giri/min.

Tolleranza sulla rumorosità + 3 dBA
Noise level tolerance + 3 dBA
Tolérance sur niveau sonore + 3 dBA
Toleranz Schallpegel + 3 dBA
Tolerancia sobre la intensidad acústica + 3 dBA

KW assorbiti ventilatore tolleranza ± 3%
KW consumed fan tolerance ± 3%
Tolèrance su Pabs kW ± 3%
Toleranz der Wellenleistung ± 3%
KW absorbidos por el ventilador tolerancia ± 3%

BPRc 2001

DIMENSIONI D'INGOMBRO in mm
OVERALL DIMENSIONS in mm
DIMENSIONS D'ENCOMBREMENT en mm
MASSE in mm
DIMENSIONES EXTERNAS en mm

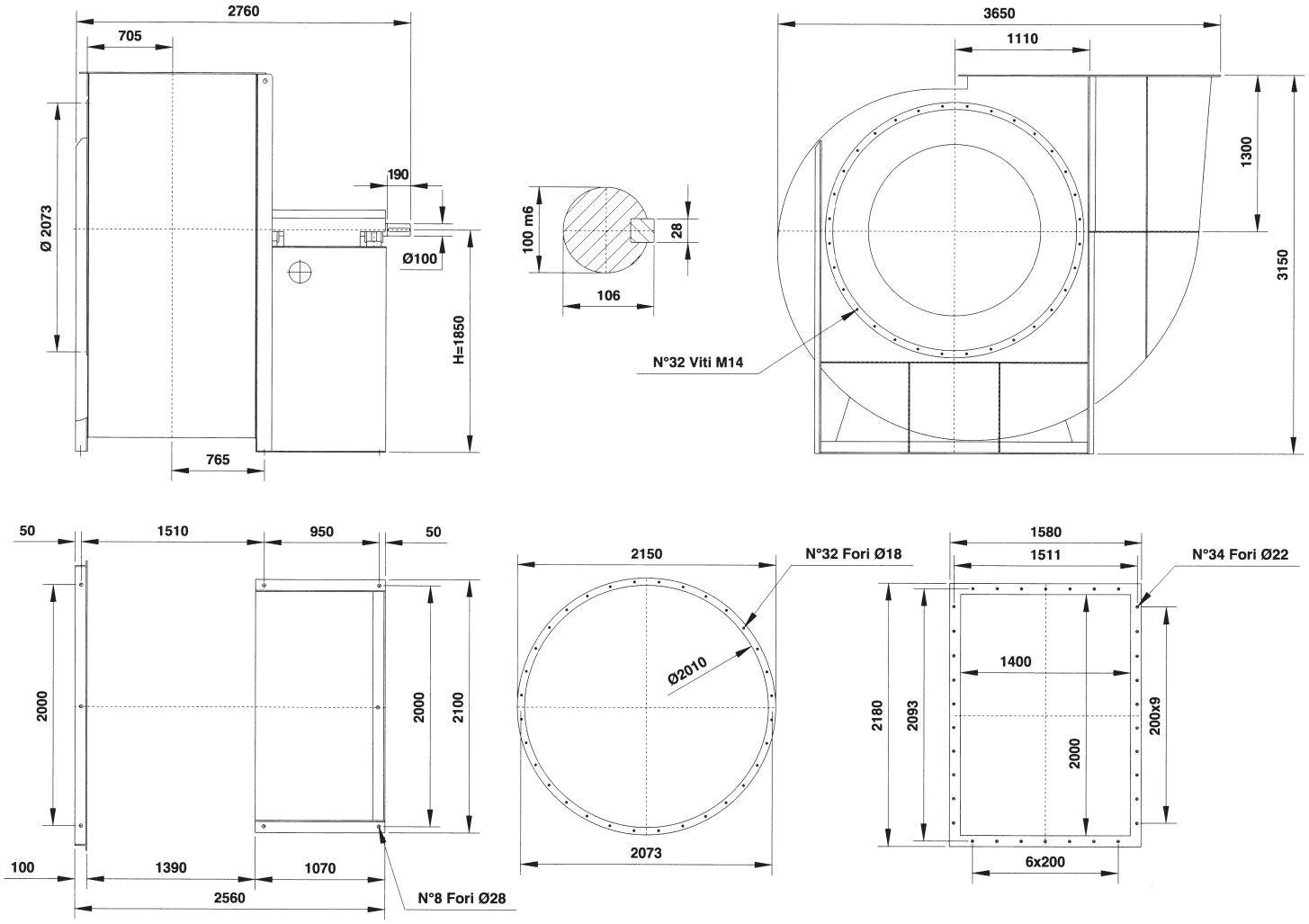

PD^2 / GD^2 = 1950 kgm^2

Peso
Weight
Poids kg 3300
Gewicht
Peso

Supporto
Housing
Support SNL 524
Lagerung
Soporte

Il ventilatore non è orientabile
The fan is not revolvable
Le ventilateur n'est pas orientable
Ventilatorgehäuse ist nicht drehbar
El ventilador no es orientable

Orientamenti norme UNI ISO 13349 (viste lato trasmissione)
UNI ISO 13349 rules orientations (trasmission side)
Orientations normes UNI ISO 13349 (vues coté transmission)

Gehäusestellungen nach UNI ISO 13349 Norm von der Antriebsseite aus gesehen
Orientaciónes normas UNI ISO 13349 (vistas desde el lado de transmisión)

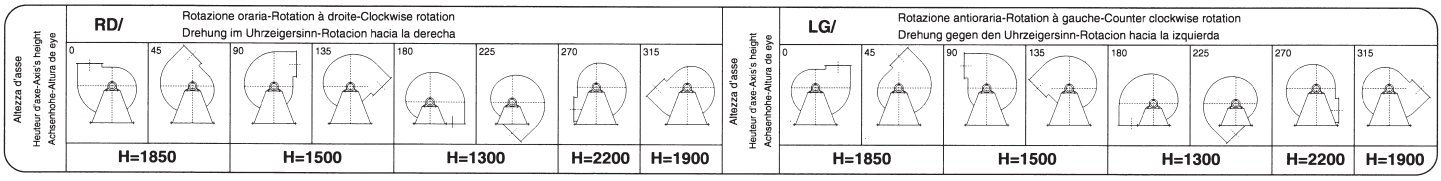

BPRc

Tipo - Type - Typ - Tipo Ventilatore Fan Ventilateur Ventilator Ventilador	Motore Motor Moteur Motor Motor	Dati ErP									
		Pn kW	n. min.$^{-1}$	Rapp. Spec.	q m³/min.	Pf kgf/m²	Pa kW	Pe kW	ηe	ηe target 2015	N
BPRc 401	80 A4	0,55	1200	1,00	52	31	0,35	0,53	51,1	50,6	64,5
	80 B4	0,75	1380	1,00	60	42	0,53	0,73	56,0	52,1	67,9
	80 B4	0,75	1400	1,00	61	43	0,56	0,76	56,0	52,2	67,8
	90 S4	1,1	1600	1,01	70	56	0,83	1,11	57,2	54,0	67,2
	90 L4	1,5	1800	1,01	78	71	1,19	1,55	58,1	55,5	66,6
	100 L4	2,2	2000	1,01	87	87	1,63	2,08	59,6	56,8	66,7
	100 L4	2,2	2240	1,01	97	110	2,29	2,89	60,4	58,3	66,0
	112 M2	4	2500	1,01	109	137	3,18	3,88	62,4	59,7	66,7
	132 S2	5,5	2800	1,02	122	171	4,46	5,26	64,7	61,1	67,6
	132 S2	5,5	2900	1,02	126	184	4,96	5,79	65,3	61,5	67,8
	132 S2	7,5	3150	1,02	137	217	6,36	7,34	66,0	62,6	67,4
	132 S2	7,5	3350	1,02	146	245	7,65	8,83	66,0	63,4	66,6
BPRc 451	80 A4	0,55	1000	1,00	59	28	0,36	0,54	50,8	50,7	64,1
	80 B4	0,75	1120	1,00	66	36	0,51	0,69	55,9	51,8	68,1
	80 B4	0,75	1250	1,00	74	45	0,71	0,96	55,9	53,3	66,6
	90 S4	1,1	1400	1,01	83	56	0,99	1,33	57,1	54,8	66,3
	90 L4	1,5	1600	1,01	95	73	1,48	1,93	58,4	56,5	65,9
	100 L4	2,2	1800	1,01	107	92	2,11	2,67	60,1	58,0	66,1
	100 L4	3	2000	1,01	118	114	2,90	3,57	61,7	59,3	66,4
	112 M4	4	2240	1,01	133	143	4,07	4,86	63,7	60,7	67,0
	132 S2	7,5	2500	1,02	148	178	5,66	6,53	65,9	62,1	67,8
	132 M2	9,2	2800	1,02	166	223	7,95	9,13	66,2	63,6	66,6
	132 M2	9,2	2920	1,02	173	243	9,01	10,36	66,2	64,0	66,2
	132 M2	9,2	2930	1,02	174	245	9,11	10,47	66,2	64,0	66,2
	160 M2	11	3150	1,03	187	283	11,32	12,91	66,7	64,2	66,5
	160 M2	15	3300	1,03	196	310	13,01	14,73	67,2	64,4	66,9
BPRc 501	80 B4	0,75	1000	1,00	91	33	0,62	0,84	58,2	52,7	69,4
	90 S4	1,1	1120	1,00	102	41	0,87	1,16	59,3	54,2	69,1
	90 L4	1,5	1250	1,00	113	52	1,21	1,58	60,4	55,6	68,8
	100 L4	2,2	1400	1,01	127	65	1,70	2,17	62,0	57,0	68,9
	100 L4	2,2	1430	1,01	130	68	1,81	2,30	62,1	57,3	68,8
	100 L4	3	1600	1,01	145	85	2.53	3,15	63,7	58,7	68,9
	112 M4	4	1800	1,01	163	107	3,61	4,34	65,7	60,2	69,5
	132 S4	5,5	2000	1,01	181	132	4,95	5,75	68,1	61,5	70,6
	132 M4	9,2	2240	1,02	203	166	6,95	7,99	68,8	63,0	69,8
	160 M2	11	2500	1,02	227	207	9,66	11,02	69,3	64,0	69,3
	160 M2	15	2800	1,03	254	259	13,57	15,36	69,9	64.4	69,5
	160 L2	18,5	2970	1,03	269	292	16,20	18,24	70,3	64,6	69,7
BPRc 561	90 L6	1,1	900	1,00	115	36	0,85	1,17	57,1	54,2	66,9
	90 L4	1,5	1000	1,00	127	44	1,16	1,52	60,3	55,4	68,9
	100 L4	2,2	1120	1,01	143	55	1.63	2,08	61,9	56,9	69,0
	100 L4	3	1250	1,01	159	69	2.27	2.83	63.4	58.2	69,1
	112 M4	4	1400	1,01	178	87	3,18	3.87	65.2	59,7	69,5
	112 M4	4	1430	1,01	182	90	3.39	4.10	65.4	59.9	69,5
	132 S4	5,5	1600	1,01	204	113	4,75	5,54	67,8	61,3	70,5
	132 M4	7,5	1800	1,01	229	143	6,77	7,79	68,7	62,9	69,9
	160 M4	11	2000	1,02	255	177	9,28	10,56	69,5	64,0	69,5
	160 L4	15	2240	1,02	285	222	13,04	14,73	70,0	64,4	69,7
	180 M2	22	2500	1,03	318	276	18,13	20,34	70,5	64,7	69,8
	200 L2	30	2650	1,03	338	310	21,59	24,07	70,9	64,9	70,0
BPRc 631	90 L6	1,1	800	1,00	135	37	1,00	1,39	58,1	55,0	67,1
	112 M6	2,2	900	1,00	152	46	1,42	1,88	60,9	56,4	68,6
	100 L4	2,2	1000	1,01	169	57	1,95	2,48	63,4	57,7	69,7
	100 L4	3	1120	1,01	189	72	2,75	3,40	65,1	59,1	70,0
	132 S4	5,5	1250	1,01	211	89	3,82	4,53	67,8	60,4	71,4
	132 M4	7,5	1400	1,01	236	112	5,36	6,17	69,9	61,8	72,1
	132 M4	7.5	1450	1,01	244	120	5,96	6,86	69,9	62,3	71,6
	132 M4	9.2	1600	1,01	270	146	8.01	9.20	70.0	63,6	70,4
	160 L4	15	1800	1,02	303	185	11,40	12,87	71,2	64,2	71,0
	180 M4	18,5	2000	1,02	337	229	15,64	17,56	71,6	64,6	71,1
	200 L4	30	2240	1,03	378	287	21,97	24,41	72,4	64,9	71,5
	200 L2	30	2420	1,03	408	335	27,70	30,88	72,2	65,2	71,0

DATI **ErP**
ERP DATA
DONNES **ErP**
DATA **ErP**
DATOS **ErP**

serie
series
série
serie
serie

BPRc

Tipo - Type - Typ - Tipo		Dati ErP									
Ventilatore Fan Ventilateur Ventilator Ventilador	Motore Motor Moteur Motor Motor	Pn kW	n. min.$^{-1}$	Rapp. Spec.	q m^3/min.	Pf kgf/m^2	Pa kW	Pe kW	ηe	ηe target 2015	N
BPRc 711	112 M6	2,2	710	1,00	163	37	1,21	1,61	60,7	55,7	69,0
	132 S6	3	800	1,00	184	47	1,74	2,24	62,3	57,2	69,1
	132 M6	4	900	1,01	207	59	2,47	3,10	64,0	58,7	69,3
	132 M6	4	960	1,01	221	67	3,00	3,73	64,7	59,5	69,2
	132 S4	5,5	1000	1,01	230	73	3,39	4,05	67,2	59,9	71,4
	132 M4	7,5	1120	1,01	257	91	4,76	5,50	69,6	61,3	72,3
	132 M4	9,2	1250	1,01	287	114	6,62	7,61	70,0	62,8	71,2
	160 L4	15	1400	1,01	322	143	9,30	10,51	71,2	64,0	71,2
	160 L4	15	1460	1,01	335	155	10,55	11,92	71,2	64,1	71,1
	180 M4	18,5	1600	1,02	368	186	13,88	15,60	71,6	64,4	71,2
	200 L4	30	1800	1,02	413	236	19,77	21,97	72,4	64,8	71,6
	225 S4	37	2000	1,03	459	291	27,12	30,04	72,6	65,1	71,5
	250 M4	55	2180	1,03	501	346	35,12	38,62	73,1	65,4	71,7
BPRc 801	112 M6	2,2	630	1,00	212	35	1,50	1,98	61,7	56,6	69,1
	132 S6	3	710	1,00	238	45	2,15	2,76	63,5	58,1	69,3
	132 M6	4	800	1,01	269	57	3,08	3,83	65,5	59,6	69,9
	132 M6	5,5	900	1,01	302	72	4,39	5,25	68,0	61,1	71,0
	132 M4	7,5	970	1,01	326	84	5,49	6,32	70,7	61,9	72,8
	132 M4	7,5	1000	1,01	336	89	6,02	6,93	70,7	62,3	72,4
	160 M4	11	1120	1,01	376	112	8,46	9,62	71,5	63,8	71,6
	160 L4	15	1250	1,01	420	140	11,76	13,28	72,0	64,2	71,8
	180 M4	18,5	1400	1,02	470	175	16,52	18,55	72,4	64,6	71,8
	180 L4	22	1470	1,02	494	193	19,12	21,38	72,7	64,8	71,9
	200 L4	30	1600	1,02	537	229	24,65	27,40	73,2	65,0	72,1
	225 M4	45	1800	1,03	605	289	35,10	38,76	73,7	65,4	72,2
	250 M4	55	1925	1,03	647	331	42,93	47,21	74,0	65,6	72,3
BPRc 901	112 M6	2,2	560	1,00	266	35	1,89	2,48	61,5	57,6	67,9
	132 S6	3	630	1,00	299	44	2,69	3,42	63,5	59,1	68,4
	132 M6	5,5	710	1,01	337	57	3,86	4,66	66,7	60,5	70,2
	160 M6	7,5	800	1,01	379	72	5,52	6,44	69,0	62,0	71,0
	160 L6	11	900	1,01	427	91	7,86	9,05	69,9	63,5	70,3
	160 M4	11	970	1,01	460	105	9,84	11,19	70,7	64,1	70,7
	160 L4	15	1000	1,01	474	112	10,78	12,17	71,3	64,2	71,1
	180 M4	18,5	1120	1,01	531	141	15,14	17,01	71,7	64,5	71,1
	200 L4	30	1250	1,02	593	175	21,05	23,39	72,4	64,9	71,6
	225 54	37	1400	1,02	664	220	29,57	32,76	72,7	65,2	71,4
	225 M4	45	1480	1,02	702	246	34,93	38,58	72,9	65,4	71,5
	250 M4	55	1600	1,03	759	287	44,14	48,53	73,2	65,7	71,5
	280 S4	75	1700	1,03	806	324	52,94	57,97	73,5	65,9	71,6
BPRc 1001	132 S6	3	500	1,00	327	35	2,27	2,91	63,9	58,4	69,5
	132 M6	4	560	1,00	366	44	3,19	3,96	65,9	59,8	70,2
	132 M6	5,5	630	1,01	412	55	4,54	5,42	68,6	61,2	71,4
	160 M6	7,5	710	1,01	464	70	6,51	7,59	70,0	62,7	71,3
	160 L6	11	800	1,01	523	89	9,31	10,72	70,9	64,0	70,9
	180 L6	15	900	1,01	589	113	13,25	15,11	71,7	64,4	71,3
	180 L4	22	970	1,01	634	131	16,59	18,55	73,1	64,6	72,5
	180 L4	22	1000	1,01	654	139	18,18	20,33	73,1	64,7	72,4
	200 L4	30	1120	1,02	733	175	25,53	28,38	73,5	65,1	72,5
	225 M4	45	1250	1,02	818	217	35,50	39,20	74,0	65,4	72,6
	280 S4	75	1400	1,03	916	273	49,87	54,61	74,6	65,8	72,8
	280 S4	75	1480	1,03	968	305	58,92	64,51	74,6	66,0	72,7
	280 S4	75	1525	1,03	997	324	64,46	70,58	74,6	66,1	72,6
BPRc 1121	132 M6	4	450	1,00	415	36	2,93	3,65	65,9	59,4	70,5
	132 M6	5,5	500	1,00	461	44	4,02	4,84	68,2	60,7	71,5
	160 M6	7,5	560	1,01	516	55	5,65	6,59	70,3	62,1	72,2
	160 L6	11	630	1,01	581	70	8,04	9,26	71,3	63,7	71,6
	180 L6	15	710	1,01	655	88	11,51	13,13	72,0	64,2	71,7
	180 L6	15	730	1,01	673	93	12,51	14,27	72,0	64,3	71,6
	200 L6	18,5	800	1,01	737	112	16,46	18,67	72,4	64,6	71,7
	225 M6	30	900	1,01	830	142	23,44	26,25	73,3	65,0	72,3
	225 S4	37	980	1,02	903	168	30,26	33,52	74,1	65,3	72,8
	225 S4	37	1000	1,02	922	175	32,15	35,62	74,1	65,3	72,8
	250 M4	55	1120	1,02	1032	220	45,17	49,67	74,6	65,7	72,9
	280 S4	75	1250	1,03	1152	274	62,80	68,76	75,0	66,1	72,9
	280 M4	90	1350	1,03	1245	320	79,11	86,44	75,1	66,3	72,8

Tipo - Type - Typ - Tipo Ventilatore Fan Ventilateur Ventilator Ventilador	Motore Motor Moteur Motor Motor	Dati ErP									
		Pn kW	n. min.$^{-1}$	Rapp. Spec.	q m³/min.	Pf kgf/m²	Pa kW	Pe kW	ηe	ηe target 2015	N
BPRc 1251	132 M6	4	380	1,00	490	32	3,05	3,79	66,5	59,6	71,0
	132 M6	4	400	1,00	515	35	3,56	4,38	67,2	60,2	71,0
	132 M6	5,5	450	1,00	580	44	5,07	5,99	70,0	61,7	72,3
	160 L6	11	500	1,01	644	55	6,95	8,01	71,8	63,0	72,8
	160 L6	11	560	1,01	722	69	9,76	11,25	71,8	64,1	71,7
	180 L6	15	630	1,01	812	87	13,90	15,86	72,5	64,4	72,1
	200 L6	22	710	1,01	915	110	19,90	22,45	73,3	64,8	72,5
	225 M6	30	730	1,01	941	117	21,63	24,22	73,9	64,9	72,9
	250 M6	37	800	1,01	1031	140	28,46	31,73	74,2	65,2	73,0
	280 S6	45	900	1,02	1160	177	40,53	44,99	74,5	65,6	72,9
	280 S4	75	980	1,02	1263	210	52,33	57,29	75,5	65,9	73,7
	280 S4	75	1000	1,02	1288	219	55,60	60,87	75,5	65,9	73,6
	280 M4	90	1120	1,03	1443	274	78,11	85,34	75,7	66,3	73,4
	315 S4	110	1210	1,03	1559	320	98,49	107,39	75,8	66,5	73,3
BPRc 1401	132 M6	5,5	350	1,00	662	32	4,22	5,06	69,0	60,9	72,1
	160 M6	7,5	400	1,00	757	42	6,29	7,35	70,9	62,6	72,3
	160 L6	11	450	1,01	851	53	8,96	10,32	71,8	64,0	71,9
	180 L6	15	500	1,01	946	66	12,29	14,02	72,6	64,3	72,3
	200 L6	22	560	1,01	1060	83	17,27	19,48	73,3	64,7	72,7
	225 M6	30	630	1,01	1192	105	24,59	27,53	73,9	65,1	72,9
	280 S6	45	710	1,01	1343	133	35,19	39,07	74,5	65,4	73,1
	280 56	45	740	1,01	1400	144	39,84	44,23	74,5	65,6	73,0
	315 S6	75	800	1,02	1514	169	50,34	55,35	75,3	65,8	73,4
	315 M6	90	900	1,02	1703	213	71,68	78,57	75,5	66,2	73,3
	315 S4	110	980	1,02	1854	253	92,54	100,90	75,9	66,5	73,4
	315 M4	132	1000	1,03	1892	264	98,33	106,98	76,1	66,5	73,5
	315 L4	160	1080	1,03	2043	307	123,86	134,49	76,2	66,8	73,4
BPRc 1601	160 M6	7,5	320	1,00	784	35	5,29	6,17	71,9	61,8	74,1
	160 L6	11	350	1,00	857	42	6,92	7,97	72,9	63,0	73,9
	180 L6	15	400	1,01	979	54	10,32	11,77	73,6	64,1	73,5
	200 L6	18,5	450	1,01	1102	69	14,70	16,67	74,0	64,5	73,5
	225 M6	30	500	1,01	1224	85	20,16	22,58	75,0	64,8	74,2
	250 M6	37	560	1,01	1371	106	28,33	31,58	75,3	65,2	74,1
	280 M6	55	630	1,01	1543	135	40,33	44,58	76,0	65,6	74,4
	315 S6	75	710	1,02	1739	171	57,73	63,48	76,4	66,0	74,4
	315 M6	90	740	1,02	1812	186	65,36	71,64	76,6	66,1	74,5
	315 L6	110	800	1,02	1959	217	82,58	90,33	76,8	66,4	74,4
	315 L6	160	900	1,03	2204	275	117,59	127,94	77,2	66,7	74,4
	315 L4	200	990	1,03	2424	332	156,51	169,58	77,5	67,1	74,5
	315 L4	200	1000	1,03	2449	339	161,30	174,77	77,5	67,1	74,4
BPRc 1801	160 L6	11	280	1,00	1211	34	7,94	9,15	72,8	63,6	73,2
	200 L6	22	350	1,01	1513	53	15,51	17,50	74,3	64,6	73,8
	225 M6	30	400	1,01	1730	69	23,15	25,92	74,9	65,0	73,9
	280 S6	45	450	1,01	1946	87	32,97	36,60	75,5	65,4	74,2
	315 S6	75	500	1,01	2162	108	45,22	49,72	76,3	65,7	74,6
	315 M6	90	560	1,01	2421	135	63,53	69,64	76,5	66,1	74,4
	315 L6	132	630	1,02	2724	171	90,46	98,63	76,9	66,5	74,5
	355 M6	200	710	1,02	3070	217	129,48	140,59	77,2	66,8	74,4
	355 M6	200	740	1,02	3200	235	146,60	159,17	77,2	67,0	74,3
	355 L6	250	800	1,03	3459	275	185,22	201,11	77,2	67,2	74,0
BPRc 2001	160 L6	11	230	1,00	1370	28	7,45	8,59	72,8	63,3	73,5
	200 L6	22	300	1,00	1787	48	16,54	18,66	74,3	64,6	73,7
	250 M6	37	350	1,01	2084	65	26,27	29,29	75,2	65,1	74,1
	280 M6	55	400	1,01	2382	85	39,21	43,34	75,8	65,6	74,3
	315 S6	75	450	1,01	2680	107	55,83	61,39	76,2	65,9	74,3
	315 M6	90	500	1,01	2978	132	76,59	83,94	76,5	66,3	74,2
	315 L6	132	560	1,02	3335	166	107,60	117,32	76,9	66,6	74,3
	355 M6	200	630	1,02	3752	210	153,20	166,34	77,2	67,0	74,2
	355 L6	315	710	1,03	4228	266	219,29	238,09	77,2	67,4	73,8
	355 L6	315	730	1,03	4347	282	238,34	258,79	77,2	67,5	73,7

Legenda dati ErP - Legend data ErP - Données légende ErP - Eckdaten ErP - ErP Datos leyenda

Pn: Potenza nominale motore
n: Velocità di rotazione
Rapp. Spec.: Rapporto specifico
q: Portata volumetrica al punto di massimo rendimento
Pf: Pressione totale del ventilatore al punto di massimo rendimento
Pa: Potenza assorbita dal ventilatore al punto di massimo rendimento
Pe: Potenza elettrica in ingresso nel punto di massimo rendimento del ventilatore
ηe: Efficienza complessiva
ηe target 2015: Efficienza energetica obbiettivo 2015
N: Grado di efficienza del ventilatore calcolato

Pn: Nominal motor power
n: Rotational speed
Rapp. Spec.: Specific ratio
q: Flow rate of the fan to the point of maximum efficiency
Pf: Fan total pressure at the point of maximum efficiency
Pa: Power absorbed by the fan at the point of maximum efficiency
Pe: Electrical power input at the point of maximum efficiency of the fan
ηe: Overall efficiency
ηe target 2015: Target energy efficiency 2015
N: Efficiency grade of the fan calculated

Pn: Puissance nominale moteur
n: Vitesse de rotation
Rapp. Spec.: Rapport spécifique
q: Débit volumétrique au point maximal de rendement
Pf: Pression totale du ventilateur au point maximal de rendement
Pa: Puissance absorbée du ventilateur au point maximal de rendement
Pe: Puissance électrique absorbée au point de rendement maximum du ventilateur
ηe: Rendement global
ηe target 2015: Rendement énergétique objectif 2015
N: Niveau de rendement du ventilateur calculée

Pn: Motorennennleistung
n: Drehzahl
Rapp. Spec.: Spezifisches Verhältnis
q: Volumendurchsatz bei höchstem Wirkungsgrad
Pf: Gesamtdruck des Ventilators bei höchstem Wirkungsgrad
Pa: Vom Ventilator bei höchstem Wirkungsgrad entnommene Leistung
Pe: Vom Motor entnommene Leistung
ηe: Energieeffizienz
ηe target 2015: Zielenergieeffizienz 2015
N: Wirkungsgrad des Lüfters berechneten

Pn: Pn: Potencia nominal motor
n: Velocidad de rotación
Rapp. Spec.: Relación específica
q: Capacidad volumétrica en el punto de máximo rendimiento
Pf: Presión total del ventilador en el punto de máximo rendimiento
Pa: Potencia absorbida por el ventilador en el punto de máximo rendimiento
Pe: Entrada potencia eléctrica en el punto de eficiencia máxima del ventilador
ηe: Eficiencia global
ηe target 2015: Eficiencia energética objetivo de 2015
N: Grado de eficiencia del ventilador calculado

Dati riferiti all'assemblaggio definitivo con motori ad efficienza IE3 conformi alla IEC 60034-30, categoria di misura B-D e categoria di efficienza totale.

Data reported with final assembly efficiency motors IE3 according to IEC 60034-30, B-D measurement category and total efficiency category.

Données se rapportant à l'assemblage définitif avec moteurs à efficience IE3 conformes à la norme IEC 60034-30, catégorie de mesure B-D et catégorie d'efficience totale.

Daten rapportiert mit definitive Montage IE3 Wirkungsgrad Motoren nach IEC 60034-30, B-D Messung Kategorie und total Wirkungsgrad Kategorie.

Datos reportados con montaje de motores eficiencia IE3 según IEC 60034-30, categoría de medición B-D y categoría de eficiencia total.

Grafico efficenza complessiva - Graph of overall efficiency - Diagramme de rendement global Graphic gesamtwirkungsgrad - Grafico de la eficiencia global
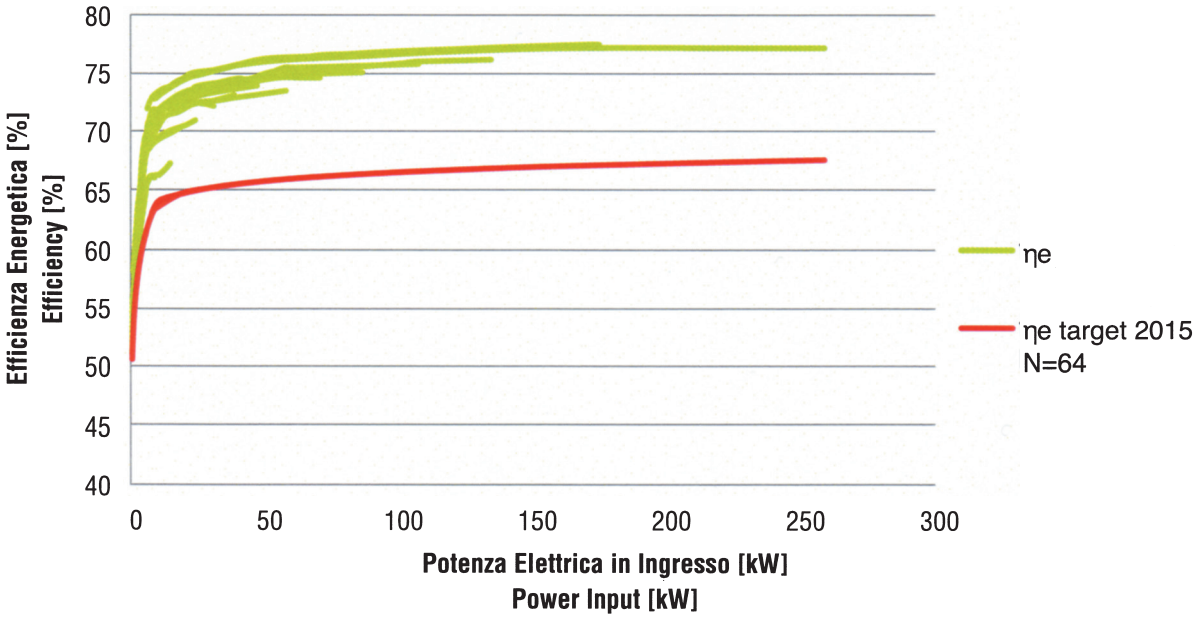
Serie BPRc