serie
series
série
serie
serie

# BPc

## IMPIEGO

I ventilatori centrifughi di questa serie sono adatti per aspirazione di aria pulita o leggermente polverosa negli impianti di condizionamento civile e industriale.
In particolare impianti di:
**Ventilazione:** stalle, miniere, gallerie.
**Aspirazione:** aria viziata, fumi di saldatura, vapori da vasche solventi e vernici da cabine di verniciatura.
**Aereazione:** silos, capannoni.
**Raffreddamento:** materie plastiche, stoffe, lastre di vetro.
**Essiccazione:** foraggi, cereali, carte, vernici, legno.
**Eliminazione:** fumane e gas nocivi.
Ed in tutte quelle applicazioni dove necessita il trasporto di aria con temperatura massima di 90°C con bassa pressione. Per temperature del fluido trasportato superiore a 90°C fino a 350°C viene calettata sull'albero fra supporto e coclea una ventolina paracalore, inoltre il ventilatore viene verniciato con vernice speciale all'alluminio per alte temperature
**BPc: Ventilatori centrifughi con girante a pale radiali o curve in avanti per i quali è previsto un Ntarget = 49.**

## USE

The high output centrifugal fans of this series are suitable for the suction of clean or plants slightly dusty air in civil and industrial air conditioning.
In particular plants for:
**Ventilation:** stables, mines. tunnels.
**Suction:** vitiated air, welding fumes, vapours from solvent tanks and spraying booths.
**Aeration:** storage bins, sheds.
**Cooling:** plastic materials, cloths, glass sheets.
**Drying:** fodder, cereals, papers, varnishes, wood.
**Elimination:** fumes and toxic gas.
This series is also used where it is necessary to transport air with maximum temperature of 90°C with low pressure. For temperatures of the transported fluid higher than 90°C up to 350°C a small heat stopping fan is splined to the shaft between support and scroll; besides the fan is painted with a special aluminium paint suitable for high temperatures.
**BPc: Centrifugal forward curved fans or centrifugal radial bladed fans and therefore expected Ntarget = 49.**

## DEMAINES D'APPLICATION

Les ventilateurs centrifuges de cette série sont employés pour l'aspiration de l'air propre ou légèrement possiéreux dans les installations de conditionnement civil et industriel.
En particulier pour les installations de:
**Ventilation:** étables. mines, tunnels.
**Aspiration:** air lourd, fumées de soudage, vapeurs de cuves de solvants et vernis de cabines de peinture.
**Aération:** silos, hangars.
**Refroidissement:** matières plastique, étoffe, feuilles de verre.
**Séchage:** fourrage, céréales, papier, peinture, vernis, bois.
**Evacuation:** fumées et gaz toxiques.
Et pour toutes les applications où l'on a besoin de transport d'air avec température maximum de 90°C à basse pression.
Pour les température de fluide transporté, supérieure à 90°C et jusqu'a à 350°C, une turbine anti-chaleur est placée sur l'arbre entre le support et la coque; de plus, le ventilateur est peint avec une peinture spéciale à l'alluminium.
**BPRc: Ventilateurs centrifuges avec roue à aubes radiales au aubes recourbées vers l'avant pour lesquelles est prévu un Ntarget = 49.**

## ANWENDUNG

Diese Radialventilatorenserie mit nienderen Drücken wird zur Absaugung von reiner oder leicht staubiger Luft in zivilen oder gewerblichen Lüftungsanlagen in folgenden Bereichen verwendet:
**Belüftung:** Ställe. Bergwerke, Tunnels.
**Entlüftung:** verbrauchte Luft, Schweißgasabsaugung. Dämpfe ausBädern von Lacklösemitteln und Spritzkabinen.
**Ventilation:** Silos, Werkshallen.
**Kühlung:** Kunststoffe, Gewebe, Glas.
**Trocknung:** Viehfutter, Getreibe, Papier, Lacke, Holz. und Spritzkabinen.
**Entferung:** von Schwaden und schädlichen Abgasen.
Und überall dort wo man Luft mit einer Maximaltemperatur bis 90°C und niedrigem Druck befördern muß. Fur höhere Temperaturen als 90°C bis maximal 350°C wird auf der Welle zwischen Lager und Gehäusewand ein Kühlflügel aufgezogen. (Sonderanstrich des Ventilators mit Aluminiumlack für hohe Temperaturen).
**BPRc: Zentrifugalventilatoren mit radialen oder nach vorn gebogenen Schaufeln, für die ein Ntarget = 49.**

## UTILIZACIÓN

Los ventiladores centrífugos de esta serie son aptos para aspirar aire limpio o ligeramente polvoriento en las instalaciones de acondicionamiento civil e industrial.
En particular instalaciones de:
**Ventilacíon:** establos, minas, túneles.
Aspiracíon: de aire viciado, humos de soldadura, vapores de tinas de disolventes y barnices de cabinas de barnizado.
**Aireacíon:** silos, naves.
**Refrigeracíon:** materiales plásticos, telas, planchas de vidrio.
**Secado:** forrajes, cereales, papeles, barnices, madera.
**Eliminacíon:** humaredas y gases nocivos.
Y en todas aquellas aplicaciones en que se necesita transportar el aire con temperatura máxima de 90°C con baja presión. Para temperaturas del fluido transportado superiores a los 90°C y hasta los 350°C se ensambla en el árbol entre soporte y cóclea una pequeña turbina de refrigeración; además el ventilador está barnizado con un barniz especial al aluminio para altas temperaturas.
**BPRc: Ventiladores centrífugos con rotor de paletas radiales o curvadas hacia adelante para los que se prevé un Ntarget = 49.**

**Campo di funzionamento** **Operating range** **Champe de Fonctionnement** **Leistungsbereich** **Campo de Funcionamiento**

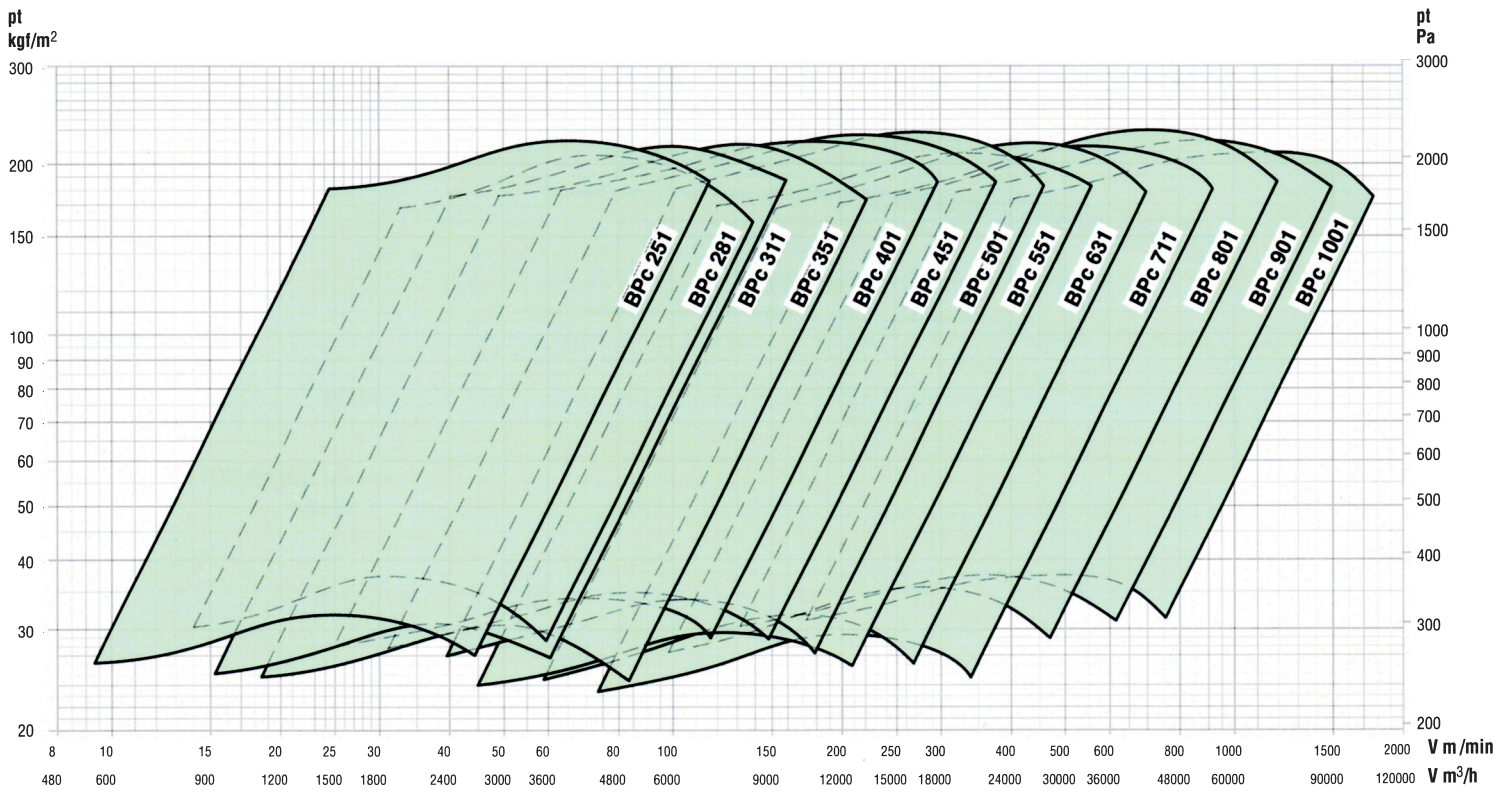

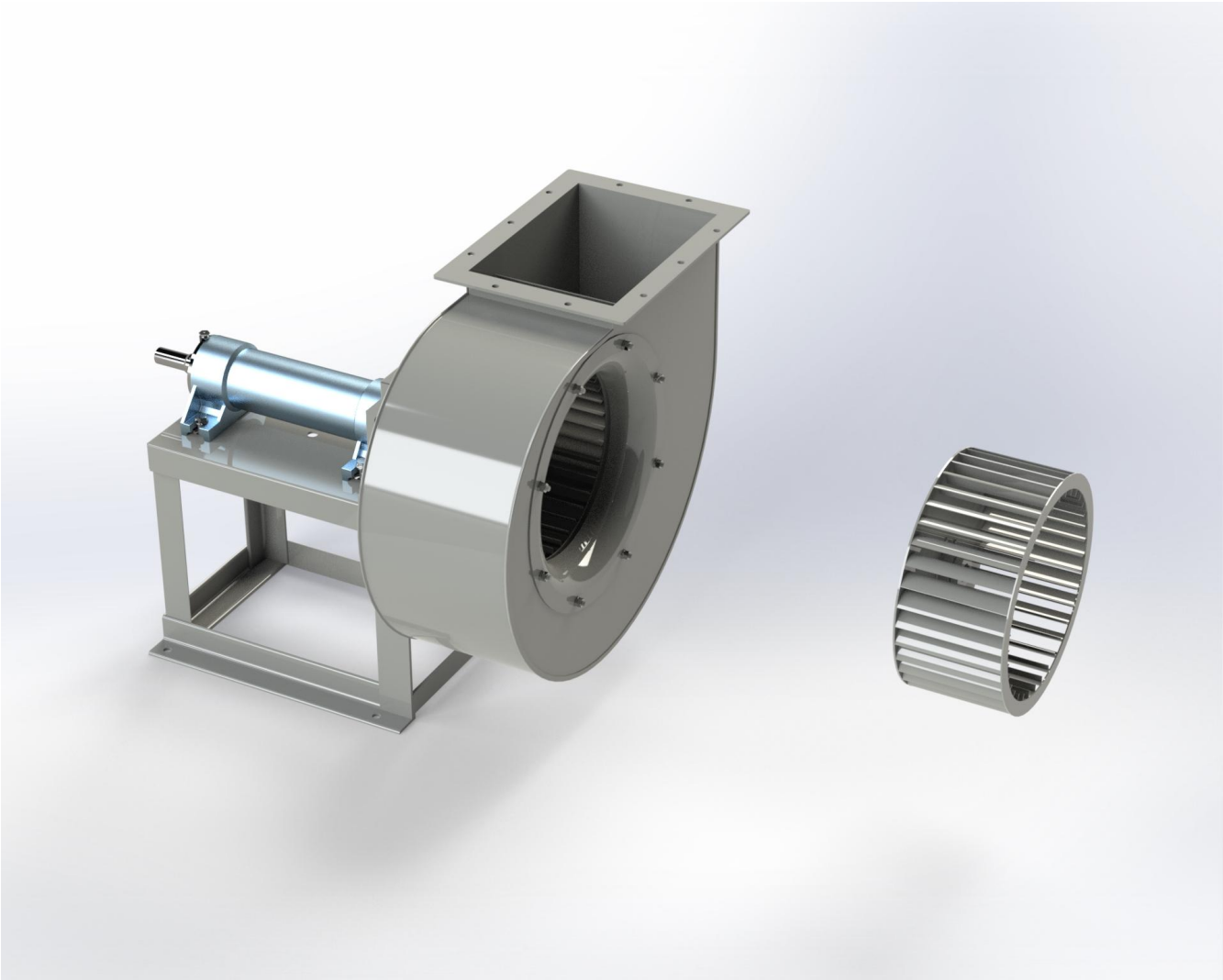

serie
series
série
serie
serie

# BPc 251

**CARATTERISTICHE**
SPECIFICATIONS
CARACTÉRISTIQUES
EIGENSCHAFTEN
CARACTERISTÍCAS

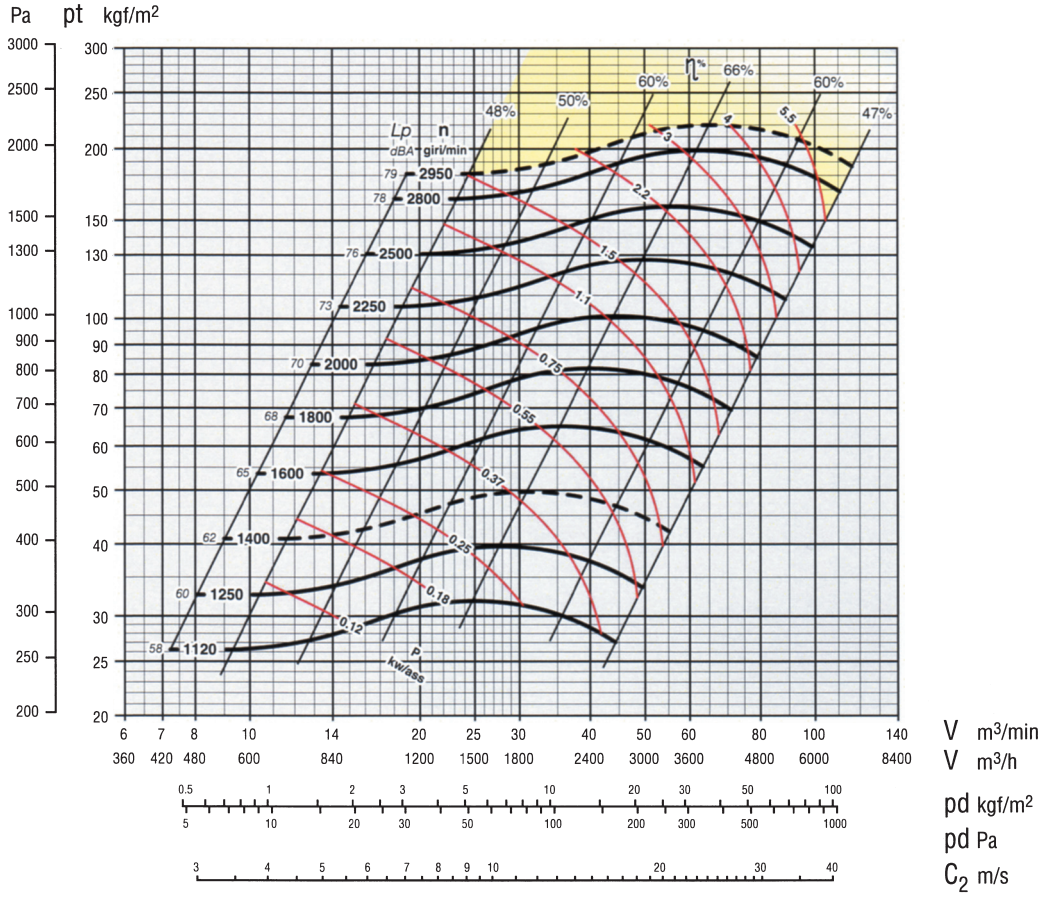


Secondo norme UNI EN ISO 5801:2009
(UNI 10531:1995)
According to the UNI EN ISO 5801:2009
(UNI 10531:1995)
Selon normes UNI EN ISO 5801:2009
(UNI 10531:1995)
Rohrleitung nach UNI EN ISO 5801:2009
(UNI 10531:1995)
Segun normas UNI EN ISO 5801:2009
(UNI 10531:1995)

**ZONA IN GIALLO** - Consultare ufficio tecnico
**YELLOW ZONE** - Consult technical office
**ZONE EN JAUNE** - Consulter le bureau technique
**GELBE ZONE** - Planungsbüro konsultieren
**ZONA AMARILLA** - Consultar la oficina técnica

**Giri massimi ammissibili:**
**Maximum admissible rounds:**
**Tours maxima admissibles:**
**Höchste zulässige Drehzahl:**
**Revoluciones máximas admisible:**
<90°C = 2950 giri/min.
90÷200°C = 2700 giri/min.
200÷350°C = 2400 giri/min.

Tolleranza sulla rumorosità + 3 dBA
Noise level tolerance + 3 dBA
Tolérance sur niveau sonore + 3 dBA
Toleranz Schallpegel + 3 dBA
Tolerancia sobre la intensidad acústica + 3 dBA

kw assorbiti ventilatore tolleranza ± 3%
kw consumed fan tolerance ± 3%
Tolérance sur Pabs kw ± 3%
Toleranz der Wellenleistung ±3 %
kw absorbidos ventilador tolerancia ± 3%

**DIMENSIONI D'INGOMBRO in mm**
**OVERALL DIMENSIONS in mm**
**DIMENSIONS D'ENCOMBREMENT en mm**
**MASSE in mm**
**DIMENSIONES EXTERNAS en mm**

$PD^2$
$GD^2$ = 0,18 kgm²

Peso
Weight
Poids kg 28
Gewicht
Peso

Supporto
Housing
Support 25 AL 24
Lagerung 25 B 24
Soporte

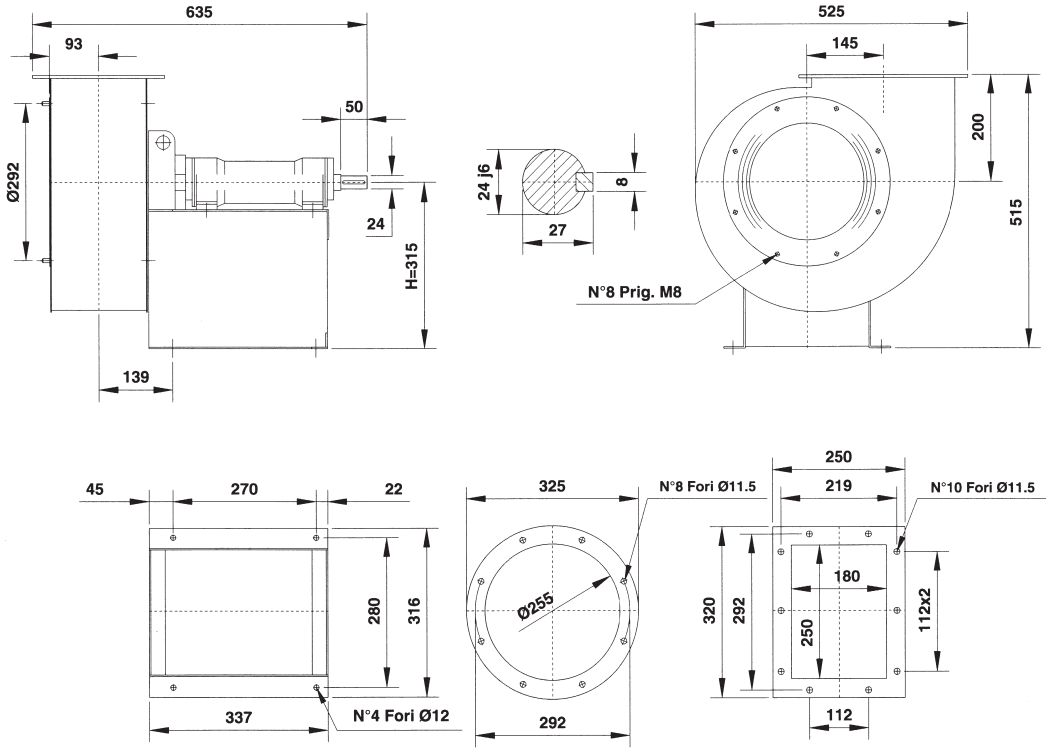


**Il ventilatore è orientabile**
**The fan is revolvable**
**Le ventilateur est orientable**
**Ventilatorgehäuse ist drehbar**
**El ventilador es orientable**

Orientamenti norme UNI ISO 13349 (viste lato trasmissione)
UNI ISO 13349 rules orientations (trasmission side)
Orientations normes UNI ISO 13349 (vues coté transmission)

Gehäusestellungen nach UNI ISO 13349 Norm von der Antriebsseite aus gesehen
Orientaciónes normas UNI ISO 13349 (vistas desde el lado de transmisión)

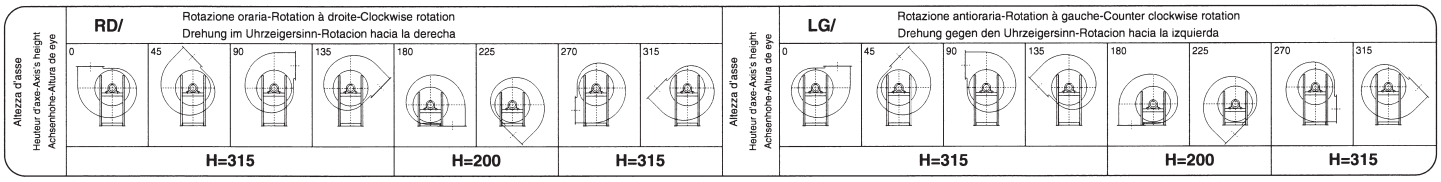

**CARATTERISTICHE**
SPECIFICATIONS
CARACTÉRISTIQUES
EIGENSCHAFTEN
CARACTERISTÍCAS

**serie**
series
série
serie
serie

# BPc 281

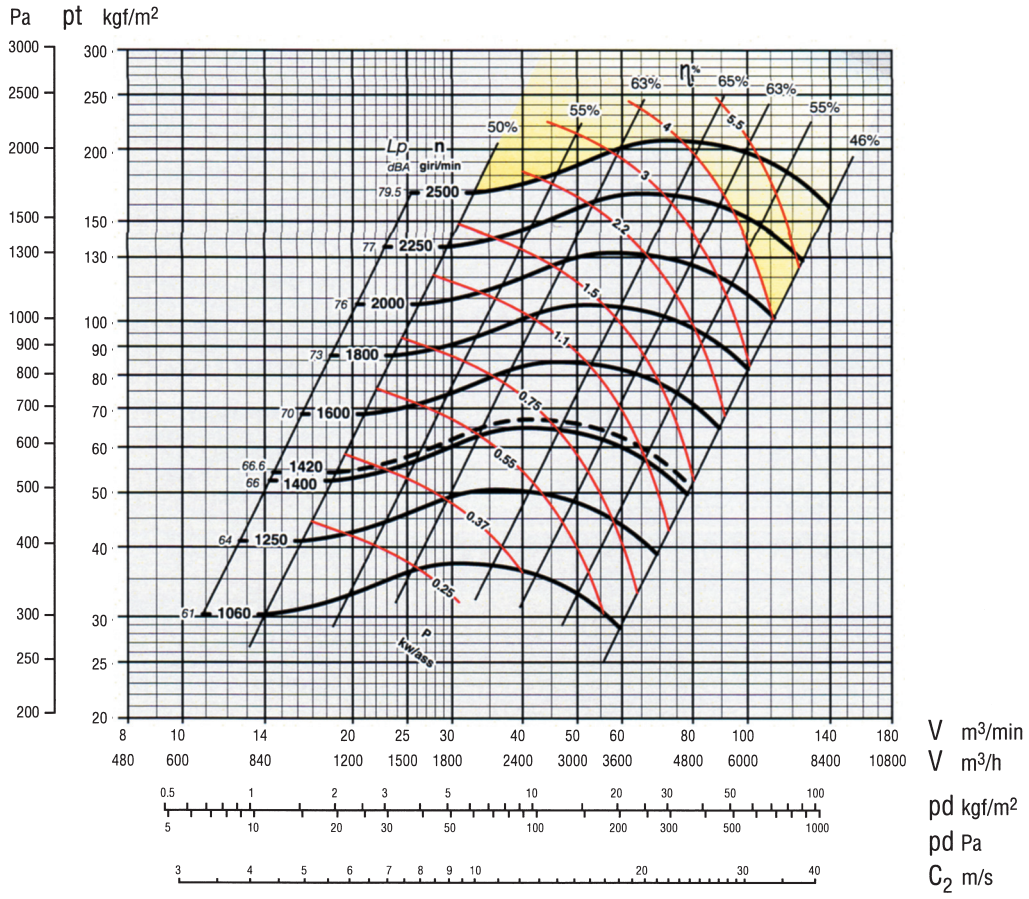


Secondo norme UNI EN ISO 5801:2009
(UNI 10531:1995)
According to the UNI EN ISO 5801:2009
(UNI 10531:1995)
Selon normes UNI EN ISO 5801:2009
(UNI 10531:1995)
Rohrleitung nach UNI EN ISO 5801:2009
(UNI 10531:1995)
Segun normas UNI EN ISO 5801:2009
(UNI 10531:1995)

**ZONA IN GIALLO** - Consultare ufficio tecnico
**YELLOW ZONE** - Consult technical office
**ZONE EN JAUNE** - Consulter le bureau technique
**GELBE ZONE** - Planungsbüro konsultieren
**ZONA AMARILLA** - Consultar la oficina técnica

**Giri massimi ammissibili:**
**Maximum admissible rounds:**
**Tours maxima admissibles:**
**Höchste zulässige Drehzahl:**
**Revoluciones máximas admisible:**
<90°C = 2500 giri/min.
90÷200°C = 2200 giri/min.
200÷350°C = 1950 giri/min.

Tolleranza sulla rumorosità + 3 dBA
Noise level tolerance + 3 dBA
Tolérance sur niveau sonore + 3 dBA
Toleranz Schallpegel + 3 dBA
Tolerancia sobre la intensidad acústica + 3 dBA

kw assorbiti ventilatore tolleranza ± 3%
kw consumed fan tolerance ± 3%
Tolérance sur Pabs kw ± 3%
Toleranz der Wellenleistung ±3 %
kw absorbidos ventilador tolerancia ± 3%

**DIMENSIONI D'INGOMBRO in mm**
**OVERALL DIMENSIONS in mm**
**DIMENSIONS D'ENCOMBREMENT en mm**
**MASSE in mm**
**DIMENSIONES EXTERNAS en mm**

$PD^2$
$GD^2$ = 0,28 kgm²

Peso
Weight
Poids kg 35
Gewicht
Peso

Supporto
Housing
Support 25 AL 24
Lagerung 25 B 24
Soporte

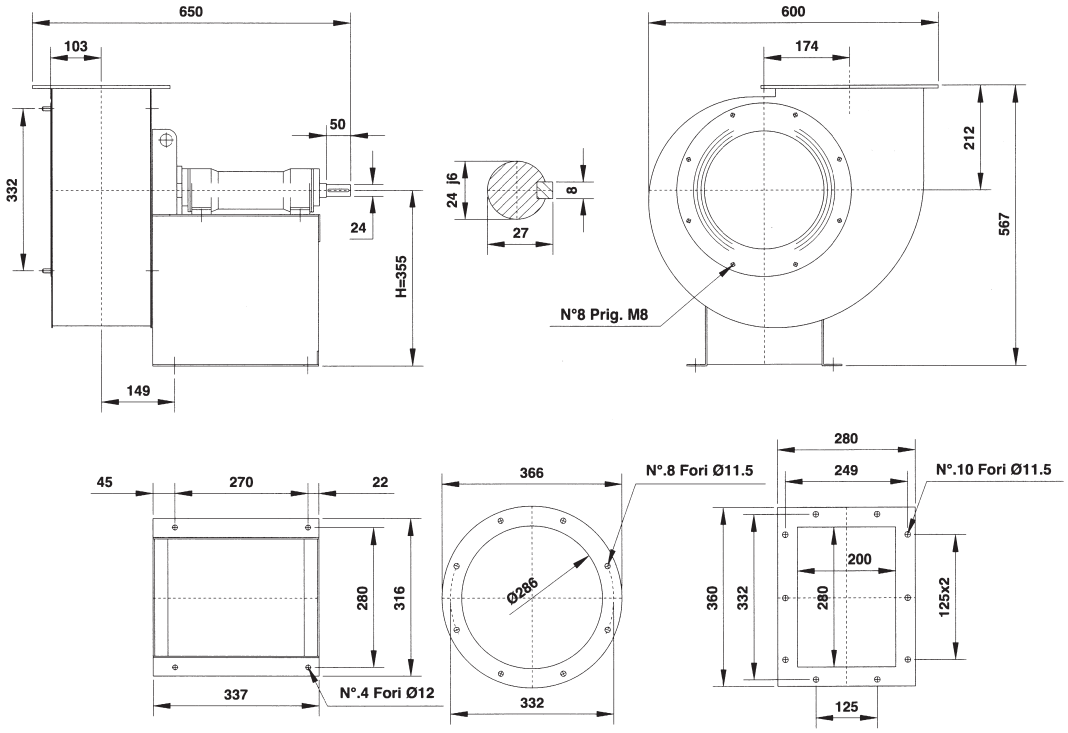


**Il ventilatore è orientabile**
**The fan is revolvable**
**Le ventilateur est orientable**
**Ventilatorgehäuse ist drehbar**
**El ventilador es orientable**

Orientamenti norme UNI ISO 13349 (viste lato trasmissione)
UNI ISO 13349 rules orientations (trasmission side)
Orientations normes UNI ISO 13349 (vues coté transmission)

Gehäusestellungen nach UNI ISO 13349 Norm von der Antriebsseite aus gesehen
Orientaciónes normas UNI ISO 13349 (vistas desde el lado de transmisión)

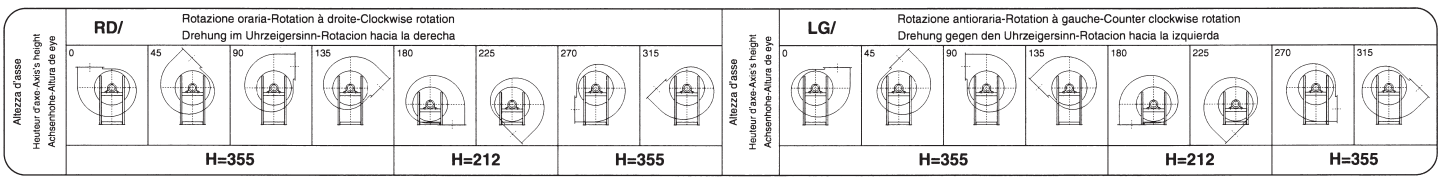

serie
series
série
serie
serie

# BPc 311

**CARATTERISTICHE**
SPECIFICATIONS
CARACTÉRISTIQUES
EIGENSCHAFTEN
CARACTERISTÍCAS

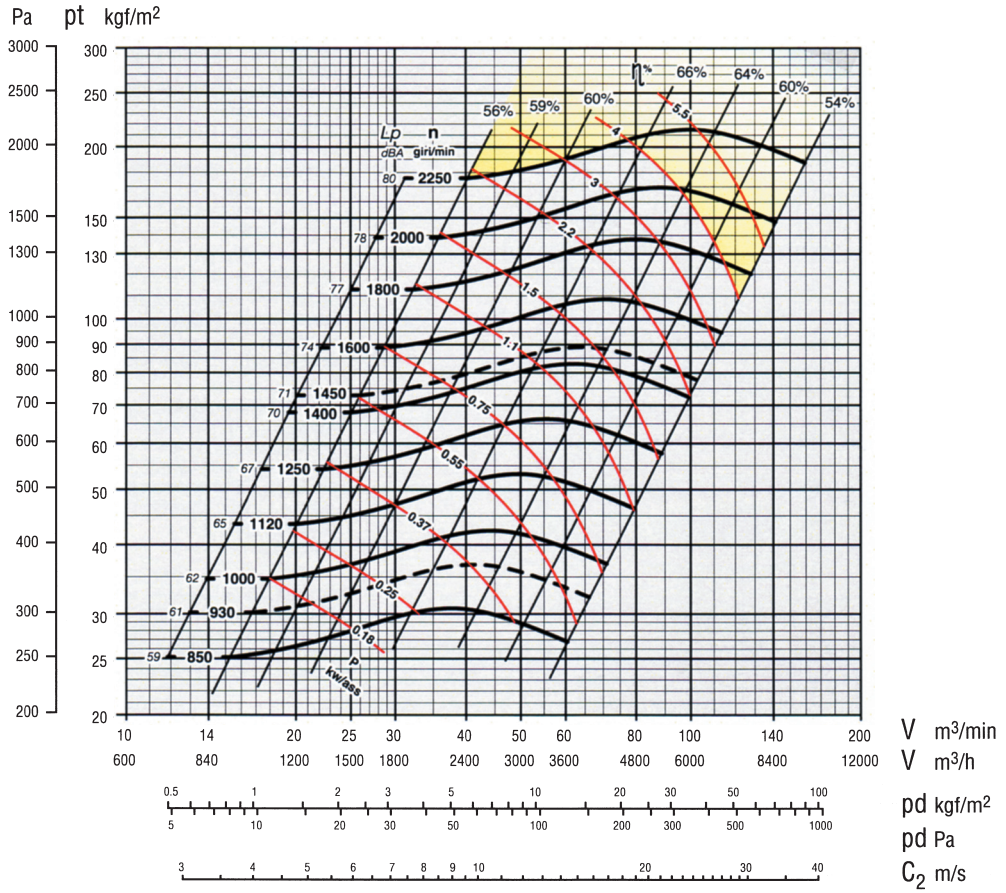


Secondo norme UNI EN ISO 5801:2009
(UNI 10531:1995)
According to the UNI EN ISO 5801:2009
(UNI 10531:1995)
Selon normes UNI EN ISO 5801:2009
(UNI 10531:1995)
Rohrleitung nach UNI EN ISO 5801:2009
(UNI 10531:1995)
Segun normas UNI EN ISO 5801:2009
(UNI 10531:1995)

**ZONA IN GIALLO** - Consultare ufficio tecnico
**YELLOW ZONE** - Consult technical office
**ZONE EN JAUNE** - Consulter le bureau technique
**GELBE ZONE** - Planungsbüro konsultieren
**ZONA AMARILLA** - Consultar la oficina técnica

**Giri massimi ammissibili:**
**Maximum admissible rounds:**
**Tours maxima admissibles:**
**Höchste zulässige Drehzahl:**
**Revoluciones máximas admisible:**
<90°C = 2250 giri/min.
90÷200°C = 1900 giri/min.
200÷350°C = 1600 giri/min.

Tolleranza sulla rumorosità + 3 dBA
Noise level tolerance + 3 dBA
Tolérance sur niveau sonore + 3 dBA
Toleranz Schallpegel + 3 dBA
Tolerancia sobre la intensidad acústica + 3 dBA

kw assorbiti ventilatore tolleranza ± 3%
kw consumed fan tolerance ± 3%
Tolérance sur Pabs kw ± 3%
Toleranz der Wellenleistung ±3 %
kw absorbidos ventilador tolerancia ± 3%

**DIMENSIONI D'INGOMBRO in mm**
**OVERALL DIMENSIONS in mm**
**DIMENSIONS D'ENCOMBREMENT en mm**
**MASSE in mm**
**DIMENSIONES EXTERNAS en mm**

$PD^2$
$GD^2$ = 0,45 $kgm^2$

Peso
Weight
Poids kg 39
Gewicht
Peso

Supporto
Housing
Support 25 AL 24
Lagerung 25 B 24
Soporte

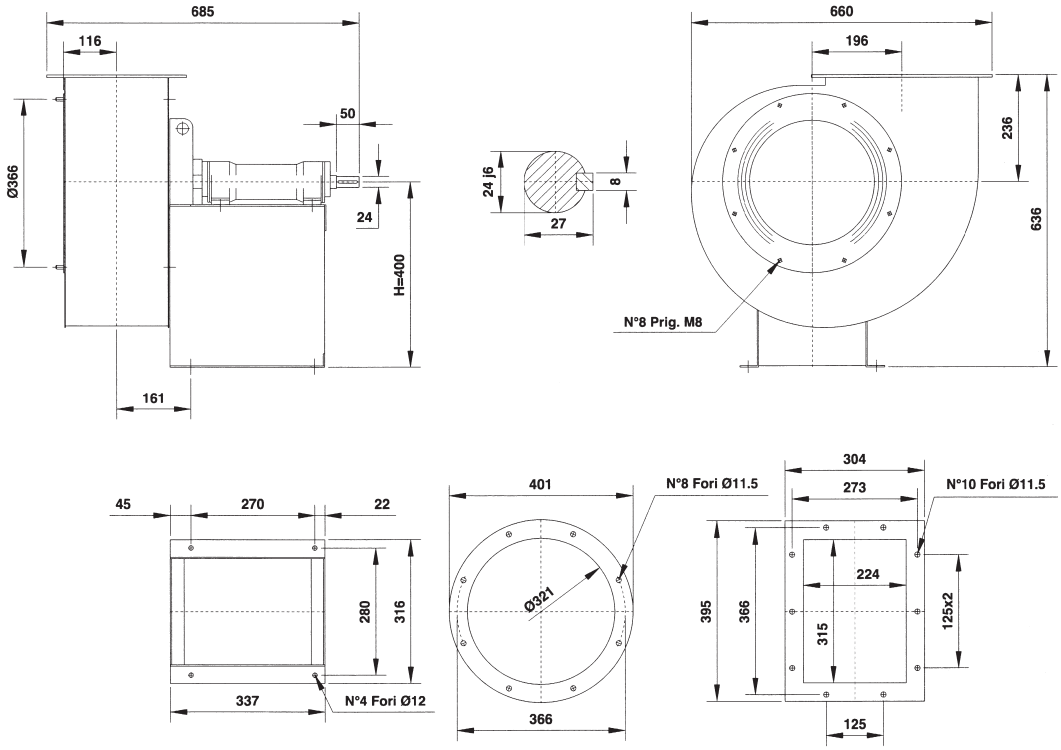


**Il ventilatore è orientabile**
**The fan is revolvable**
**Le ventilateur est orientable**
**Ventilatorgehäuse ist drehbar**
**El ventilador es orientable**

Orientamenti norme UNI ISO 13349 (viste lato trasmissione)
UNI ISO 13349 rules orientations (trasmission side)
Orientations normes UNI ISO 13349 (vues coté transmission)

Gehäusestellungen nach UNI ISO 13349 Norm von der Antriebsseite aus gesehen
Orientaciónes normas UNI ISO 13349 (vistas desde el lado de transmisión)

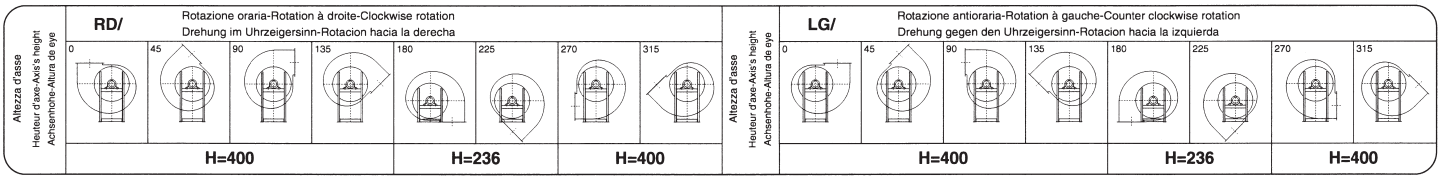

**CARATTERISTICHE**
SPECIFICATIONS
CARACTÉRISTIQUES
EIGENSCHAFTEN
CARACTERISTÍCAS

serie
series
série
serie
serie

# BPc 351

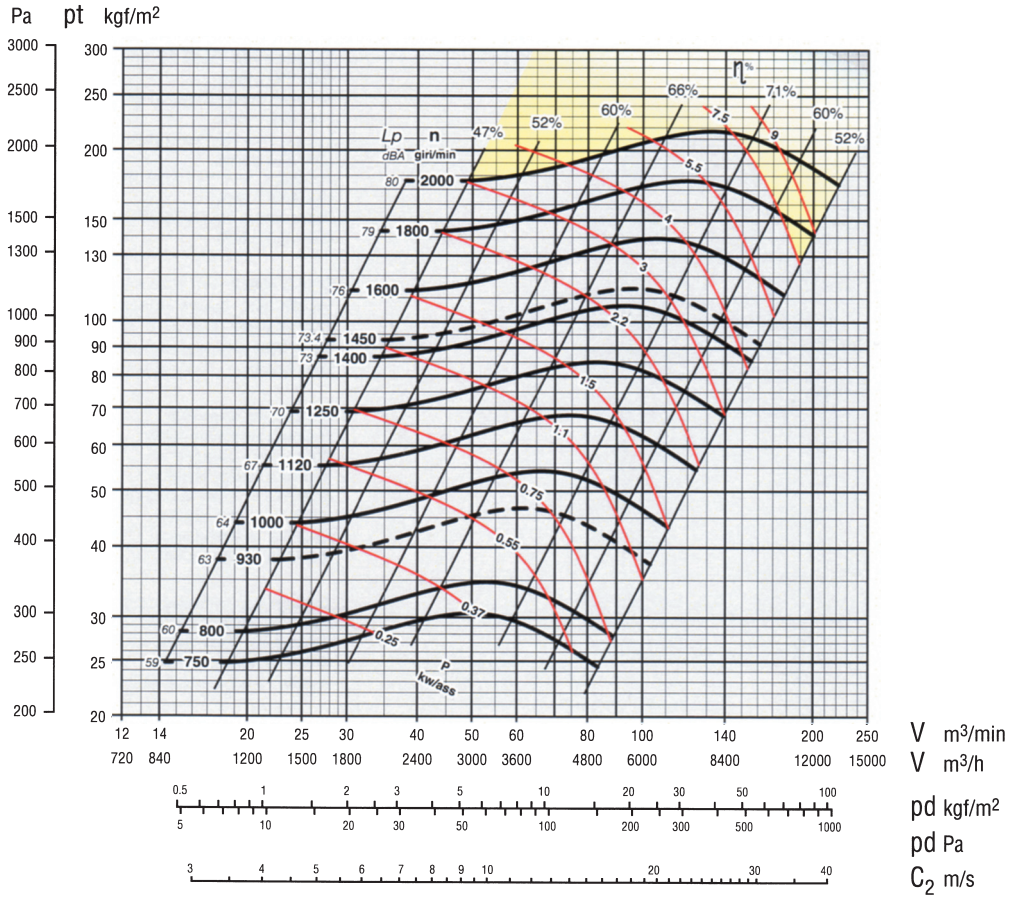


Secondo norme UNI EN ISO 5801:2009
(UNI 10531:1995)
According to the UNI EN ISO 5801:2009
(UNI 10531:1995)
Selon normes UNI EN ISO 5801:2009
(UNI 10531:1995)
Rohrleitung nach UNI EN ISO 5801:2009
(UNI 10531:1995)
Segun normas UNI EN ISO 5801:2009
(UNI 10531:1995)

**ZONA IN GIALLO** - Consultare ufficio tecnico
**YELLOW ZONE** - Consult technical office
**ZONE EN JAUNE** - Consulter le bureau technique
**GELBE ZONE** - Planungsbüro konsultieren
**ZONA AMARILLA** - Consultar la oficina técnica

**Giri massimi ammissibili:**
**Maximum admissible rounds:**
**Tours maxima admissibles:**
**Höchste zulässige Drehzahl:**
**Revoluciones máximas admisible:**
<90°C = 2000 giri/min.
90÷200°C = 1800 giri/min.
200÷350°C = 1500 giri/min.

Tolleranza sulla rumorosità + 3 dBA
Noise level tolerance + 3 dBA
Tolérance sur niveau sonore + 3 dBA
Toleranz Schallpegel + 3 dBA
Tolerancia sobre la intensidad acústica + 3 dBA

kw assorbiti ventilatore tolleranza ± 3%
kw consumed fan tolerance ± 3%
Tolérance sur Pabs kw ± 3%
Toleranz der Wellenleistung ±3 %
kw absorbidos ventilador tolerancia ± 3%

**DIMENSIONI D'INGOMBRO in mm**
**OVERALL DIMENSIONS in mm**
**DIMENSIONS D'ENCOMBREMENT en mm**
**MASSE in mm**
**DIMENSIONES EXTERNAS en mm**

$PD^2$
$GD^2$ = 0,80 kgm²

Peso
Weight
Poids kg 65
Gewicht
Peso

Supporto
Housing
Support 35 AL 28
Lagerung 35 B 28
Soporte

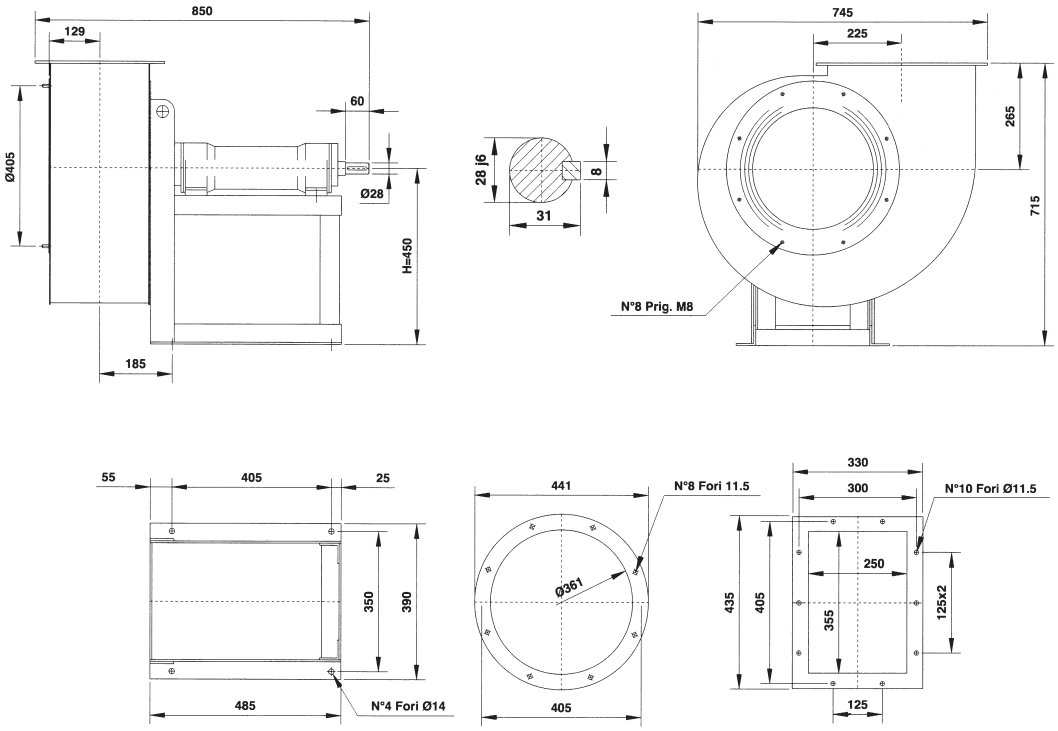


**Il ventilatore è orientabile**
**The fan is revolvable**
**Le ventilateur est orientable**
**Ventilatorgehäuse ist drehbar**
**El ventilador es orientable**

Orientamenti norme UNI ISO 13349 (viste lato trasmissione)
UNI ISO 13349 rules orientations (trasmission side)
Orientations normes UNI ISO 13349 (vues coté transmission)

Gehäusestellungen nach UNI ISO 13349 Norm von der Antriebsseite aus gesehen
Orientaciónes normas UNI ISO 13349 (vistas desde el lado de transmisión)

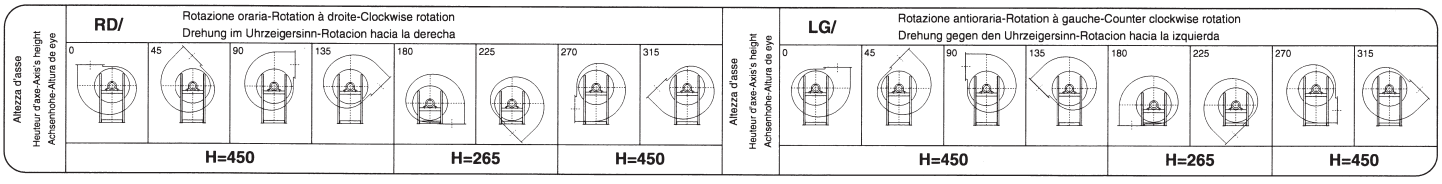

serie
series
série
serie
serie

# BPc 401

**CARATTERISTICHE**
SPECIFICATIONS
CARACTÉRISTIQUES
EIGENSCHAFTEN
CARACTERISTÍCAS

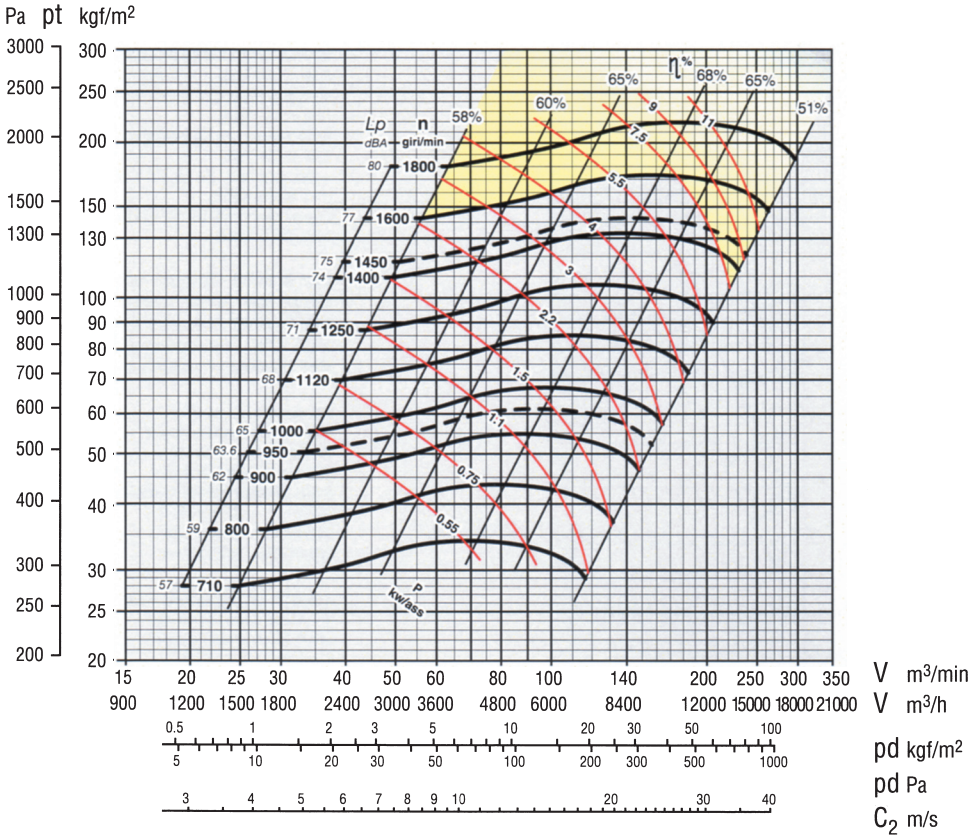


Secondo norme UNI EN ISO 5801:2009
(UNI 10531:1995)
According to the UNI EN ISO 5801:2009
(UNI 10531:1995)
Selon normes UNI EN ISO 5801:2009
(UNI 10531:1995)
Rohrleitung nach UNI EN ISO 5801:2009
(UNI 10531:1995)
Segun normas UNI EN ISO 5801:2009
(UNI 10531:1995)

**ZONA IN GIALLO** - Consultare ufficio tecnico
**YELLOW ZONE** - Consult technical office
**ZONE EN JAUNE** - Consulter le bureau technique
**GELBE ZONE** - Planungsbüro konsultieren
**ZONA AMARILLA** - Consultar la oficina técnica

**Giri massimi ammissibili:**
**Maximum admissible rounds:**
**Tours maxima admissibles:**
**Höchste zulässige Drehzahl:**
**Revoluciones máximas admisible:**
<90°C = 1800 giri/min.
90÷200°C = 1650 giri/min.
200÷350°C = 1300 giri/min.

Tolleranza sulla rumorosità + 3 dBA
Noise level tolerance + 3 dBA
Tolérance sur niveau sonore + 3 dBA
Toleranz Schallpegel + 3 dBA
Tolerancia sobre la intensidad acústica + 3 dBA

kw assorbiti ventilatore tolleranza ± 3%
kw consumed fan tolerance ± 3%
Tolérance sur Pabs kw ± 3%
Toleranz der Wellenleistung ±3 %
kw absorbidos ventilador tolerancia ± 3%

**DIMENSIONI D'INGOMBRO in mm**
**OVERALL DIMENSIONS in mm**
**DIMENSIONS D'ENCOMBREMENT en mm**
**MASSE in mm**
**DIMENSIONES EXTERNAS en mm**

$PD^2$ / $GD^2$ = 0,93 $kgm^2$

Peso
Weight
Poids kg 82
Gewicht
Peso

Supporto
Housing
Support 35 AL 28
35 B 28
Lagerung
Soporte

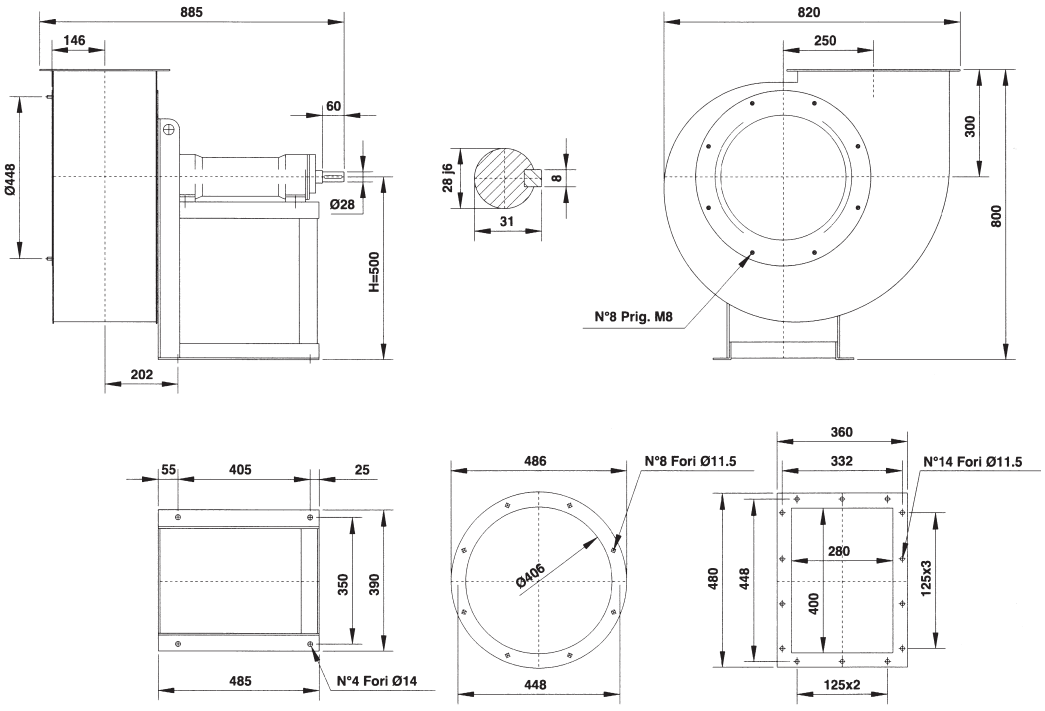


**Il ventilatore è orientabile**
**The fan is revolvable**
**Le ventilateur est orientable**
**Ventilatorgehäuse ist drehbar**
**El ventilador es orientable**

Orientamenti norme UNI ISO 13349 (viste lato trasmissione)
UNI ISO 13349 rules orientations (trasmission side)
Orientations normes UNI ISO 13349 (vues coté transmission)

Gehäusestellungen nach UNI ISO 13349 Norm von der Antriebsseite aus gesehen
Orientaciónes normas UNI ISO 13349 (vistas desde el lado de transmisión)

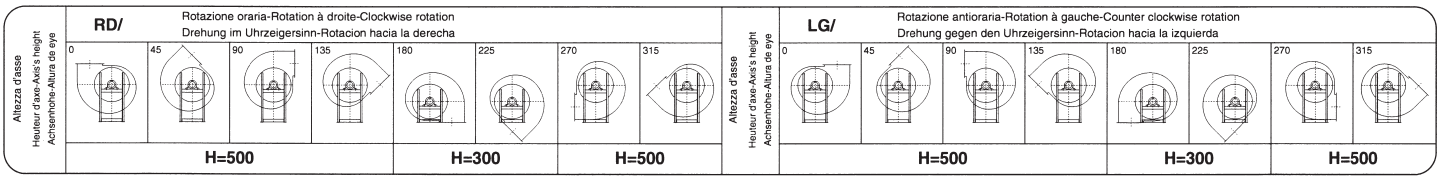

**CARATTERISTICHE**
SPECIFICATIONS
CARACTÉRISTIQUES
EIGENSCHAFTEN
CARACTERISTÍCAS

**serie**
series
série
serie
serie

# BPc 451

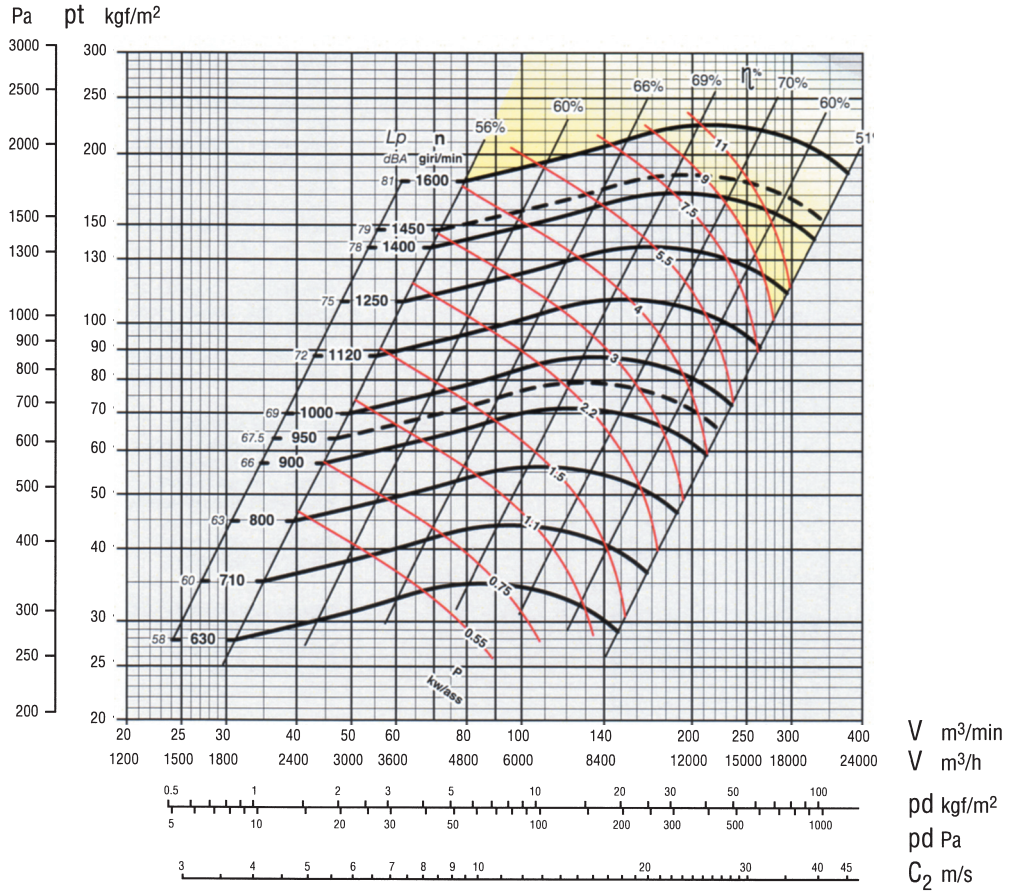


Secondo norme UNI EN ISO 5801:2009
(UNI 10531:1995)
According to the UNI EN ISO 5801:2009
(UNI 10531:1995)
Selon normes UNI EN ISO 5801:2009
(UNI 10531:1995)
Rohrleitung nach UNI EN ISO 5801:2009
(UNI 10531:1995)
Segun normas UNI EN ISO 5801:2009
(UNI 10531:1995)

**ZONA IN GIALLO** - Consultare ufficio tecnico
**YELLOW ZONE** - Consult technical office
**ZONE EN JAUNE** - Consulter le bureau technique
**GELBE ZONE** - Planungsbüro konsultieren
**ZONA AMARILLA** - Consultar la oficina técnica

**Giri massimi ammissibili:**
**Maximum admissible rounds:**
**Tours maxima admissibles:**
**Höchste zulässige Drehzahl:**
**Revoluciones máximas admisible:**
<90°C = 1600 giri/min.
90÷200°C = 1400 giri/min.
200÷350°C = 1200 giri/min.

Tolleranza sulla rumorosità + 3 dBA
Noise level tolerance + 3 dBA
Tolérance sur niveau sonore + 3 dBA
Toleranz Schallpegel + 3 dBA
Tolerancia sobre la intensidad acústica + 3 dBA

kw assorbiti ventilatore tolleranza ± 3%
kw consumed fan tolerance ± 3%
Tolérance sur Pabs kw ± 3%
Toleranz der Wellenleistung ±3 %
kw absorbidos ventilador tolerancia ± 3%

**DIMENSIONI D'INGOMBRO in mm**
**OVERALL DIMENSIONS in mm**
**DIMENSIONS D'ENCOMBREMENT en mm**
**MASSE in mm**
**DIMENSIONES EXTERNAS en mm**

$PD^2$ / $GD^2$ = 1,63 $kgm^2$

Peso
Weight
Poids kg 97
Gewicht
Peso

Supporto
Housing
Support 40 AL 38
Lagerung 40 B 38
Soporte

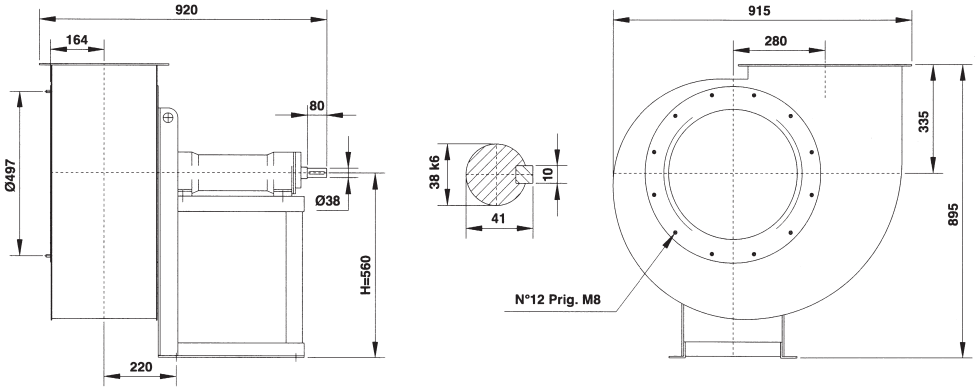


**Il ventilatore è orientabile**
**The fan is revolvable**
**Le ventilateur est orientable**
**Ventilatorgehäuse ist drehbar**
**El ventilador es orientable**

Orientamenti norme UNI ISO 13349 (viste lato trasmissione)
UNI ISO 13349 rules orientations (trasmission side)
Gehäusestellungen nach UNI ISO 13349 Norm von der Antriebsseite aus gesehen
Orientations normes UNI ISO 13349 (vues coté transmission)
Orientaciónes normas UNI ISO 13349 (vistas desde el lado de transmisión)

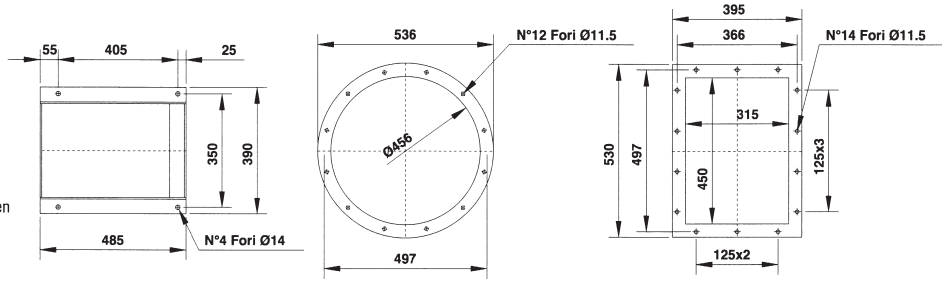


**N.B.:** per motivi costruttivi interni, i ventilatori dalla grandezza 451÷501 seguono un orientamento con angoli di 30° anzichè 45°. Necessitando i 45° renderlo noto al momento dell'ordinazione.
**N.B.:** for constructive reasons, the fans from size 451÷501 follow an orientation with angles of 30° instead of 45°. Therefore, when you place an order, you must clearly indicate if 45° are required.
**N.B.:** pour des raisons costructives interieures, les ventilateurs de la grandeur 451÷501 suivent des orientation avec angles de 30° au lieu de 45°. En cas où 45° sont nécessaires pour l'installation, il suffit de le préciser lors de la commande.
**N.B.:** Aus bautechnischen Gründen kann die Gehäusestellung bei Ventilatoren der Serie 451÷501 nur mit einen Winkel von 30 anstatt 45 verändert werden Gehäusestellungen mit einem Winkel von 45 sind bei der Bestellung deutlich anzugeben.
**N.B.:** por razones de fabricación, los ventiladores de dimensiones 451÷501 siguen una orientación con ángulos de 30° en vez de 45°. En caso de que se necesiten 45°, se ruega especificarlo en el momento del pedido.

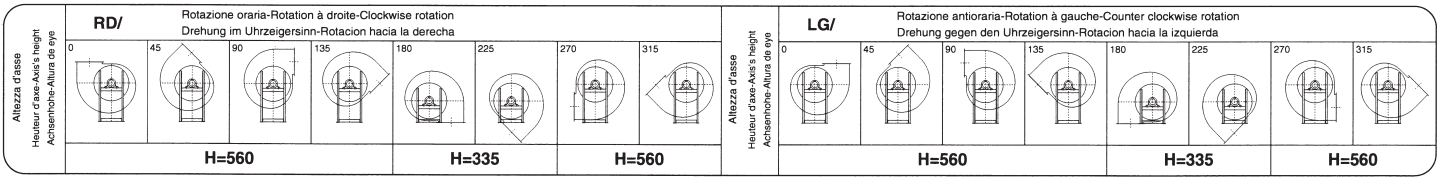

serie
series
série
serie
serie

# BPc 501

**CARATTERISTICHE**
SPECIFICATIONS
CARACTÉRISTIQUES
EIGENSCHAFTEN
CARACTERISTÍCAS

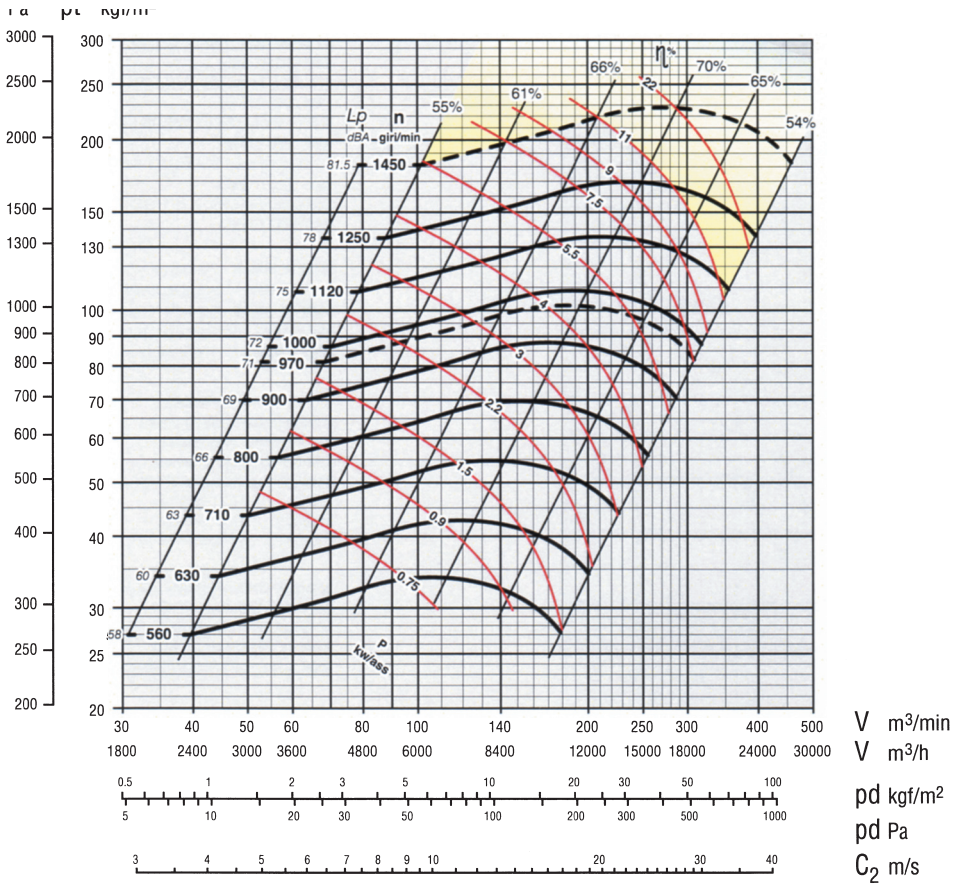


Secondo norme UNI EN ISO 5801:2009
(UNI 10531:1995)
According to the UNI EN ISO 5801:2009
(UNI 10531:1995)
Selon normes UNI EN ISO 5801:2009
(UNI 10531:1995)
Rohrleitung nach UNI EN ISO 5801:2009
(UNI 10531:1995)
Segun normas UNI EN ISO 5801:2009
(UNI 10531:1995)

**ZONA IN GIALLO** - Consultare ufficio tecnico
**YELLOW ZONE** - Consult technical office
**ZONE EN JAUNE** - Consulter le bureau technique
**GELBE ZONE** - Planungsbüro konsultieren
**ZONA AMARILLA** - Consultar la oficina técnica

**Giri massimi ammissibili:**
**Maximum admissible rounds:**
**Tours maxima admissibles:**
**Höchste zulässige Drehzahl:**
**Revoluciones máximas admisible:**
<90°C = 1450 giri/min.
90÷200°C = 1250 giri/min.
200÷350°C = 1050 giri/min.

Tolleranza sulla rumorosità + 3 dBA
Noise level tolerance + 3 dBA
Tolérance sur niveau sonore + 3 dBA
Toleranz Schallpegel + 3 dBA
Tolerancia sobre la intensidad acústica + 3 dBA

kw assorbiti ventilatore tolleranza ± 3%
kw consumed fan tolerance ± 3%
Tolérance sur Pabs kw ± 3%
Toleranz der Wellenleistung ±3 %
kw absorbidos ventilador tolerancia ± 3%

**DIMENSIONI D'INGOMBRO in mm**
**OVERALL DIMENSIONS in mm**
**DIMENSIONS D'ENCOMBREMENT en mm**
**MASSE in mm**
**DIMENSIONES EXTERNAS en mm**

$PD^2$ / $GD^2$ = 2,5 $kgm^2$

Peso / Weight / Poids / Gewicht / Peso: kg 115

Supporto / Housing / Support / Lagerung / Soporte: 45 AL 42, 45 B 42

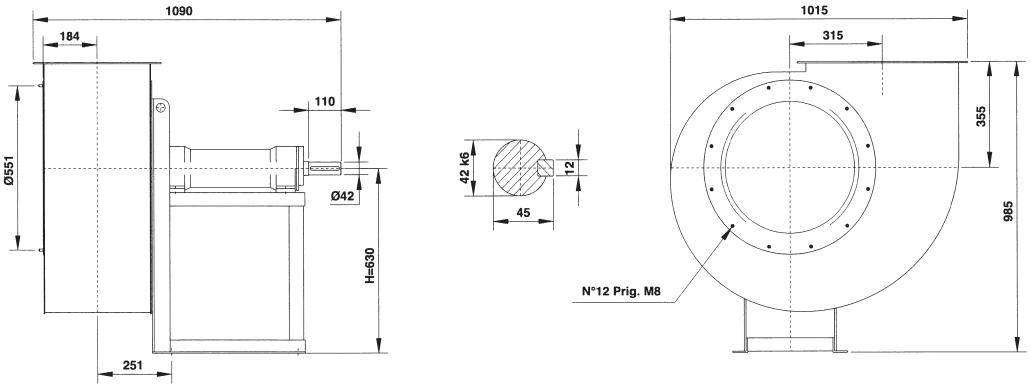


**Il ventilatore è orientabile**
**The fan is revolvable**
**Le ventilateur est orientable**
**Ventilatorgehäuse ist drehbar**
**El ventilador es orientable**

Orientamenti norme UNI ISO 13349 (viste lato trasmissione)
UNI ISO 13349 rules orientations (trasmission side)
Gehäusestellungen nach UNI ISO 13349 Norm von der Antriebsseite aus gesehen
Orientations normes UNI ISO 13349 (vues coté transmission)
Orientaciónes normas UNI ISO 13349 (vistas desde el lado de transmisión)

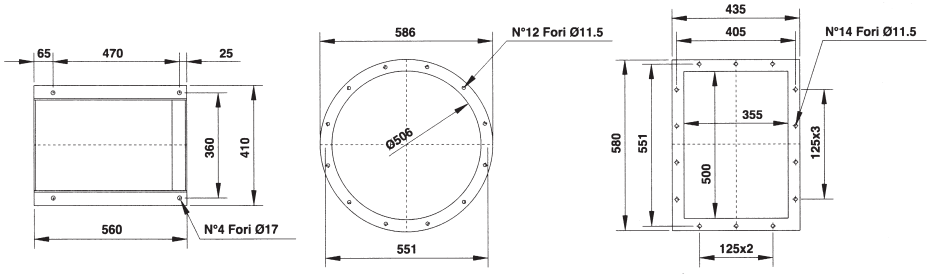


**N.B.:** per motivi costruttivi interni, i ventilatori dalla grandezza 451÷501 seguono un orientamento con angoli di 30° anzichè 45°. Necessitando i 45° renderlo noto al momento dell'ordinazione.
**N.B.:** for constructive reasons, the fans from size 451÷501 follow an orientation with angles of 30° instead of 45°. Therefore, when you place an order, you must clearly indicate if 45° are required.
**N.B.:** pour des raisons costructives interieures, les ventilateurs de la grandeur 451÷501 suivent des orientation avec angles de 30° au lieu de 45°. En cas où 45° sont nécessaires pour l'installation, il suffit de le préciser lors de la commande.
**N.B.:** Aus bautechnischen Gründen kann die Gehäusestellung bei Ventilatoren der Serie 451÷501 nur mit einen Winkel von 30 anstatt 45 verändert werden Gehäusestellungen mit einem Winkel von 45 sind bei der Bestellung deutlich anzugeben.
**N.B.:** por razones de fabricación, los ventiladores de dimensiones 451÷501 siguen una orientación con ángulos de 30° en vez de 45°. En caso de que se necesiten 45°, se ruega especificarlo en el momento del pedido.

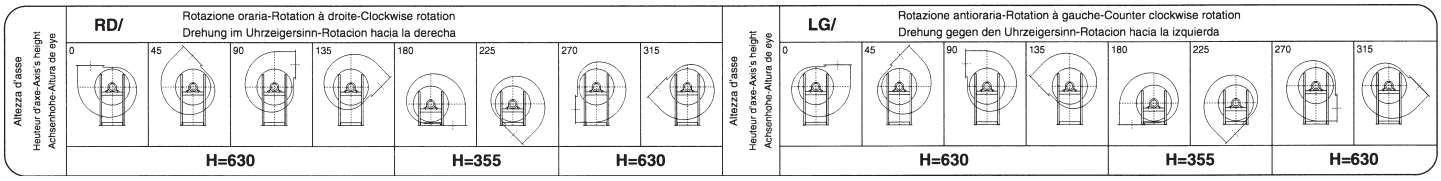

**CARATTERISTICHE**
SPECIFICATIONS
CARACTÉRISTIQUES
EIGENSCHAFTEN
CARACTERISTÍCAS

serie
series
série
serie
serie

# BPc 561

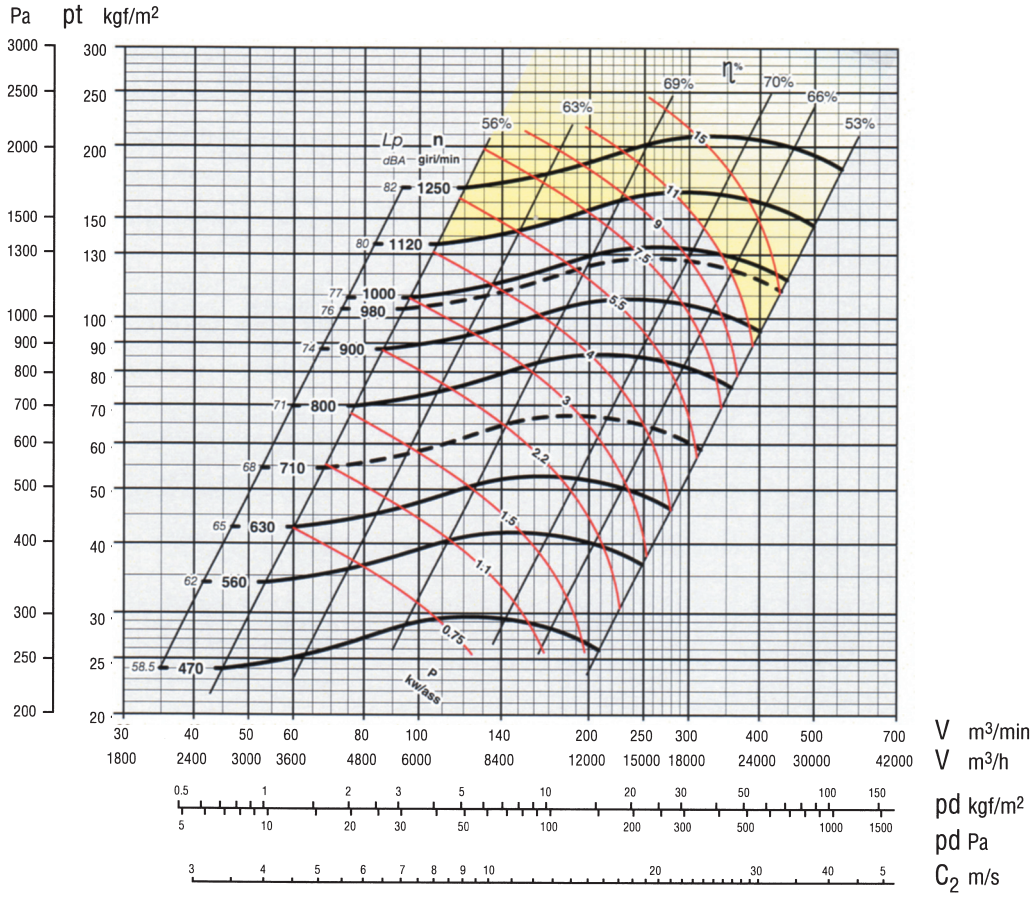


Secondo norme UNI EN ISO 5801:2009
(UNI 10531:1995)
According to the UNI EN ISO 5801:2009
(UNI 10531:1995)
Selon normes UNI EN ISO 5801:2009
(UNI 10531:1995)
Rohrleitung nach UNI EN ISO 5801:2009
(UNI 10531:1995)
Segun normas UNI EN ISO 5801:2009
(UNI 10531:1995)

**ZONA IN GIALLO** - Consultare ufficio tecnico
**YELLOW ZONE** - Consult technical office
**ZONE EN JAUNE** - Consulter le bureau technique
**GELBE ZONE** - Planungsbüro konsultieren
**ZONA AMARILLA** - Consultar la oficina técnica

**Giri massimi ammissibili:**
**Maximum admissible rounds:**
**Tours maxima admissibles:**
**Höchste zulässige Drehzahl:**
**Revoluciones máximas admisible:**
<90°C = 1250 giri/min.
90÷200°C = 1120 giri/min.
200÷350°C = 950 giri/min.

Tolleranza sulla rumorosità + 3 dBA
Noise level tolerance + 3 dBA
Tolérance sur niveau sonore + 3 dBA
Toleranz Schallpegel + 3 dBA
Tolerancia sobre la intensidad acústica + 3 dBA

kw assorbiti ventilatore tolleranza ± 3%
kw consumed fan tolerance ± 3%
Tolérance sur Pabs kw ± 3%
Toleranz der Wellenleistung ±3 %
kw absorbidos ventilador tolerancia ± 3%

**DIMENSIONI D'INGOMBRO in mm**
**OVERALL DIMENSIONS in mm**
**DIMENSIONS D'ENCOMBREMENT en mm**
**MASSE in mm**
**DIMENSIONES EXTERNAS en mm**

$PD^2$
$GD^2$ = 4 $kgm^2$

Peso
Weight
Poids kg 154
Gewicht
Peso

Supporto
Housing
Support 45 AL 42
Lagerung 45 B 42
Soporte

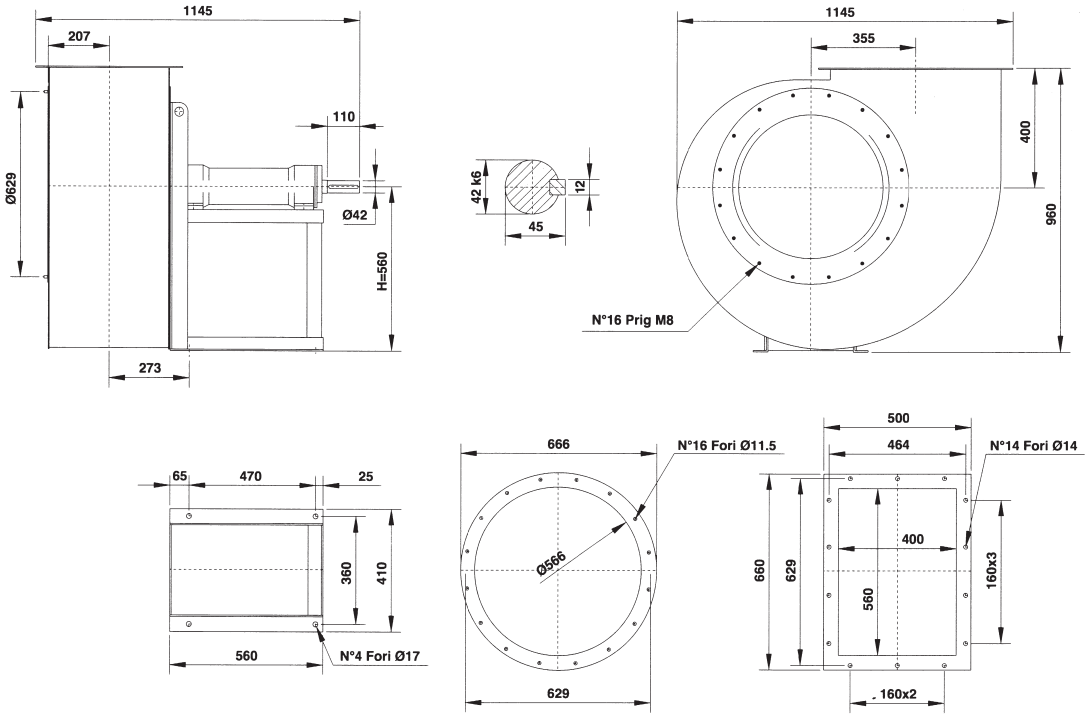


**Il ventilatore è orientabile**
**The fan is revolvable**
**Le ventilateur est orientable**
**Ventilatorgehäuse ist drehbar**
**El ventilador es orientable**

Orientamenti norme UNI ISO 13349 (viste lato trasmissione)
UNI ISO 13349 rules orientations (trasmission side)
Orientations normes UNI ISO 13349 (vues coté transmission)

Gehäusestellungen nach UNI ISO 13349 Norm von der Antriebsseite aus gesehen
Orientaciónes normas UNI ISO 13349 (vistas desde el lado de transmisión)

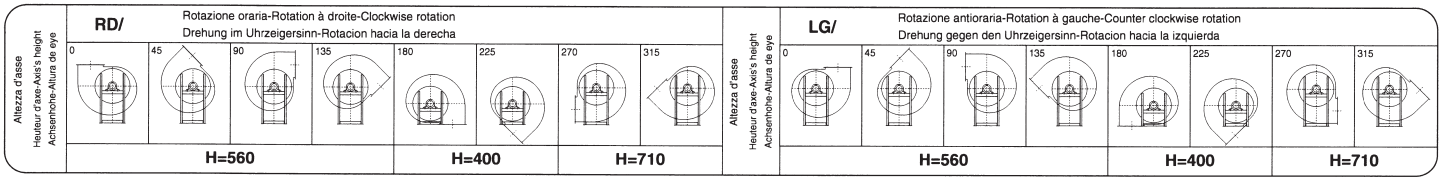

serie
series
série
serie
serie

# BPc 631

**CARATTERISTICHE**
SPECIFICATIONS
CARACTÉRISTIQUES
EIGENSCHAFTEN
CARACTERISTÍCAS

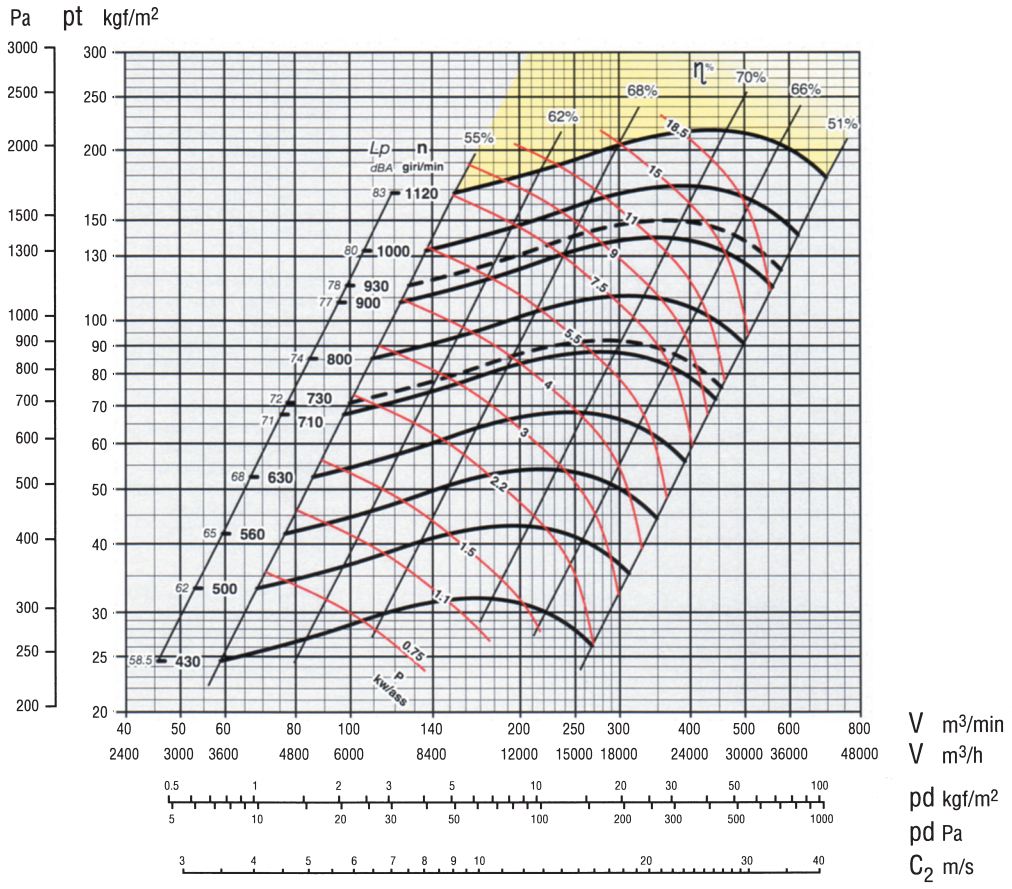


Secondo norme UNI EN ISO 5801:2009
(UNI 10531:1995)
According to the UNI EN ISO 5801:2009
(UNI 10531:1995)
Selon normes UNI EN ISO 5801:2009
(UNI 10531:1995)
Rohrleitung nach UNI EN ISO 5801:2009
(UNI 10531:1995)
Segun normas UNI EN ISO 5801:2009
(UNI 10531:1995)

**ZONA IN GIALLO** - Consultare ufficio tecnico
**YELLOW ZONE** - Consult technical office
**ZONE EN JAUNE** - Consulter le bureau technique
**GELBE ZONE** - Planungsbüro konsultieren
**ZONA AMARILLA** - Consultar la oficina técnica

**Giri massimi ammissibili:**
**Maximum admissible rounds:**
**Tours maxima admissibles:**
**Höchste zulässige Drehzahl:**
**Revoluciones máximas admisible:**
<90°C = 1120 giri/min.
90÷200°C = 1000 giri/min.
200÷350°C = 850 giri/min.

Tolleranza sulla rumorosità + 3 dBA
Noise level tolerance + 3 dBA
Tolérance sur niveau sonore + 3 dBA
Toleranz Schallpegel + 3 dBA
Tolerancia sobre la intensidad acústica + 3 dBA

kw assorbiti ventilatore tolleranza ± 3%
kw consumed fan tolerance ± 3%
Tolérance sur Pabs kw ± 3%
Toleranz der Wellenleistung ±3 %
kw absorbidos ventilador tolerancia ± 3%

**DIMENSIONI D'INGOMBRO in mm**
**OVERALL DIMENSIONS in mm**
**DIMENSIONS D'ENCOMBREMENT en mm**
**MASSE in mm**
**DIMENSIONES EXTERNAS en mm**

$PD^2$
$GD^2$ = 7,5 $kgm^2$

Peso
Weight
Poids kg 200
Gewicht
Peso

Supporto
Housing
Support 50 ALR 48
Lagerung 50 B 48
Soporte

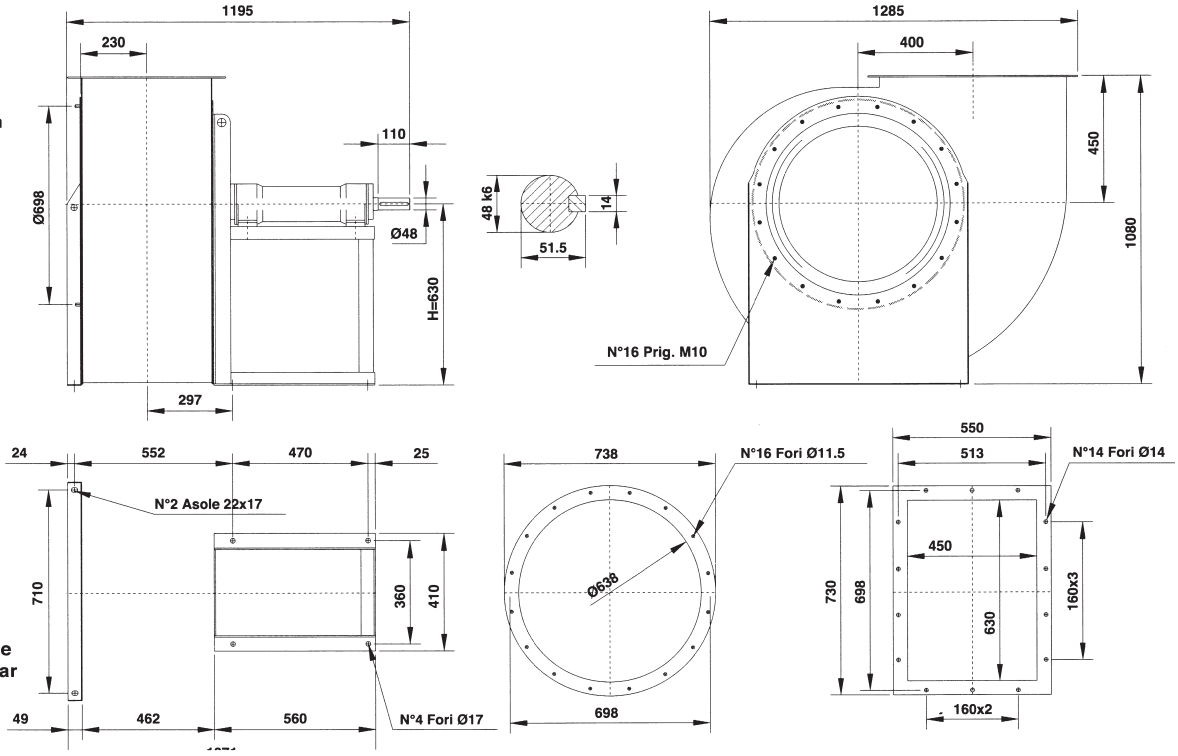


**Il ventilatore è orientabile**
**The fan is revolvable**
**Le ventilateur est orientable**
**Ventilatorgehäuse ist drehbar**
**El ventilador es orientable**

Orientamenti norme UNI ISO 13349 (viste lato trasmissione)
UNI ISO 13349 rules orientations (trasmission side)
Orientations normes UNI ISO 13349 (vues coté transmission)

Gehäusestellungen nach UNI ISO 13349 Norm von der Antriebsseite aus gesehen
Orientaciónes normas UNI ISO 13349 (vistas desde el lado de transmisión)

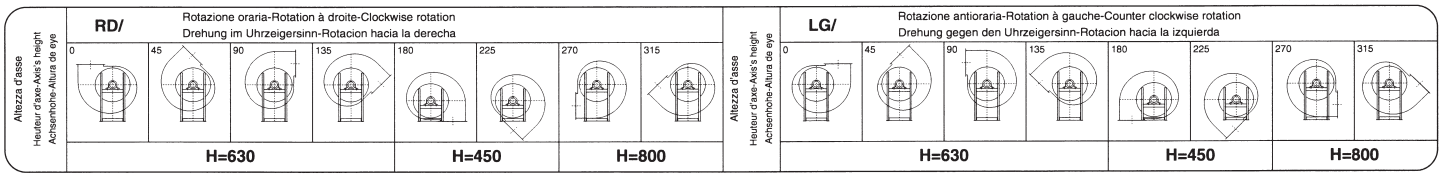

**CARATTERISTICHE**
SPECIFICATIONS
CARACTÉRISTIQUES
EIGENSCHAFTEN
CARACTERISTÍCAS

**serie**
series
série
serie
serie

# BPc 711

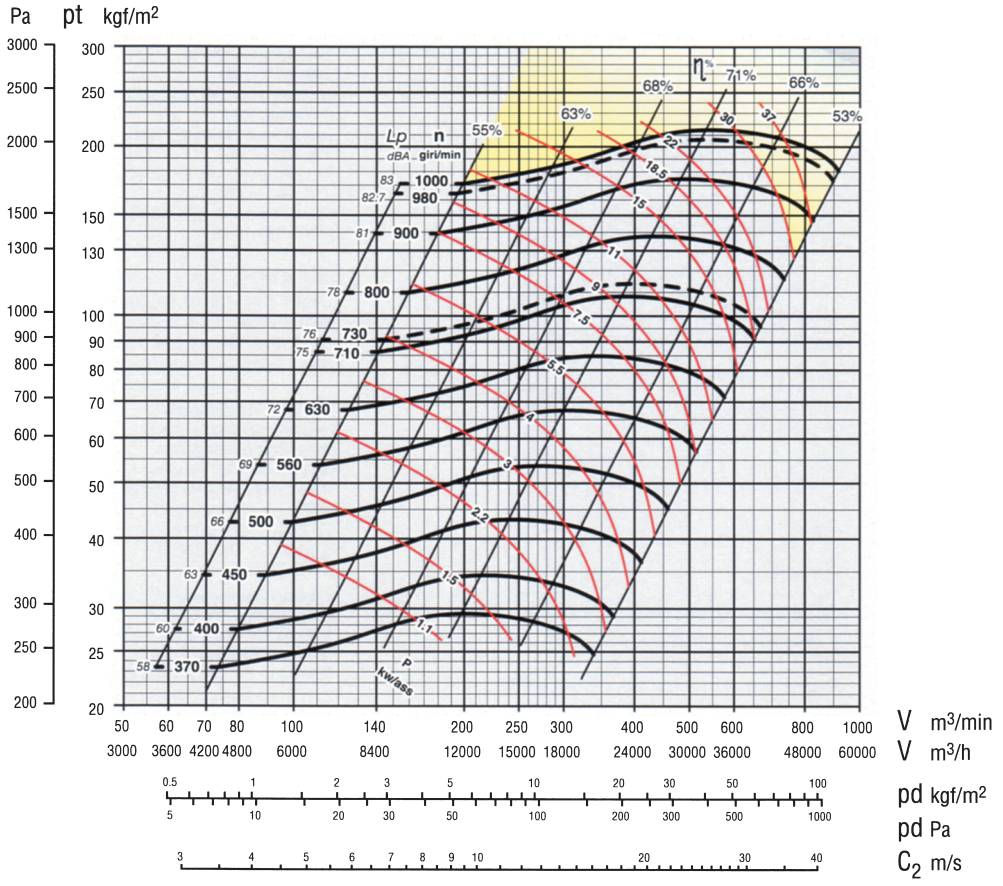


Secondo norme UNI EN ISO 5801:2009
(UNI 10531:1995)
According to the UNI EN ISO 5801:2009
(UNI 10531:1995)
Selon normes UNI EN ISO 5801:2009
(UNI 10531:1995)
Rohrleitung nach UNI EN ISO 5801:2009
(UNI 10531:1995)
Segun normas UNI EN ISO 5801:2009
(UNI 10531:1995)

**ZONA IN GIALLO** - Consultare ufficio tecnico
**YELLOW ZONE** - Consult technical office
**ZONE EN JAUNE** - Consulter le bureau technique
**GELBE ZONE** - Planungsbüro konsultieren
**ZONA AMARILLA** - Consultar la oficina técnica

**Giri massimi ammissibili:**
**Maximum admissible rounds:**
**Tours maxima admissibles:**
**Höchste zulässige Drehzahl:**
**Revoluciones máximas admisible:**
<90°C = 1000 giri/min.
90÷200°C = 900 giri/min.
200÷350°C = 750 giri/min.

Tolleranza sulla rumorosità + 3 dBA
Noise level tolerance + 3 dBA
Tolérance sur niveau sonore + 3 dBA
Toleranz Schallpegel + 3 dBA
Tolerancia sobre la intensidad acústica + 3 dBA

kw assorbiti ventilatore tolleranza ± 3%
kw consumed fan tolerance ± 3%
Tolérance sur Pabs kw ± 3%
Toleranz der Wellenleistung ±3 %
kw absorbidos ventilador tolerancia ± 3%

**DIMENSIONI D'INGOMBRO in mm**
**OVERALL DIMENSIONS in mm**
**DIMENSIONS D'ENCOMBREMENT en mm**
**MASSE in mm**
**DIMENSIONES EXTERNAS en mm**

(…) Ventilatore con ventolina di raffreddamento
Fan with cooling fan
Ventilateur avec helice de refroidissement
Ventilator mit kleinem kühlflügel
Ventilador con hélice de refrigeración

$PD^2$
$GD^2$ = 13,5 $kgm^2$

Peso
Weight
Poids kg 325
Gewicht
Peso

Supporto
Housing
Support 50 ALR 48
Lagerung 50 BR 48
Soporte

**Il ventilatore è orientabile**
**The fan is revolvable**
**Le ventilateur est orientable**
**Ventilatorgehäuse ist drehbar**
**El ventilador es orientable**

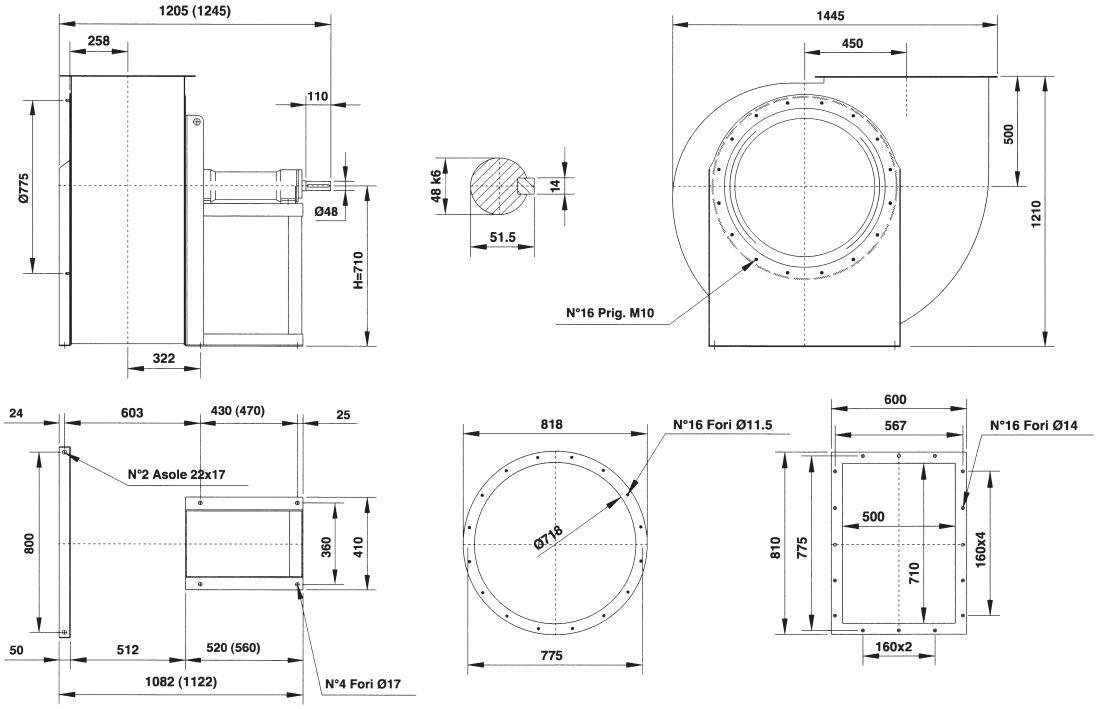


Orientamenti norme UNI ISO 13349 (viste lato trasmissione)
UNI ISO 13349 rules orientations (trasmission side)
Orientations normes UNI ISO 13349 (vues coté transmission)

Gehäusestellungen nach UNI ISO 13349 Norm von der Antriebsseite aus gesehen
Orientaciónes normas UNI ISO 13349 (vistas desde el lado de transmisión)

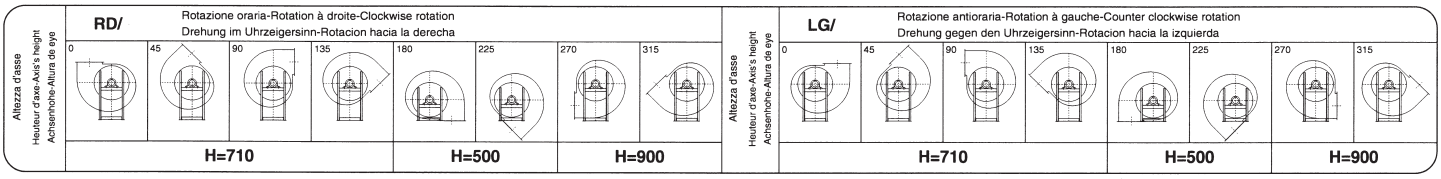

serie
series
série
serie
serie

# BPc 801

**CARATTERISTICHE**
SPECIFICATIONS
CARACTÉRISTIQUES
EIGENSCHAFTEN
CARACTERISTÍCAS

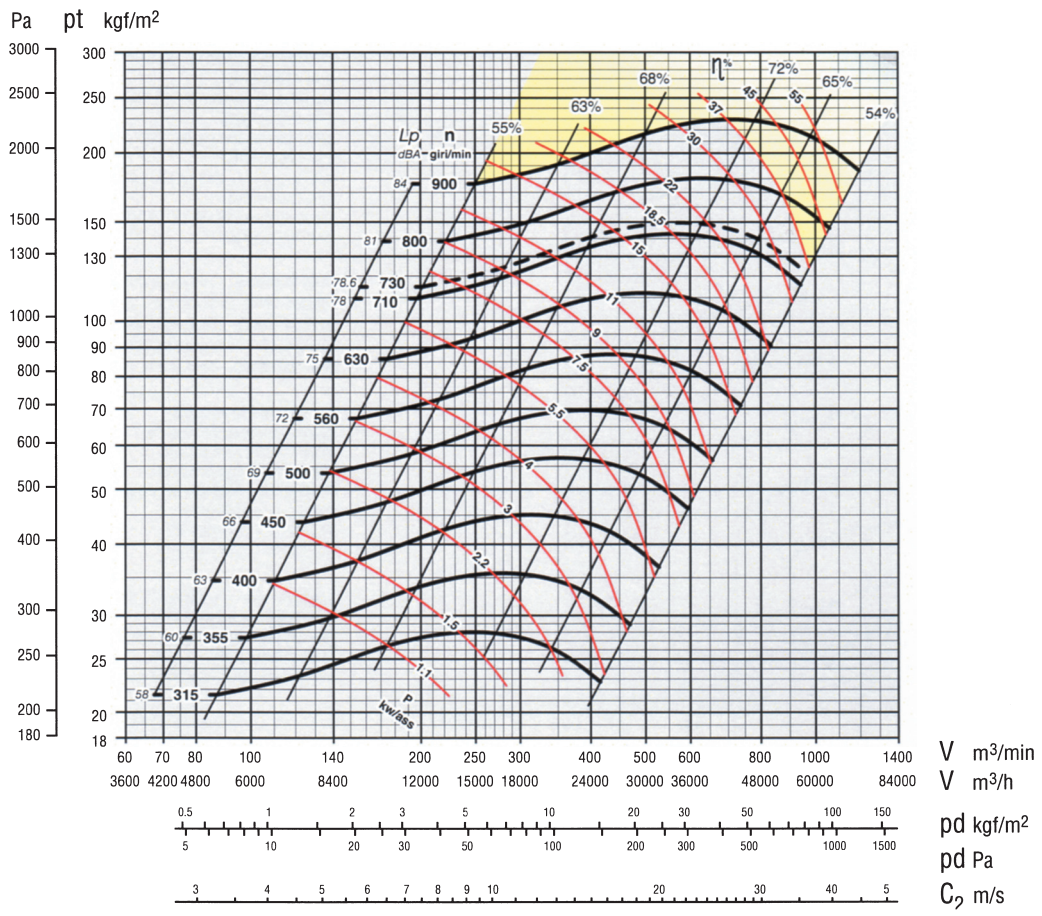


Secondo norme UNI EN ISO 5801:2009
(UNI 10531:1995)
According to the UNI EN ISO 5801:2009
(UNI 10531:1995)
Selon normes UNI EN ISO 5801:2009
(UNI 10531:1995)
Rohrleitung nach UNI EN ISO 5801:2009
(UNI 10531:1995)
Segun normas UNI EN ISO 5801:2009
(UNI 10531:1995)

**ZONA IN GIALLO** - Consultare ufficio tecnico
**YELLOW ZONE** - Consult technical office
**ZONE EN JAUNE** - Consulter le bureau technique
**GELBE ZONE** - Planungsbüro konsultieren
**ZONA AMARILLA** - Consultar la oficina técnica

**Giri massimi ammissibili:**
**Maximum admissible rounds:**
**Tours maxima admissibles:**
**Höchste zulässige Drehzahl:**
**Revoluciones máximas admisible:**
<90°C = 900 giri/min.
90÷200°C = 800 giri/min.
200÷350°C = 630 giri/min.

Tolleranza sulla rumorosità + 3 dBA
Noise level tolerance + 3 dBA
Tolérance sur niveau sonore + 3 dBA
Toleranz Schallpegel + 3 dBA
Tolerancia sobre la intensidad acústica + 3 dBA

kw assorbiti ventilatore tolleranza ± 3%
kw consumed fan tolerance ± 3%
Tolérance sur Pabs kw ± 3%
Toleranz der Wellenleistung ±3 %
kw absorbidos ventilador tolerancia ± 3%

**DIMENSIONI D'INGOMBRO in mm**
**OVERALL DIMENSIONS in mm**
**DIMENSIONS D'ENCOMBREMENT en mm**
**MASSE in mm**
**DIMENSIONES EXTERNAS en mm**

(...) Ventilatore con ventolina di raffreddamento
Fan with cooling fan
Ventilateur avec helice de refroidissement
Ventilator mit kleinem kühlflügel
Ventilador con hélice de refrigeración

$PD^2$
$GD^2$ = 23 $kgm^2$

Peso
Weight
Poids kg 355
Gewicht
Peso

Supporto
Housing
Support 55 AR 48
Lagerung 55 BR 48
Soporte

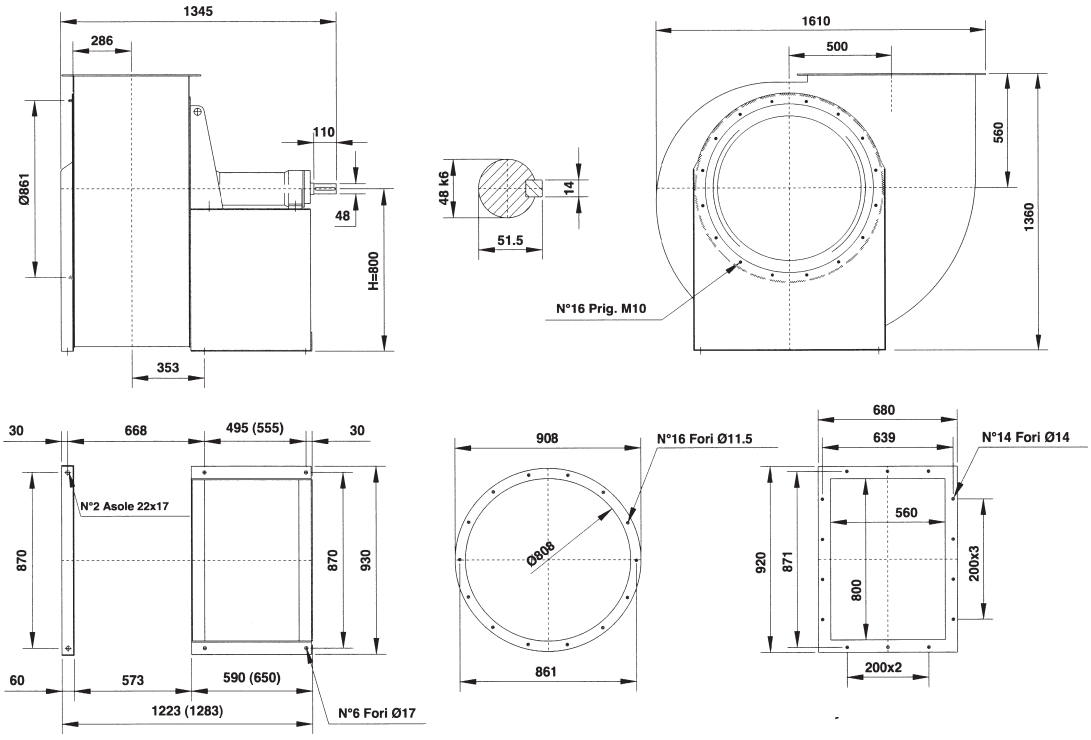


**Il ventilatore è orientabile**
**The fan is revolvable**
**Le ventilateur est orientable**
**Ventilatorgehäuse ist drehbar**
**El ventilador es orientable**

Orientamenti norme UNI ISO 13349 (viste lato trasmissione)
UNI ISO 13349 rules orientations (trasmission side)
Orientations normes UNI ISO 13349 (vues coté transmission)

Gehäusestellungen nach UNI ISO 13349 Norm von der Antriebsseite aus gesehen
Orientaciónes normas UNI ISO 13349 (vistas desde el lado de transmisión)

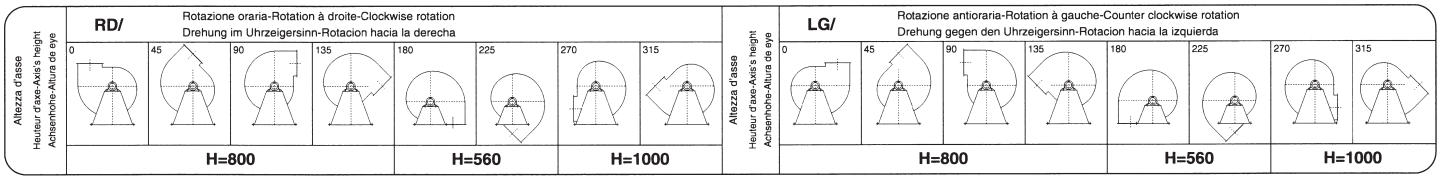

**CARATTERISTICHE**
SPECIFICATIONS
CARACTÉRISTIQUES
EIGENSCHAFTEN
CARACTERISTÍCAS

**serie**
series
série
serie
serie

# BPc 901

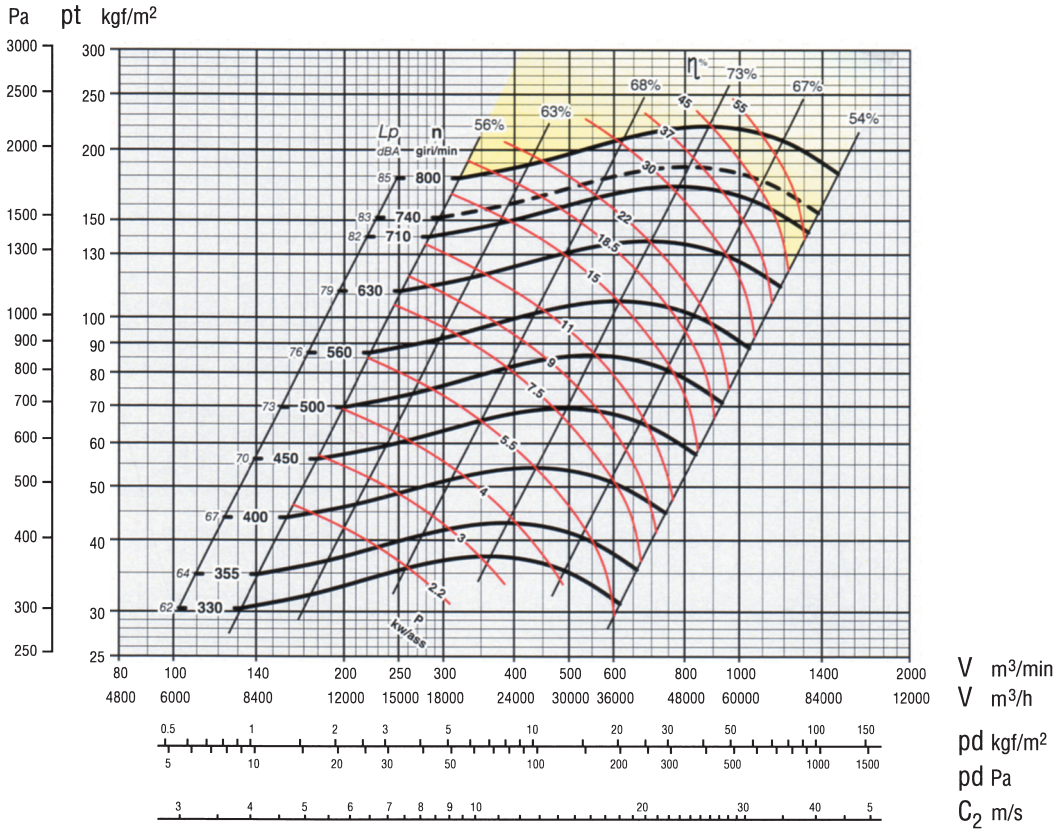


Secondo norme UNI EN ISO 5801:2009
(UNI 10531:1995)
According to the UNI EN ISO 5801:2009
(UNI 10531:1995)
Selon normes UNI EN ISO 5801:2009
(UNI 10531:1995)
Rohrleitung nach UNI EN ISO 5801:2009
(UNI 10531:1995)
Segun normas UNI EN ISO 5801:2009
(UNI 10531:1995)

**ZONA IN GIALLO** - Consultare ufficio tecnico
**YELLOW ZONE** - Consult technical office
**ZONE EN JAUNE** - Consulter le bureau technique
**GELBE ZONE** - Planungsbüro konsultieren
**ZONA AMARILLA** - Consultar la oficina técnica

**Giri massimi ammissibili:**
**Maximum admissible rounds:**
**Tours maxima admissibles:**
**Höchste zulässige Drehzahl:**
**Revoluciones máximas admisible:**
<90°C = 800 giri/min.
90÷200°C = 710 giri/min.
200÷350°C = 560 giri/min.

Tolleranza sulla rumorosità + 3 dBA
Noise level tolerance + 3 dBA
Tolérance sur niveau sonore + 3 dBA
Toleranz Schallpegel + 3 dBA
Tolerancia sobre la intensidad acústica + 3 dBA

kw assorbiti ventilatore tolleranza ± 3%
kw consumed fan tolerance ± 3%
Tolérance sur Pabs kw ± 3%
Toleranz der Wellenleistung ±3 %
kw absorbidos ventilador tolerancia ± 3%

**DIMENSIONI D'INGOMBRO in mm**
**OVERALL DIMENSIONS in mm**
**DIMENSIONS D'ENCOMBREMENT en mm**
**MASSE in mm**
**DIMENSIONES EXTERNAS en mm**

(…) Ventilatore con ventolina di raffreddamento
Fan with cooling fan
Ventilateur avec helice de refroidissement
Ventilator mit kleinem kühlflügel
Ventilador con hélice de refrigeración

$PD^2$
$GD^2$ = 42 $kgm^2$

Peso
Weight
Poids kg 455
Gewicht
Peso

Supporto
Housing
Support 60 AR 55
Lagerung 60 BR 55
Soporte

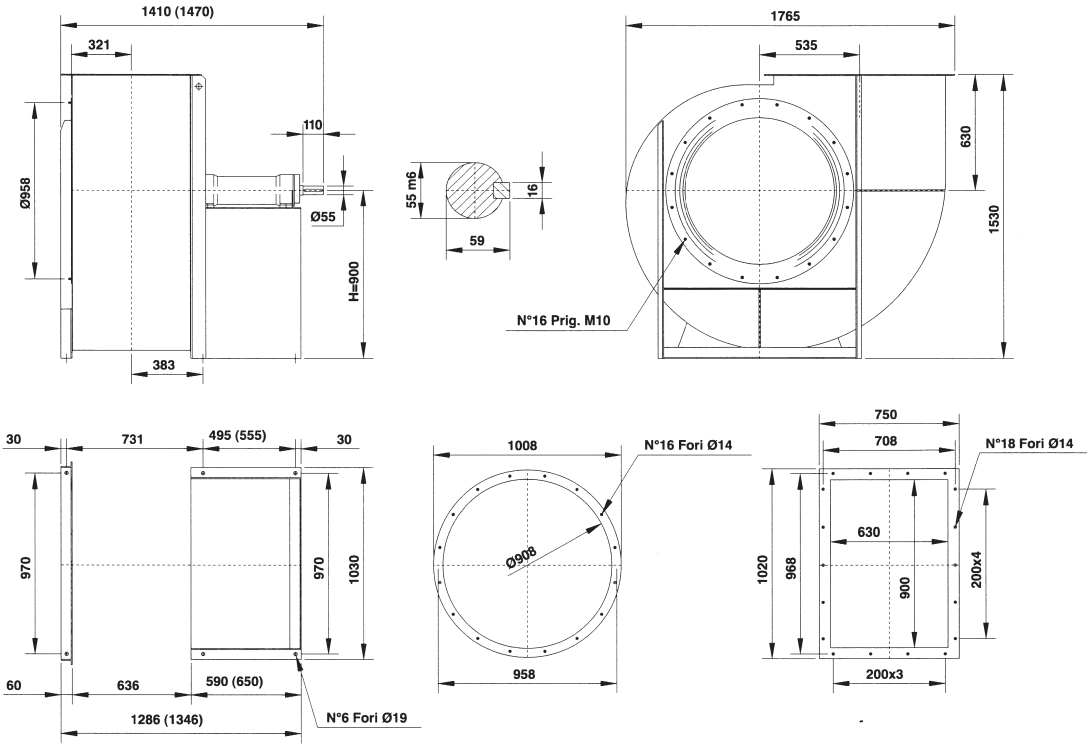


**Il ventilatore non è orientabile**
**The fan is not revolvable**
**Le ventilateur n'est pas orientable**
**Ventilatorgehäuse ist nicht drehbar**
**El ventilador no es orientable**

Orientamenti norme UNI ISO 13349 (viste lato trasmissione)
UNI ISO 13349 rules orientations (trasmission side)
Orientations normes UNI ISO 13349 (vues coté transmission)

Gehäusestellungen nach UNI ISO 13349 Norm von der Antriebsseite aus gesehen
Orientaciónes normas UNI ISO 13349 (vistas desde el lado de transmisión)

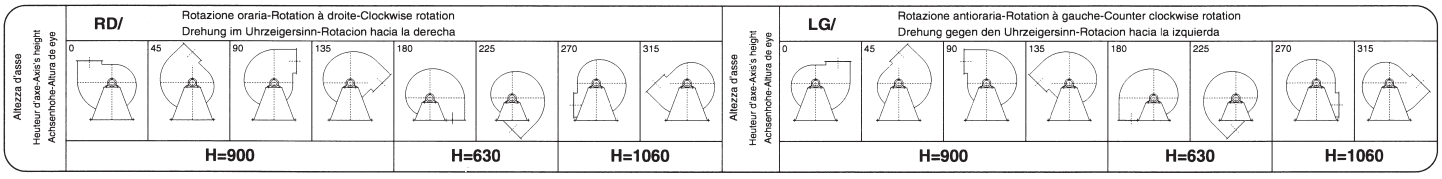

serie
series
série
serie
serie

# BPc 1001

**CARATTERISTICHE**
SPECIFICATIONS
CARACTÉRISTIQUES
EIGENSCHAFTEN
CARACTERISTÍCAS

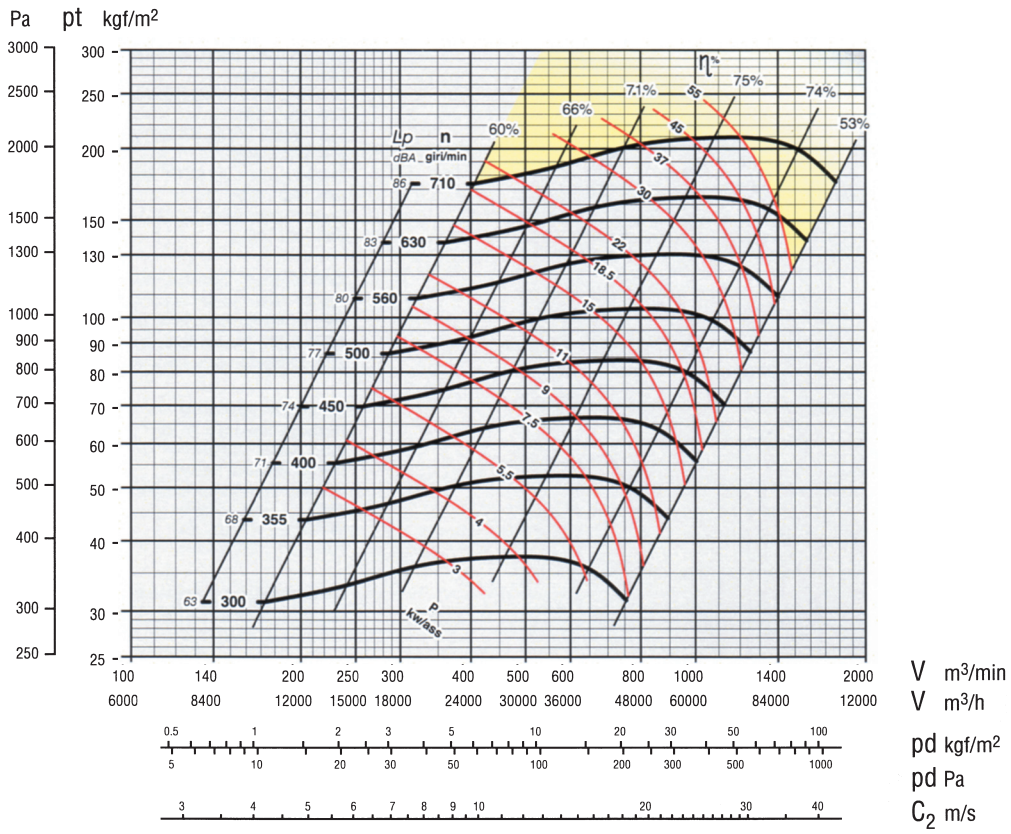


Secondo norme UNI EN ISO 5801:2009
(UNI 10531:1995)
According to the UNI EN ISO 5801:2009
(UNI 10531:1995)
Selon normes UNI EN ISO 5801:2009
(UNI 10531:1995)
Rohrleitung nach UNI EN ISO 5801:2009
(UNI 10531:1995)
Segun normas UNI EN ISO 5801:2009
(UNI 10531:1995)

**ZONA IN GIALLO** - Consultare ufficio tecnico
**YELLOW ZONE** - Consult technical office
**ZONE EN JAUNE** - Consulter le bureau technique
**GELBE ZONE** - Planungsbüro konsultieren
**ZONA AMARILLA** - Consultar la oficina técnica

**Giri massimi ammissibili:**
**Maximum admissible rounds:**
**Tours maxima admissibles:**
**Höchste zulässige Drehzahl:**
**Revoluciones máximas admisible:**
<90°C = 710 giri/min.
90÷200°C = 630 giri/min.
200÷350°C = 500 giri/min.

Tolleranza sulla rumorosità + 3 dBA
Noise level tolerance + 3 dBA
Tolérance sur niveau sonore + 3 dBA
Toleranz Schallpegel + 3 dBA
Tolerancia sobre la intensidad acústica + 3 dBA

kw assorbiti ventilatore tolleranza ± 3%
kw consumed fan tolerance ± 3%
Tolérance sur Pabs kw ± 3%
Toleranz der Wellenleistung ±3 %
kw absorbidos ventilador tolerancia ± 3%

**DIMENSIONI D'INGOMBRO in mm**
**OVERALL DIMENSIONS in mm**
**DIMENSIONS D'ENCOMBREMENT en mm**
**MASSE in mm**
**DIMENSIONES EXTERNAS en mm**

$PD^2$
$GD^2$ = 72 $kgm^2$

Peso
Weight
Poids kg 560
Gewicht
Peso

Supporto
Housing
Support SNL 515
Lagerung
Soporte

**Il ventilatore non è orientabile**
**The fan is not revolvable**
**Le ventilateur n'est pas orientable**
**Ventilatorgehäuse ist nicht drehbar**
**El ventilador no es orientable**

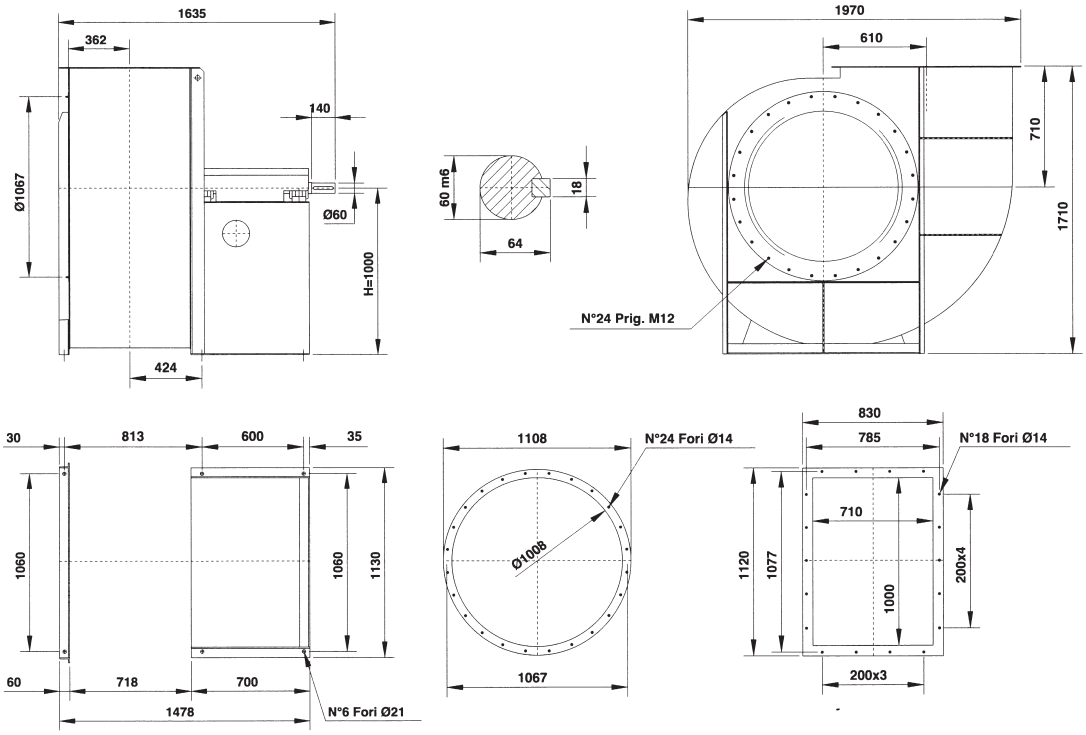


Orientamenti norme UNI ISO 13349 (viste lato trasmissione)
UNI ISO 13349 rules orientations (trasmission side)
Orientations normes UNI ISO 13349 (vues coté transmission)

Gehäusestellungen nach UNI ISO 13349 Norm von der Antriebsseite aus gesehen
Orientaciónes normas UNI ISO 13349 (vistas desde el lado de transmisión)

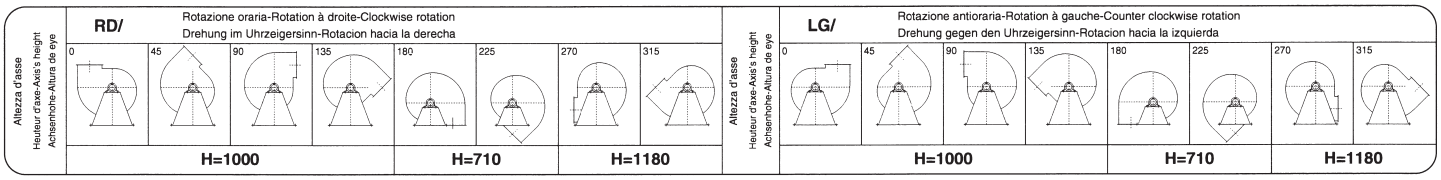

| Tipo - Type - Typ - Tipo | | Dati ErP | | | | | | | | | |
|---|---|---|---|---|---|---|---|---|---|---|---|
| Ventilatore<br>Fan<br>Ventilateur<br>Ventilator<br>Ventilador | Motore<br>Motor<br>Moteur<br>Motor<br>Motor | Pn<br>kW | n.<br>min.$^{-1}$ | Rapp.<br>Spec. | q<br>m³/min. | Pf<br>kgf/m² | Pa<br>kW | Pe<br>kW | ηe | ηe<br>target<br>2015 | N |
| BPc 251 | 80 A4 | 0,55 | 1120 | 1,00 | 25 | 31 | 0,19 | 0,29 | 44,1 | 39,3 | 53,8 |
| | 80 B4 | 0,75 | 1250 | 1,00 | 28 | 39 | 0,27 | 0,37 | 48,5 | 39,9 | 57,6 |
| | 90 S4 | 1,1 | 1400 | 1,00 | 31 | 49 | 0,38 | 0,50 | 49,3 | 40,8 | 57,5 |
| | 90 L4 | 1,5 | 1600 | 1,01 | 35 | 64 | 0,56 | 0,74 | 50,0 | 41,8 | 57,2 |
| | 100 L4 | 2,2 | 1800 | 1,01 | 40 | 81 | 0,80 | 1,04 | 50,8 | 42,8 | 57,1 |
| | 100 L4 | 3 | 2000 | 1,01 | 44 | 100 | 1,10 | 1,40 | 51,6 | 43,6 | 57,0 |
| | 112 M2 | 4 | 2250 | 1,01 | 50 | 127 | 1,56 | 1,97 | 52,3 | 44,5 | 56,7 |
| | 132 S2 | 5,5 | 2500 | 1,02 | 55 | 157 | 2,15 | 2,64 | 53,5 | 45,3 | 57,2 |
| | 132 S2 | 7,5 | 2800 | 1,02 | 62 | 197 | 3,02 | 3,61 | 55,0 | 46,2 | 57,8 |
| | 132 M2 | 9,2 | 2900 | 1,02 | 64 | 211 | 3,35 | 3,97 | 55,6 | 46,5 | 58,1 |
| | 132 M2 | 9,2 | 2950 | 1,02 | 65 | 218 | 3,53 | 4,17 | 55,8 | 46,6 | 58,2 |
| BPc 281 | 80 B4 | 0,75 | 1060 | 1,00 | 35 | 37 | 0,32 | 0,44 | 47,9 | 40,4 | 56,5 |
| | 90 S4 | 1,1 | 1250 | 1,00 | 41 | 51 | 0,53 | 0,70 | 48,9 | 41,7 | 56,2 |
| | 90 L4 | 1,5 | 1380 | 1,01 | 46 | 62 | 0,71 | 0,93 | 49,7 | 42,5 | 56,2 |
| | 90 L4 | 1,5 | 1400 | 1,01 | 46 | 64 | 0,74 | 0,97 | 49,6 | 42,6 | 56,1 |
| | 100 L4 | 2,2 | 1420 | 1,01 | 47 | 66 | 0,77 | 1,00 | 50,5 | 42,7 | 56,8 |
| | 100 L4 | 2,2 | 1600 | 1,01 | 53 | 83 | 1,10 | 1,42 | 50,6 | 43,6 | 56,0 |
| | 112 M4 | 4 | 1800 | 1,01 | 59 | 106 | 1,57 | 1,97 | 52,2 | 44,5 | 56,6 |
| | 132 S4 | 5,5 | 2000 | 1,01 | 66 | 130 | 2,15 | 2,64 | 53,4 | 45,3 | 57,0 |
| | 132 S2 | 7,5 | 2250 | 1,02 | 74 | 165 | 3,06 | 3,67 | 54,6 | 46,2 | 57,4 |
| | 132 M2 | 9,2 | 2500 | 1,02 | 83 | 204 | 4,20 | 4,90 | 56,0 | 47,0 | 58,0 |
| BPc 311 | 80 B6 | 0,55 | 850 | 1,00 | 32 | 30 | 0,23 | 0,35 | 44,1 | 39,8 | 53,3 |
| | 90 S6 | 0,75 | 930 | 1,00 | 35 | 36 | 0,31 | 0,44 | 46,4 | 40,4 | 55,1 |
| | 90 S4 | 1,1 | 1000 | 1,00 | 37 | 41 | 0,38 | 0,51 | 49,4 | 40,8 | 57,6 |
| | 90 L4 | 1,5 | 1120 | 1,01 | 42 | 52 | 0,53 | 0,70 | 50,1 | 41,7 | 57,4 |
| | 100 L4 | 2,2 | 1250 | 1,01 | 46 | 65 | 0,74 | 0,96 | 50,9 | 42,6 | 57,4 |
| | 100 L4 | 3 | 1400 | 1,01 | 52 | 81 | 1,04 | 1,33 | 51,6 | 43,5 | 57,1 |
| | 100 L4 | 3 | 1450 | 1,01 | 54 | 87 | 1,16 | 1,48 | 51,7 | 43,7 | 57,0 |
| | 112 M4 | 4 | 1600 | 1,01 | 59 | 106 | 1,56 | 1,95 | 52,6 | 44,5 | 57,1 |
| | 132 S4 | 5,5 | 1800 | 1,01 | 67 | 134 | 2,22 | 2,71 | 53,9 | 45,4 | 57,5 |
| | 132 M4 | 7,5 | 2000 | 1,02 | 74 | 166 | 3,04 | 3,63 | 55,3 | 46,2 | 58,1 |
| | 160 M2 | 11 | 2250 | 1,02 | 84 | 210 | 4,33 | 5,00 | 57,1 | 47,1 | 59,0 |
| BPc 351 | 90 S6 | 0,75 | 750 | 1,00 | 56 | 30 | 0,41 | 0,58 | 47,3 | 41,2 | 55,2 |
| | 90 L6 | 1,1 | 800 | 1,00 | 60 | 34 | 0,50 | 0,69 | 48,6 | 41,7 | 56,0 |
| | 100 L6 | 1,5 | 930 | 1,00 | 70 | 46 | 0,78 | 1,06 | 49,5 | 42,8 | 55,7 |
| | 100 L4 | 2,2 | 1000 | 1,01 | 75 | 53 | 0,97 | 1,26 | 52,0 | 43,3 | 57,7 |
| | 100 L4 | 2,2 | 1120 | 1,01 | 84 | 67 | 1,36 | 1,75 | 52,4 | 44,2 | 57,2 |
| | 112 M4 | 4 | 1250 | 1,01 | 94 | 83 | 1,90 | 2,36 | 54,2 | 45,0 | 58,1 |
| | 132 S4 | 5,5 | 1400 | 1,01 | 105 | 105 | 2,66 | 3,23 | 55,6 | 45,9 | 58,7 |
| | 132 S4 | 5,5 | 1430 | 1,01 | 108 | 109 | 2,84 | 3,43 | 55,7 | 46,1 | 58,7 |
| | 132 S4 | 5,5 | 1450 | 1,01 | 109 | 112 | 2,96 | 3,57 | 55,9 | 46,2 | 58,7 |
| | 132 M4 | 7,5 | 1600 | 1,01 | 120 | 137 | 3,98 | 4,66 | 57,4 | 46,9 | 59,6 |
| | 160 M4 | 11 | 1800 | 1,02 | 135 | 173 | 5,66 | 6,45 | 59,2 | 47,8 | 60,4 |
| | 160 L4 | 15 | 2000 | 1,02 | 150 | 213 | 7,77 | 8,78 | 59,6 | 48,6 | 60,0 |
| BPc 401 | 100 L6 | 1,5 | 710 | 1,00 | 72 | 34 | 0,60 | 0,81 | 49,7 | 42,1 | 56,6 |
| | 112 M6 | 2,2 | 800 | 1,00 | 81 | 43 | 0,85 | 1,14 | 50,7 | 43,0 | 56,7 |
| | 132 S6 | 3 | 900 | 1,01 | 91 | 55 | 1,21 | 1,59 | 51,7 | 43,9 | 56,8 |
| | 132 S6 | 3 | 950 | 1,01 | 97 | 61 | 1,43 | 1,86 | 52,0 | 44,4 | 56,6 |
| | 112 M4 | 4 | 1000 | 1,01 | 102 | 68 | 1,67 | 2,08 | 54,0 | 44,7 | 58,3 |
| | 132 S4 | 5,5 | 1120 | 1,01 | 114 | 85 | 2,34 | 2,86 | 55,3 | 45,6 | 58,8 |
| | 132 M4 | 7,5 | 1250 | 1,01 | 127 | 106 | 3,25 | 3,87 | 56,8 | 46,4 | 59,5 |
| | 132 M4 | 9,2 | 1400 | 1,01 | 142 | 133 | 4,57 | 5,30 | 58,3 | 47,2 | 60,1 |
| | 160 M4 | 11 | 1450 | 1,01 | 147 | 143 | 5,08 | 5,78 | 59,3 | 47,5 | 60,9 |
| | 160 L4 | 15 | 1600 | 1,02 | 163 | 174 | 6,83 | 7,71 | 59,8 | 48,3 | 60,5 |
| | 180 L4 | 22 | 1800 | 1,02 | 183 | 220 | 9,72 | 10,87 | 60,4 | 49,0 | 60,4 |
| BPc 451 | 100 L6 | 1,5 | 630 | 1,00 | 100 | 34 | 0,79 | 1,08 | 51,5 | 42,9 | 57,6 |
| | 112 M6 | 2,2 | 710 | 1,00 | 113 | 43 | 1,13 | 1,50 | 52,8 | 43,8 | 58,0 |
| | 132 S6 | 3 | 800 | 1,01 | 127 | 55 | 1,62 | 2,10 | 54,1 | 44,7 | 58,4 |
| | 132 M6 | 5,5 | 900 | 1,01 | 143 | 69 | 2,31 | 2,87 | 56,3 | 45,6 | 59,8 |
| | 132 M6 | 5,5 | 950 | 1,01 | 151 | 77 | 2,71 | 3,35 | 56,8 | 46,0 | 59,8 |
| | 132 M4 | 7,5 | 1000 | 1,01 | 159 | 85 | 3,16 | 3,77 | 58,8 | 46,3 | 61,5 |
| | 132 M4 | 9,2 | 1120 | 1,01 | 178 | 107 | 4,45 | 5,16 | 60,3 | 47,2 | 62,1 |
| | 160 M4 | 11 | 1250 | 1,01 | 199 | 133 | 6,18 | 7,03 | 61,5 | 48,0 | 62,5 |
| | 180 M4 | 18,5 | 1400 | 1,02 | 223 | 167 | 8,68 | 9,75 | 62,3 | 48,9 | 62,4 |
| | 180 M4 | 18,5 | 1450 | 1,02 | 231 | 179 | 9,65 | 10,84 | 62,3 | 49,0 | 62,4 |
| | 200 L4 | 30 | 1600 | 1,02 | 255 | 218 | 12,96 | 14,40 | 63,0 | 49,2 | 62,8 |

serie
series
série
serie
serie

# BPc

DATI **ErP**
**ErP** DATA
DONNES **ErP**
DATA **ErP**
DATOS **ErP**

| Tipo - Type - Typ - Tipo | | Dati ErP | | | | | | | | | |
|---|---|---|---|---|---|---|---|---|---|---|---|
| Ventilatore Fan Ventilateur Ventilator Ventilador | Motore Motor Moteur Motor Motor | Pn kW | n. min.$^{-1}$ | Rapp. Spec. | q m³/min. | Pf kgf/m² | Pa kW | Pe kW | ηe | ηe target 2015 | N |
| BPc 501 | 112 M6 | 2,2 | 560 | 1,00 | 109 | 34 | 0,86 | 1,14 | 52,5 | 43,0 | 58,4 |
| | 112 M6 | 2,2 | 630 | 1,00 | 123 | 43 | 1,22 | 1,62 | 52,7 | 44,0 | 57,7 |
| | 132 M6 | 4 | 710 | 1,01 | 138 | 54 | 1,75 | 2,22 | 54,8 | 44,9 | 59,0 |
| | 132 M6 | 5,5 | 800 | 1,01 | 156 | 69 | 2,50 | 3,09 | 56,4 | 45,8 | 59,6 |
| | 160 M6 | 7,5 | 900 | 1,01 | 176 | 87 | 3,55 | 4,26 | 58,3 | 46,6 | 60,6 |
| | 132 M4 | 9,2 | 970 | 1,01 | 189 | 101 | 4,45 | 5,17 | 60,2 | 47,2 | 62,0 |
| | 132 M4 | 9,2 | 1000 | 1,01 | 195 | 107 | 4,88 | 5,62 | 60,7 | 47,4 | 62,3 |
| | 160 L4 | 15 | 1120 | 1,01 | 218 | 134 | 6,85 | 7,74 | 61,9 | 48,3 | 62,6 |
| | 180 M4 | 18,5 | 1250 | 1,02 | 244 | 167 | 9,52 | 10,70 | 62,2 | 49,0 | 62,2 |
| | 200 L4 | 30 | 1450 | 1,02 | 283 | 225 | 14,87 | 16,52 | 62,9 | 49,3 | 62,6 |
| BPc 561 | 112 M6 | 2,2 | 470 | 1,00 | 145 | 29 | 0,98 | 1,31 | 52,8 | 43,4 | 58,4 |
| | 132 S6 | 3 | 560 | 1,00 | 172 | 41 | 1,66 | 2,15 | 54,3 | 44,8 | 58,6 |
| | 132 M6 | 5,5 | 630 | 1,01 | 194 | 52 | 2,36 | 2,93 | 56,6 | 45,6 | 60,0 |
| | 160 M6 | 7,5 | 710 | 1,01 | 219 | 67 | 3,38 | 4,07 | 58,4 | 46,5 | 60,9 |
| | 160 L6 | 11 | 800 | 1,01 | 246 | 85 | 4,84 | 5,59 | 60,8 | 47,4 | 62,5 |
| | 180 L6 | 15 | 900 | 1,01 | 277 | 107 | 6,89 | 7,86 | 61,6 | 48,3 | 62,3 |
| | 180 M4 | 18,5 | 980 | 1,01 | 302 | 127 | 8,89 | 9,99 | 62,6 | 49,0 | 62,6 |
| | 180 M4 | 18,5 | 1000 | 1,01 | 308 | 132 | 9,45 | 10,62 | 62,6 | 49,0 | 62,6 |
| | 200 L4 | 30 | 1120 | 1,02 | 345 | 166 | 13,28 | 14,75 | 63,3 | 49,2 | 63,0 |
| | 225 S4 | 37 | 1250 | 1,02 | 385 | 207 | 18,46 | 20,45 | 63,5 | 49,5 | 63,0 |
| BPc 631 | 132 S6 | 3 | 430 | 1,00 | 182 | 32 | 1,34 | 1,75 | 53,7 | 44,2 | 58,5 |
| | 132 M6 | 4 | 500 | 1,00 | 211 | 43 | 2,11 | 2,67 | 55,3 | 45,4 | 59,0 |
| | 132 M6 | 5,5 | 560 | 1,01 | 237 | 54 | 2,96 | 3,64 | 57,0 | 46,2 | 59,8 |
| | 160 M6 | 7,5 | 630 | 1,01 | 266 | 68 | 4,22 | 5,00 | 59,1 | 47,1 | 61,0 |
| | 160 L6 | 11 | 710 | 1,01 | 300 | 86 | 6,04 | 6,95 | 60,8 | 48,0 | 61,8 |
| | 160 L6 | 11 | 730 | 1,01 | 308 | 91 | 6,56 | 7,56 | 60,8 | 48,2 | 61,5 |
| | 180 L6 | 15 | 800 | 1,01 | 338 | 110 | 8,64 | 9,85 | 61,4 | 48,9 | 61,4 |
| | 200 L6 | 22 | 900 | 1,01 | 380 | 139 | 12,30 | 13,87 | 62,0 | 49,2 | 61,9 |
| | 225 M6 | 30 | 930 | 1,01 | 393 | 148 | 13,57 | 15,19 | 62,5 | 49,2 | 62,3 |
| | 200 L4 | 30 | 1000 | 1,02 | 423 | 171 | 16,87 | 18,75 | 63,0 | 49,4 | 62,6 |
| | 225 M4 | 45 | 1120 | 1,02 | 473 | 215 | 23,70 | 26,17 | 63,4 | 49,7 | 62,7 |
| BPc 711 | 132 S6 | 3 | 370 | 1,00 | 199 | 29 | 1,35 | 1,75 | 54,2 | 44,2 | 59,0 |
| | 132 M6 | 4 | 400 | 1,00 | 216 | 34 | 1,70 | 2,17 | 55,4 | 44,8 | 59,6 |
| | 132 M6 | 5,5 | 450 | 1,00 | 242 | 43 | 2,42 | 3,01 | 57,0 | 45,7 | 60,3 |
| | 160 M6 | 7,5 | 500 | 1,01 | 269 | 53 | 3,32 | 4,00 | 58,6 | 46,5 | 61,2 |
| | 160 L6 | 11 | 560 | 1,01 | 302 | 67 | 4,67 | 5,41 | 61,0 | 47,3 | 62,7 |
| | 180 L6 | 15 | 630 | 1,01 | 339 | 85 | 6,65 | 7,59 | 61,9 | 48,2 | 62,7 |
| | 200 L6 | 22 | 710 | 1,01 | 383 | 108 | 9,52 | 10,74 | 62,6 | 49,0 | 62,6 |
| | 200 L6 | 22 | 730 | 1,01 | 393 | 114 | 10,35 | 11,67 | 62,6 | 49,0 | 62,6 |
| | 225 M6 | 30 | 800 | 1,01 | 431 | 137 | 13,62 | 15,25 | 63,1 | 49,3 | 62,8 |
| | 280 S6 | 45 | 900 | 1,02 | 485 | 173 | 19,39 | 21,53 | 63,6 | 49,5 | 63,1 |
| | 250 M4 | 55 | 980 | 1,02 | 528 | 205 | 25,03 | 27,53 | 64,2 | 49,7 | 63,5 |
| | 250 M4 | 55 | 1000 | 1,02 | 539 | 214 | 26,60 | 29,25 | 64,2 | 49,8 | 63,5 |
| BPc 801 | 132 S6 | 3 | 315 | 1,00 | 268 | 28 | 1,70 | 2,20 | 55,3 | 44,8 | 59,5 |
| | 132 M6 | 5,5 | 355 | 1,00 | 302 | 35 | 2,44 | 3,02 | 57,7 | 45,7 | 61,0 |
| | 160 M6 | 7,5 | 400 | 1,00 | 341 | 45 | 3,49 | 4,18 | 59,6 | 46,6 | 62,0 |
| | 160 L6 | 11 | 450 | 1,01 | 383 | 57 | 4,96 | 5,72 | 62,1 | 47,5 | 63,7 |
| | 180 L6 | 15 | 500 | 1,01 | 426 | 70 | 6,81 | 7,76 | 62,8 | 48,3 | 63,5 |
| | 200 L6 | 18,5 | 560 | 1,01 | 477 | 88 | 9,56 | 10,85 | 63,1 | 49,0 | 63,1 |
| | 225 M6 | 30 | 630 | 1,01 | 537 | 111 | 13,62 | 15,25 | 63,9 | 49,2 | 63,7 |
| | 250 M6 | 37 | 710 | 1,01 | 605 | 141 | 19,49 | 21,73 | 64,2 | 49,5 | 63,7 |
| | 280 S6 | 45 | 730 | 1,01 | 622 | 149 | 21,18 | 23,52 | 64,5 | 49,6 | 63,9 |
| | 280 M6 | 55 | 800 | 1,02 | 681 | 179 | 27,88 | 30,82 | 64,8 | 49,8 | 64,0 |
| | 315 S6 | 75 | 900 | 1,02 | 767 | 227 | 39,70 | 43,65 | 65,1 | 50,1 | 64,0 |
| BPc 901 | 160 M6 | 7,5 | 330 | 1,00 | 366 | 37 | 3,07 | 3,72 | 60,1 | 46,3 | 62,8 |
| | 160 L6 | 11 | 355 | 1,00 | 394 | 43 | 3,83 | 4,50 | 61,8 | 46,8 | 64,0 |
| | 160 L6 | 11 | 400 | 1,01 | 444 | 55 | 5,47 | 6,31 | 63,1 | 47,7 | 64,4 |
| | 200 L6 | 18,5 | 450 | 1,01 | 499 | 70 | 7,79 | 8,84 | 64,1 | 48,6 | 64,4 |
| | 200 L6 | 22 | 500 | 1,01 | 555 | 86 | 10,69 | 12,06 | 64,4 | 49,1 | 64,4 |
| | 225 M6 | 30 | 560 | 1,01 | 621 | 108 | 15,02 | 16,82 | 64,9 | 49,3 | 64,6 |
| | 280 S6 | 45 | 630 | 1,01 | 699 | 136 | 21,39 | 23,74 | 65,5 | 49,6 | 64,9 |
| | 315 S6 | 75 | 710 | 1,02 | 787 | 173 | 30,61 | 33,66 | 66,1 | 49,9 | 65,2 |
| | 315 S6 | 75 | 740 | 1,02 | 821 | 188 | 34,66 | 38,11 | 66,1 | 50,0 | 65,1 |
| | 315 M6 | 90 | 800 | 1,02 | 887 | 220 | 43,79 | 48,00 | 66,3 | 50,1 | 65,2 |
| BPc 1001 | 160 L6 | 11 | 300 | 1,00 | 458 | 37 | 3,77 | 4,44 | 63,1 | 46,8 | 65,3 |
| | 180 L6 | 15 | 355 | 1,01 | 542 | 52 | 6,24 | 7,12 | 65,2 | 48,1 | 66,1 |
| | 200 L6 | 18,5 | 400 | 1,01 | 611 | 67 | 8,93 | 10,12 | 65,5 | 48,9 | 65,6 |
| | 225 M6 | 30 | 450 | 1,01 | 688 | 84 | 12,71 | 14,23 | 66,4 | 49,2 | 66,2 |
| | 250 M6 | 37 | 500 | 1,01 | 764 | 104 | 17,43 | 19,43 | 66,7 | 49,4 | 66,2 |
| | 280 M6 | 55 | 560 | 1,01 | 856 | 130 | 24,49 | 27,07 | 67,2 | 49,7 | 66,5 |
| | 315 S6 | 75 | 630 | 1,02 | 963 | 165 | 34,87 | 38,34 | 67,6 | 50,0 | 66,6 |
| | 315 L6 | 110 | 710 | 1,02 | 1085 | 210 | 49,91 | 54,59 | 68,0 | 50,2 | 66,7 |

## Legenda dati ErP - Legend data ErP - Données légende ErP - Eckdaten ErP - ErP Datos leyenda

**Pn**: Potenza nominale motore
**n**: Velocità di rotazione
**Rapp. Spec.**: Rapporto specifico
**q**: Portata volumetrica al punto di massimo rendimento
**Pf**: Pressione totale del ventilatore al punto di massimo rendimento
**Pa**: Potenza assorbita dal ventilatore al punto di massimo rendimento
**Pe**: Potenza elettrica in ingresso nel punto di massimo rendimento del ventilatore
**ηe**: Efficienza complessiva
**ηe target 2015**: Efficienza energetica obbiettivo 2015
**N**: Grado di efficienza del ventilatore calcolato

**Pn**: Nominal motor power
**n**: Rotational speed
**Rapp. Spec.**: Specific ratio
**q**: Flow rate of the fan to the point of maximum efficiency
**Pf**: Fan total pressure at the point of maximum efficiency
**Pa**: Power absorbed by the fan at the point of maximum efficiency
**Pe**: Electrical power input at the point of maximum efficiency of the fan
**ηe**: Overall efficiency
**ηe target 2015**: Target energy efficiency 2015
**N**: Efficiency grade of the fan calculated

---

**Pn**: Puissance nominale moteur
**n**: Vitesse de rotation
**Rapp. Spec.**: Rapport spécifique
**q**: Débit volumétrique au point maximal de rendement
**Pf**: Pression totale du ventilateur au point maximal de rendement
**Pa**: Puissance absorbée du ventilateur au point maximal de rendement
**Pe**: Puissance électrique absorbée au point de rendement maximum du ventilateur
**ηe**: Rendement global
**ηe target 2015**: Rendement énergétique objectif 2015
**N**: Niveau de rendement du ventilateur calculée

**Pn**: Motorennennleistung
**n**: Drehzahl
**Rapp. Spec.**: Spezifisches Verhältnis
**q**: Volumendurchsatz bei höchstem Wirkungsgrad
**Pf**: Gesamtdruck des Ventilators bei höchstem Wirkungsgrad
**Pa**: Vom Ventilator bei höchstem Wirkungsgrad entnommene Leistung
**Pe**: Vom Motor entnommene Leistung
**ηe**: Energieeffizienz
**ηe target 2015**: Zielenergieeffizienz 2015
**N**: Wirkungsgrad des Lüfters berechneten

---

**Pn**: Pn: Potencia nominal motor
**n**: Velocidad de rotación
**Rapp. Spec.**: Relación específica
**q**: Capacidad volumétrica en el punto de máximo rendimiento
**Pf**: Presión total del ventilador en el punto de máximo rendimiento
**Pa**: Potencia absorbida por el ventilador en el punto de máximo rendimiento
**Pe**: Entrada potencia eléctrica en el punto de eficiencia máxima del ventilador
**ηe**: Eficiencia global
**ηe target 2015**: Eficiencia energética objetivo de 2015
**N**: Grado de eficiencia del ventilador calculado

Dati riferiti all'assemblaggio definitivo con motori ad efficienza IE3 conformi alla IEC 60034-30, categoria di misura B-D e categoria di efficienza totale.

Data reported with final assembly efficiency motors IE3 according to IEC 60034-30, B-D measurement category and total efficiency category.

Données se rapportant à l'assemblage définitif avec moteurs à efficience IE3 conformes à la norme IEC 60034-30, catégorie de mesure B-D et catégorie d'efficience totale.

Daten rapportiert mit definitive Montage IE3 Wirkungsgrad Motoren nach IEC 60034-30, B-D Messung Kategorie und total Wirkungsgrad Kategorie.

Datos reportados con montaje de motores eficiencia IE3 según IEC 60034-30, categoría de medición B-D y categoría de eficiencia total.

---

## Grafico efficenza complessiva - Graph of overall efficiency - Diagramme de rendement global Graphic gesamtwirkungsgrad - Grafico de la eficiencia global

# Serie BPc

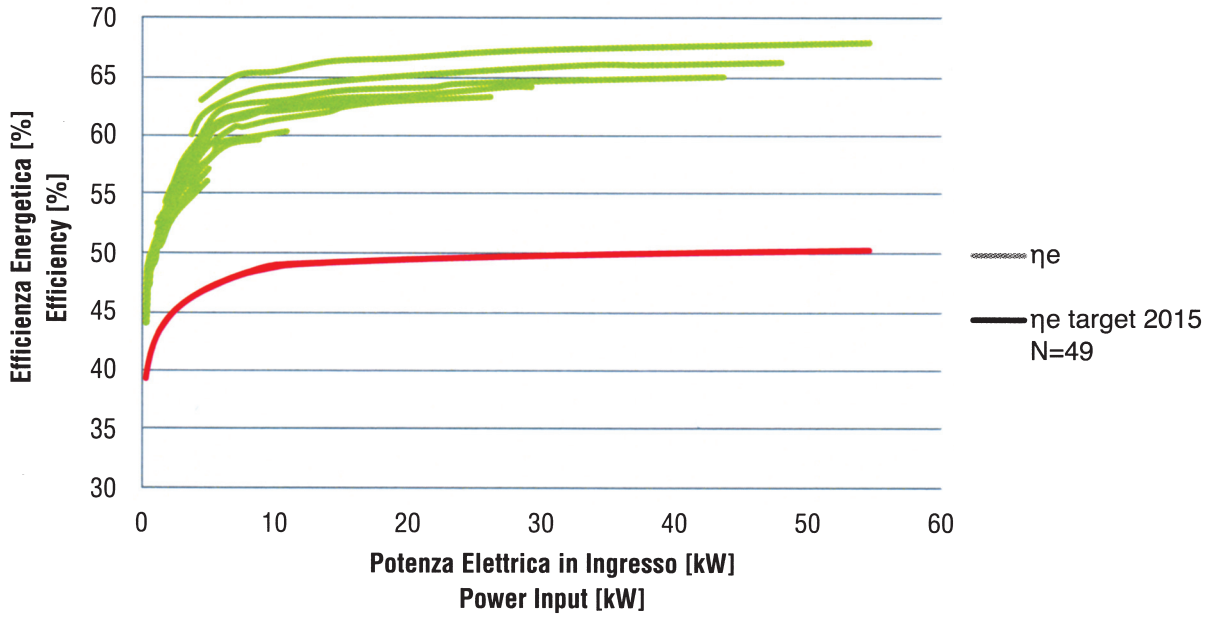

s.r.l.

Via San Giovanni Bosco, 12 - 15121 Alessandria - Italia
Tel. + 39 0131 68.730 r.a. / Fax + 39 0131 56.334
Web: www.mvf.it - E-mail: info@mvf.it